空調用制御機器

R410A 対応

Air Conditioning

ルームエアコン、パッケージエアコン用、R410A冷媒に対応した多彩な制御機器

SAGInoMIYA

ルームエアコン
Room Air Conditioning

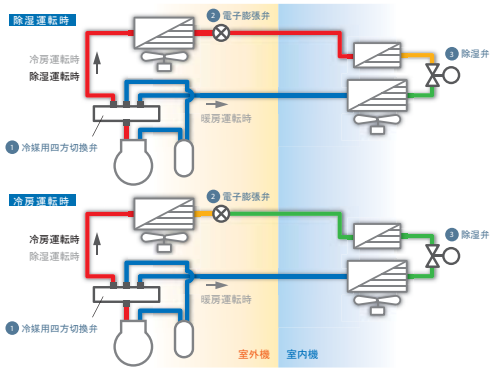

パッケージエアコン
Commercial Air Conditioning

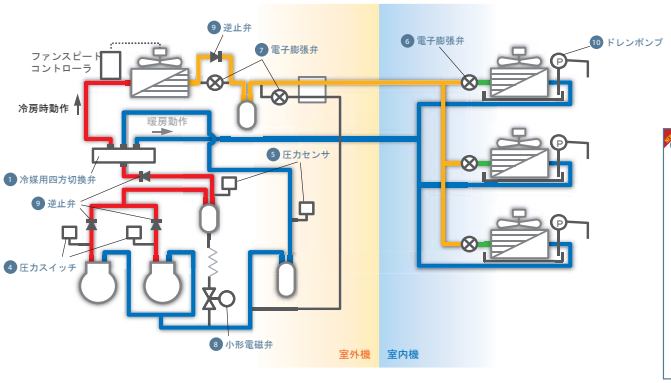

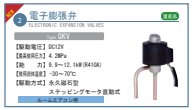

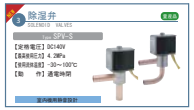

3423×1300