标准型温度控制器

TNS, CNS, INS 型

SAGInoMIYA

概要

TNS 型
- 可变开关温度差。
- 标准型:IP20(可选配件上盖:IP44)

CNS 型
- 开关温度差固定型。亦备有手动复位功能。

INS 型
- 温度上升时为自动,下降时为手动复位。
- 标准型:IP20(可选配件上盖:IP44)

※鹭宫还生产防滴型、防爆型产品。
•防滴型及防水型:应客户要求提供(请参照53页)

CE 规格产品(应客户要求提供)
UL 认证产品(应客户要求提供)

TNS 型

INS 型

通用规格

环境温度: −20～70℃

技术参数

TNS型−自动复位式

单位:℃

型 号	调整范围		开关温度差		出厂时设定值		感温部最高温度	感温部尺寸 (mm)		使用温度条件	重量 (kg)
	最 小	最 大	最 小	最 大	Off (On)	On (Off)		φA	B		
TNS−C100X	−25	0	下限4.5 上限3	15	−18	−15	70	6	80	Ts>TB	0.34
TNS−C114X	−15	15			−3	0					
TNS−C134X	0	35			17	20					
TNS−C1070X	45	75	4	20	61	65	115	12.7	100	Ts<TB	0.37
TNS−C1100X	65	105	5		70	75	140				
TNS−C1120X	95	125			110	115	160				
TNS−C1150X	115	150			140	145	180				
TNS−C1010XC	−45	10	4		−4	0	45			Ts≧TB	
TNS−C1034XC	−20	35			16	20	70				
TNS−C1070XC	15	70			36	40	115				
TNS−C114XQ009	−30	15	下限5 上限2	15	−8	−5	120	毛细管型		Ts>TB	
TNS−C114XQ010								螺管毛细管型			
TNS−C134XQ009	−5	35			12	15		毛细管型			
TNS−C134XQ010								螺管毛细管型			

•Ts:开关主体的环境温度
•TB:感温筒的环境温度

CNS型−自动复位式

单位:℃

型 号	调整范围		开关温度差	出厂时设定值		感温部最高温度	感温部尺寸 (mm)		使用温度条件	重量 (kg)
	最 小	最 大		Off	On		φA	B		
CNS−C115X	−35	−15	下限约4 上限约3 (固定)	−28	−25	70	6	80	Ts>TB	0.34
CNS−C100X	−25	0	约3 (固定)	−18	−15					
CNS−C114X	−15	15	下限约4 上限约3 (固定)	−3	0					
CNS−C134X	0	35		17	20					

•Ts:开关主体的环境温度
•TB:感温筒的环境温度

CNS型—手动复位式

单位:℃

型　号	调整范围		手动复位	出厂时设定值		感温部最高温度	感温部尺寸(mm)		使用温度条件	重量(kg)
	最　小	最　大		Off	On		φA	B		
CNS-C115XM2	−35	−15	温度上升时手动复位※1 温度下降时自动启动	−28	手动复位	70	6	80	Ts>TB	0.34
CNS-C100XM2	−25	0		−18						
CNS-C114XM2	−15	15		−3						
CNS-C134XM2	0	35		17						

※1　约7℃以上的温度上升后,请按复位开关。

•Ts:开关主体的环境温度
•TB:感温筒的环境温度

INS型—手动复位式

单位:℃

型　号	调整范围		手动复位	出厂时设定值		感温部最高温度	感温部尺寸(mm)		使用温度条件	重量(kg)
	最　小	最　大		Off	On		φA	B		
INS-C1070XM1	25	75	温度上升时自动启动 温度下降时手动复位※2	65	手动复位	115	9.5	80	Ts<TB	0.26
INS-C1120XM1	70	120		115		160				
INS-C1150XM1	115	150		140		180				

※2　约15℃以上的温度下降后,请按复位开关。

•Ts:开关主体的环境温度
•TB:感温筒的环境温度

电气额定值

额定电压(V) / 额定电流(A)		功率(cosφ)	125/250V. AC
无感电流		1	12
感应电流	满载电流	0.75	
	浪涌电流	—	72

最小使用电流:50mA

接点形式

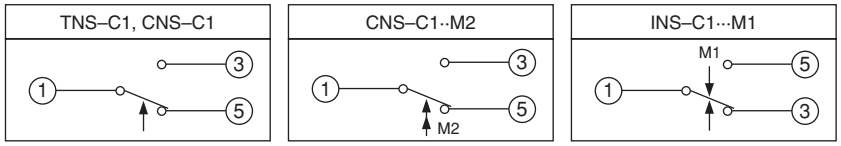

TNS 及 CNS 自动复位式　　CNS 手动复位式　　INS 手动复位式

	TNS・CNS	INS
1	共同接头	
3	温度上升时闭	温度下降时闭
5	温度下降时闭	温度上升时闭

箭头↑:表示温度上升时动作的方向。
箭头↓M1,↑M2:表示手动复位的方向。

感温部形状

感温筒型

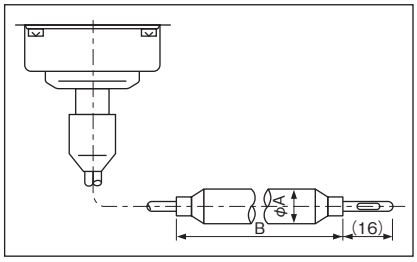

毛细管型

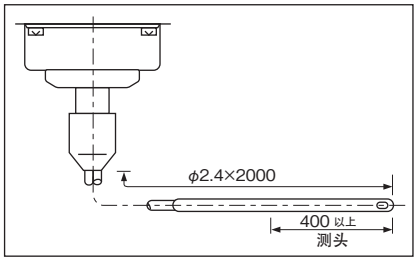

螺管毛细管型

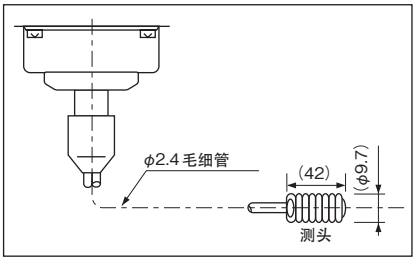

标准:1000mm毛细管。其他长度的毛细管应客户要求提供。

尺寸

TNS,CNS 型

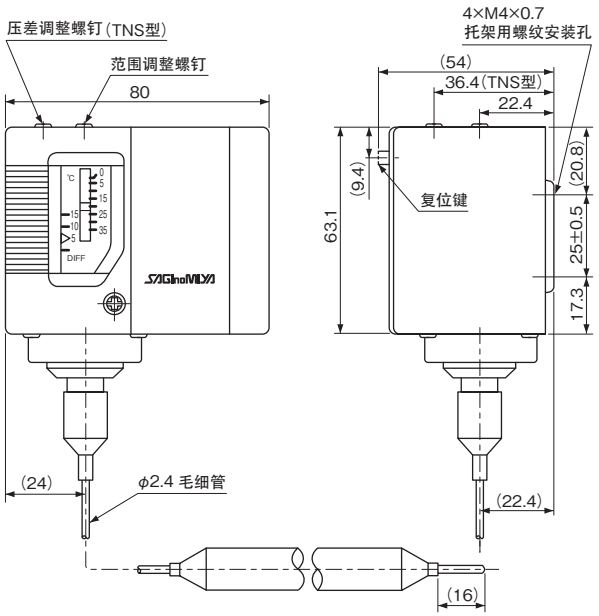

INS 型

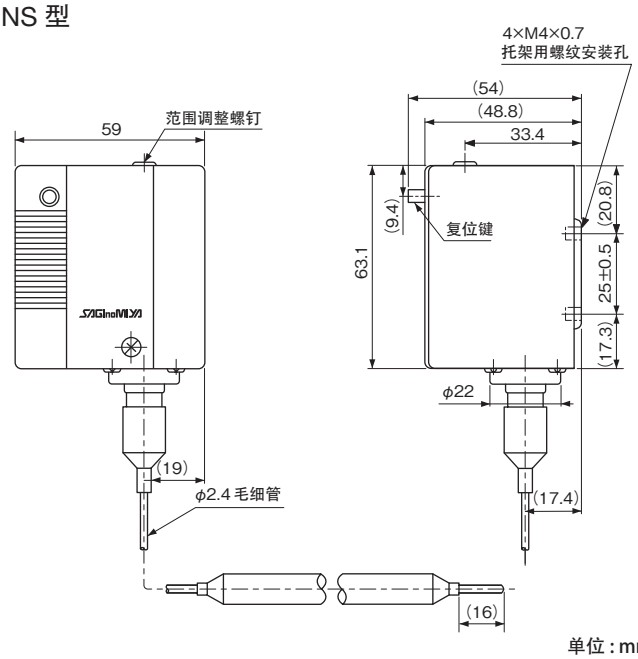

单位:mm