AUTOMATIC CONTROLS

CATALOG-T 中文版

株式会社 鷺宮製作所

株式会社 鷺宮製作所
日本东京都新宿区大久保 3-8-2
新宿 Garden Tower 22 楼
邮编：169-0072

总公司

狭山事业所

所泽事业所

米泽事业所

海外网络

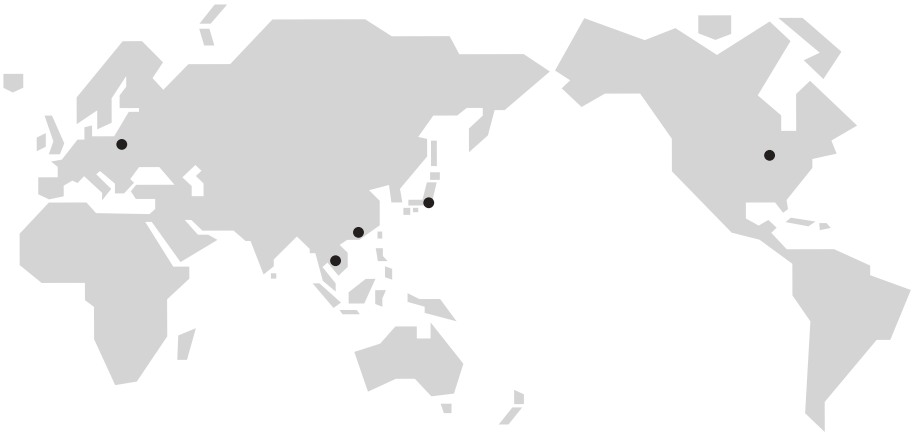

SAGINOMIYA EUROPE Sp. z o.o. (Poland)
Aleje Jerozolimskie 212 02-486
Warsaw, Poland
Sales

佛山华鹭自动控制器有限公司
FOSHAN HUALU AUTOMATIC CONTROLS LIMITED (China)
No.59&61, Wenhua Nan Road, Chancheng District
Foshan, Guangdong, China
Sales & Manufacturing

SAGINOMIYA AMERICA, INC. (USA)
655 Metro Place South suite 220, Dublin
Ohio 43017, U.S.A.
Sales

Danfoss Saginomiya Sp. z o.o. (Poland)
ul. Chrzanowska 5, 05-825 Grodzisk
Mazowiecki, Poland
Manufacturing

Saginomiya (Thailand) Co., Ltd. (Thailand)
159/38 Serm-mit Tower, Room No.2401, 24th floor,
Sukhumvit 21 Road, Klongtoey Nua Sub-district,
Wattana District, Bangkok 10110, Thailand
Sales & Manufacturing

AUTOMATIC CONTROLS

Catalog-edition-T　中文版

SAGInoMIYA

- 压力控制器
- 温度、湿度控制器
- 压力及温度控制器资料
- 膨胀阀
- 电磁阀、电动阀
- 其他阀门
- 其他控制器

This condensed catalog-T is a revised edition of catalog-S

目　录

参考资料

换算表 · · ·

热力膨胀阀 · 61–63
SCX 型

热力膨胀阀 · 64–66
ATX 型

热力膨胀阀 · 67–68
AEX 型

电子膨胀阀 · 69–70
UKV, VKV, AKV 型

电子膨胀阀 · 71
UKV–F 型

脉冲变换器 · 72
LNE 型

电磁阀、电动阀

冷媒用电磁阀 · 75
TEV, VPV 型

冷媒用电磁阀 · 76–77
SEV 型

冷媒用电磁阀 · 78–79
RPV 型

冷媒用电磁阀 · 80–82
REV, UEV 型

水用电磁阀 · 83
WEV 型

双向电磁阀 · 84
BPV 型

三通电磁阀 · 85
IEV 型

电磁四通换向阀 · 86–88
STF 型

电动球型调节阀 · 89–90
MJV 型

阻尼器及阀马达致动器 · 91–92
EGK, WGK 型

二通及三通控制阀 · 93–95
NVK 型

其他阀门

单向阀 · 97
ACV, BCV 型

压力式制水阀 · 98
VWR 型

压力式制水阀 · 99–100
CWR, AWR, GWR, MWR, SWR 型

温度式制水阀 · 101–102
OWR, HWR, XWR 型

蒸发压力调整阀 · 103–104
EPR 型

压力调整阀 · 105–106
SPR, DPR 型

冷凝压力调整阀 · 107–108
HPR 型

截止阀 · 109–110
NBV 型

膜片式断流阀 · 111
ADV 型

其他控制器

流量控制器 · 113
FQS 型

冷凝器风扇转速控制器 · 114–115
RGE 型

冷凝器风扇转速控制器 · 116
XGE 型

自动温度记录计 · 117
AKM, BKM 型

二氧化碳冷媒用控制器系列 · 118–120
CCB, HSK, HPV, UKV–J, JKV 型

成形、焊接波纹管 · 121
HBL, WSL 型

其他控制器及阀门 · 122
RKV, BI-METAL(No.03,05,24) 型

M **MJV** · · · · · · · · 89–90
MWR · · · · · · · 99–100

N **NBV** · · · · · · · 109–110
NSK · · · · · · · · 24–26
NVK · · · · · · · · 93–95

O **ONS** · · · · · · · · 21–22
ONS–W · · · · · · 48–53
OWR · · · · · · · 101–102

P **PWS** · · · · · · · · · · 34

Q **QCX** · · · · · · · · 58–60

R **RCX** · · · · · · · · 58–60
REV · · · · · · · · 80–82
RGE · · · · · · · 114–115
RKV · · · · · · · · · · 122
RPV · · · · · · · · 78–79
RWS · · · · · · · · 29–30

S **SCX** · · · · · · · · 61–63
SEV · · · · · · · · 76–77
SNS · · · · · · · · 13–14
SNS–P · · · · · · · 48–53
SNS–W · · · · · · 48–53
SPR · · · · · · · 105–106
STF · · · · · · · · · 86–88
SWR · · · · · · · 99–100
SYS · · · · · · · · · · 17

T **TEV** · · · · · · · · · · 75
TNS · · · · · · · · 31–32
TNS–P · · · · · · · 48–53
TNS–W · · · · · · 48–53

U **UEV** · · · · · · · · 80–82
UKV · · · · · · · · 69–70
UKV–F · · · · · · · · · 71
UKV–J · · · · · · 118–120

V **VKV** · · · · · · · · 69–70
VPV · · · · · · · · · · 75
VWR · · · · · · · · · · 98

W **WEV** · · · · · · · · · 83
WGK · · · · · · · · 91–92
WNS · · · · · · · · · · 23
WNS–W · · · · · · 48–53
WRS · · · · · · · · · · 37
WSL · · · · · · · · · · 121

X **XGE** · · · · · · · · · · 116
XSK · · · · · · · · 24–26
XWR · · · · · · · 101–102

Y **YNS** · · · · · · · · · · 23
YNS–W · · · · · · 48–53

No.03 · · · · · · · · · 122
No.05 · · · · · · · · · 122
No.24 · · · · · · · · · 122

参考资料

1.换算表

1) 温度换算表 (°C↔°F)

首先，在↓栏找出被换算值，然后读出其右(左)栏的读数，即可求出换算值。

例：

5°C→41.0°F

°C	⬇	°F
−15.0	5	41.0

−15.0°C←5°F

温度换算式：°C＝5/9 (°F－32)
°F＝9/5×°C＋32

°C	⬇	°F	°C	⬇	°F	°C	⬇	°F	°C	⬇	°F	°C	⬇	°F
− 101.1	− 150	− 238.0	− 37.2	− 35	− 31.0	− 23.3	− 10	14.0	− 9.4	15	59.0	4.4	40	104.0
− 95.6	− 140	− 220.0	− 36.7	− 34	− 29.2	− 22.8	− 9	15.8	− 8.9	16	60.8	5.0	41	105.8
− 90.0	− 130	− 202.0	− 36.1	− 33	− 27.4	− 22.2	− 8	17.6	− 8.3	17	62.6	5.6	42	107.6
− 84.4	− 120	− 184.0	− 35.6	− 32	− 25.6	− 21.7	− 7	19.4	− 7.8	18	64.4	6.1	43	109.4
− 78.9	− 110	− 166.0	− 35.0	− 31	− 23.8	− 21.1	− 6	21.2	− 7.2	19	66.2	6.7	44	111.2
− 73.3	− 100	− 148.0	− 34.4	− 30	− 22.0	− 20.6	− 5	23.0	− 6.7	20	68.0	7.2	45	113.0
− 67.8	− 90	− 130.0	− 33.9	− 29	− 20.2	− 20.0	− 4	24.8	− 6.1	21	69.8	7.8	46	114.8
− 62.2	− 80	− 112.0	− 33.3	− 28	− 18.4	− 19.4	− 3	26.6	− 5.6	22	71.6	8.3	47	116.6
− 56.7	− 70	− 94.0	− 32.8	− 27	− 16.6	− 18.9	− 2	28.4	− 5.0	23	73.4	8.9	48	118.4
− 51.1	− 60	− 76.0	− 32.2	− 26	− 14.8	− 18.3	− 1	30.2	− 4.4	24	75.2	9.4	49	120.2
− 45.6	− 50	− 58.0	− 31.7	− 25	− 13.0	− 17.8	0	32.0	− 3.9	25	77.0	10.0	50	122.0
− 45.0	− 49	− 56.2	− 31.1	− 24	− 11.2	− 17.2	1	33.8	− 3.3	26	78.8	15.6	60	140.0
− 44.4	− 48	− 54.4	− 30.6	− 23	− 9.4	− 16.7	2	35.6	− 2.8	27	80.6	21.1	70	158.0
− 43.8	− 47	− 52.6	− 30.0	− 22	− 7.6	− 16.1	3	37.4	− 2.2	28	82.4	26.7	80	176.0
− 43.3	− 46	− 50.8	− 29.4	− 21	− 5.8	− 15.6	4	39.2	− 1.7	29	84.2	32.2	90	194.0
− 42.8	− 45	− 49.0	− 28.9	− 20	− 4.0	− 15.0	5	41.0	− 1.1	30	86.0	37.8	100	212.0
− 42.2	− 44	− 47.2	− 28.3	− 19	− 2.2	− 14.4	6	42.8	− 0.6	31	87.8	43.3	110	230.0
− 41.7	− 43	− 45.4	− 27.8	− 18	− 0.4	− 13.9	7	44.6	0	32	89.6	48.9	120	248.0
− 41.1	− 42	− 43.6	− 27.2	− 17	1.4	− 13.3	8	46.4	0.6	33	91.4	54.4	130	266.0
− 40.6	− 41	− 41.8	− 26.7	− 16	3.2	− 12.8	9	48.2	1.1	34	93.2	60.0	140	284.0
− 40.0	− 40	− 40.0	− 26.1	− 15	5.0	− 12.2	10	50.0	1.7	35	95.0	65.6	150	302.0
− 39.4	− 39	− 38.2	− 25.6	− 14	6.8	− 11.7	11	51.8	2.2	36	96.8	71.1	160	320.0
− 38.9	− 38	− 36.4	− 25.0	− 13	8.6	− 11.1	12	53.6	2.8	37	98.6	76.7	170	338.0
− 38.3	− 37	− 34.6	− 24.4	− 12	10.4	− 10.6	13	55.4	3.3	38	100.4	82.2	180	356.0
− 37.8	− 36	− 32.8	− 23.9	− 11	12.2	− 10.0	14	57.2	3.9	39	102.2	87.8	190	374.0

2) 温差换算表 (°C↔°F)

°C	⬇	°F
0.056	0.1	0.18
0.111	0.2	0.36
0.278	0.5	0.90
0.56	1	1.8
1.11	2	3.6
1.67	3	5.4
2.22	4	7.2
2.78	5	9.0

°C	⬇	°F
3.33	6	10.8
3.89	7	12.6
4.44	8	14.4
5.00	9	16.2
5.56	10	18.0
6.11	11	19.8
6.67	12	21.6
8.33	15	27.0

左表为温度的单位量的比较表。例如,20℃↔25℃的温差为5℃，便能知道等于68℉→77℉的温差9℉。

3) 压力换算表 (kgf/cm²↔MPa)

例: 1 MPa=10.1972kgf/cm²,1kgf/cm²=0.09807 MPa

kgf/cm²	⬇	MPa
0	0	0
1.01972	0.1	0.009806
2.03944	0.2	0.019613
3.05916	0.3	0.029420
4.07888	0.4	0.039226
5.09860	0.5	0.049033
6.11832	0.6	0.058839
7.13804	0.7	0.068646
8.15776	0.8	0.078453
9.17748	0.9	0.088259
10.1972	1	0.09807
20.3944	2	0.19613
30.5916	3	0.29420
40.7888	4	0.39227
50.9860	5	0.49033
61.1832	6	0.58840
71.3804	7	0.68647
81.5776	8	0.78453
91.7748	9	0.88260
101.972	10	0.98066
112.169	11	1.07873
122.366	12	1.17680
132.563	13	1.27486
142.760	14	1.37293
152.958	15	1.47100
163.155	16	1.56906
173.352	17	1.66713
183.549	18	1.76520
193.746	19	1.96133
203.944	20	1.96133

kgf/cm²	⬇	MPa
214.141	21	2.05940
224.338	22	2.15746
234.535	23	2.25553
244.732	24	2.35360
254.930	25	2.45166
265.127	26	2.54973
275.324	27	2.64780
285.521	28	2.74586
295.718	29	2.84393
305.916	30	2.94199
316.113	31	3.04006
326.310	32	3.18313
336.507	33	3.23619
346.704	34	3.33426
356.902	35	3.43233
367.099	36	3.53039
377.296	37	3.62846
387.493	38	3.72653
397.690	39	3.82459
407.888	40	3.92266
418.085	41	4.02073
428.282	42	4.11879
438.479	43	4.21686
448.676	44	4.31493
458.874	45	4.41299
469.071	46	4.51106
479.268	47	4.60913
489.465	48	4.70719
499.662	49	4.80526
509.860	50	4.90332

kgf/cm²	⬇	MPa
520.057	51	5.00139
530.254	52	5.09946
540.451	53	5.19752
550.648	54	5.29559
560.846	55	5.39366
571.043	56	5.49172
581.240	57	5.58279
591.437	58	5.68786
601.634	59	5.78592
611.832	60	5.88399
622.029	61	5.98206
632.226	62	6.08012
642.423	63	6.17819
652.620	64	6.27626
662.818	65	6.37432
673.015	66	6.47239
683.212	67	6.57046
693.409	68	6.66852
703.606	69	6.76659
713.804	70	6.86465
724.001	71	6.96272
734.198	72	7.06079
744.395	73	7.15885
754.592	74	7.25692
764.790	75	7.35499
774.987	76	7.45305
785.184	77	7.55112
795.381	78	7.64919
805.578	79	7.74725
815.776	80	7.84532

kgf/cm²	⬇	MPa
825.973	81	7.94339
836.170	82	8.04145
846.367	83	8.13952
856.564	84	8.23759
866.762	85	8.33565
876.959	86	8.43372
887.156	87	8.53179
897.353	88	8.62985
907.550	89	8.72792
917.748	90	8.82598
927.945	91	8.92405
938.142	92	9.02212
948.339	93	9.12018
958.536	94	9.21825
968.734	95	9.31632
978.931	96	9.41438
989.128	97	9.51245
999.325	98	9.61052
1000.52	99	9.70858
1019.72	100	9.80665
1529.58	150	14.70997
2039.44	200	19.6133
2549.30	250	24.51662
3059.16	300	29.41995
3569.02	350	34.32327
4078.88	400	39.2266
4588.74	450	44.12992
5098.60	500	49.03325

4) 压力换算表 (kgf/cm² ↔ psi)

kgf/cm²	⬇	psi	kgf/cm²	⬇	psi	kgf/cm²	⬇	psi	kgf/cm²	⬇	psi
0	0	0	0.773	11	156.5	2.180	31	440.9	4.218	60	853.4
0.0070	0.1	1.422	0.844	12	170.8	2.250	32	455.2	4.922	70	995.6
0.0141	0.2	2.845	0.914	13	184.9	2.320	33	469.4	5.625	80	1137.9
0.0211	0.3	4.267	0.984	14	199.1	2.390	34	483.6	6.328	90	1280.1
0.0281	0.4	5.689	1.055	15	213.4	2.461	35	497.8	7.031	100	1422.3
0.0352	0.5	7.112	1.125	16	227.6	2.531	36	512.0	7.734	110	1564.5
0.0422	0.6	8.534	1.195	17	241.8	2.601	37	526.3	8.437	120	1706.8
0.0492	0.7	9.956	1.266	18	256.0	2.672	38	540.5	9.140	130	1849.0
0.0562	0.8	11.379	1.336	19	270.2	2.742	39	554.7	9.843	140	1991.2
0.0633	0.9	12.801	1.406	20	284.5	2.812	40	568.9	10.55	150	2133.5
0.0703	1	14.22	1.477	21	298.7	2.883	41	583.2	14.06	200	2844.6
0.1406	2	28.45	1.547	22	312.9	2.953	42	597.4	21.09	300	4266.9
0.2109	3	42.67	1.617	23	327.1	3.023	43	611.6	28.12	400	5689.2
0.2812	4	56.89	1.687	24	341.4	3.094	44	625.8	35.15	500	7111.5
0.3515	5	71.12	1.758	25	355.6	3.164	45	640.1	42.18	600	8533.8
0.4218	6	85.34	1.828	26	369.8	3.234	46	654.3	49.22	700	9956.1
0.4922	7	99.56	1.898	27	384.0	3.304	47	668.5	56.25	800	11378.4
0.5625	8	113.79	1.969	28	398.3	3.375	48	682.7	63.30	900	12800.7
0.6328	9	128.01	2.039	29	412.5	3.445	49	696.9	70.31	1000	14223.0
0.7031	10	142.22	2.109	30	426.7	3.515	50	711.2			

5) 能力换算表 (kW ↔ kcal/h)

1kW ↔ 860kcal/h

kW	⬇	1000 kcal/h	kW	⬇	1000 kcal/h	kW	⬇	1000 kcal/h	kW	⬇	1000 kcal/h
0.116	0.1	0.086	1.162	1	0.86	11.62	10	8.6	116.2	100	86
0.232	0.2	0.172	2.325	2	1.72	23.25	20	17.2	232.5	200	172
0.348	0.3	0.258	3.488	3	2.58	34.88	30	25.8	348.8	300	258
0.465	0.4	0.344	4.651	4	3.44	46.51	40	34.4	465.1	400	344
0.581	0.5	0.430	5.813	5	4.33	58.13	50	43.3	581.3	500	433
0.697	0.6	0.516	6.976	6	5.16	69.76	60	51.6	697.6	600	516
0.813	0.7	0.602	8.139	7	6.02	81.39	70	60.2	813.9	700	602
0.930	0.8	0.688	9.302	8	6.88	93.02	80	68.8	930.2	800	688
1.046	0.9	0.774	10.46	9	7.74	104.6	90	77.4	104.6	900	774

6) 长度换算表 (in ↔ mm)

in	mm	in	mm
1/8	3.18	1/64	0.40
1/4	6.35	3/64	1.19
3/8	9.53	5/64	1.98
1/2	12.70	7/64	2.78
5/8	15.88	9/64	3.57
3/4	19.05	11/64	4.39
7/8	22.23	13/64	5.16
1	25.40	15/64	5.95
1/16	1.59	17/64	6.75
3/16	4.76	19/64	7.54
5/16	7.94	21/64	8.33
7/16	11.11	23/64	9.13
9/16	14.29	25/64	9.92
11/16	17.46	27/64	10.72
13/16	20.64	29/64	11.51
15/16	23.81	31/64	12.30
1/32	0.79	33/64	13.10
3/32	2.38	35/64	13.89
5/32	3.97	37/64	14.68
7/32	5.56	39/64	15.48
9/32	7.14	41/64	16.27
11/32	8.73	43/64	17.07
13/32	10.32	45/64	17.86
15/32	11.91	47/64	18.65
17/32	13.49	49/64	19.45
19/32	15.08	51/64	20.24
21/32	16.67	53/64	21.04
23/32	18.26	55/64	21.83
25/32	19.84	57/64	22.62
27/32	21.43	59/64	23.42
29/32	23.02	61/64	24.21
31/32	24.61	63/64	25.00

7) 真空度换算表 (MPa ↔ MPa (abs) ↔ cmHgv ↔ kgf/cm²(abs))

MPa	MPa (abs)	cmHg v	kgf/cm² (abs)	MPa	MPa (abs)	cmHg v	kgf/cm² (abs)
−0.1013	0	76	0	−0.0480	0.0533	36	0.5438
−0.0987	0.0027	74	0.0272	−0.0453	0.0560	34	0.5710
−0.0960	0.0053	72	0.0544	−0.0427	0.0587	32	0.5981
−0.0933	0.0080	70	0.0816	−0.0400	0.0613	30	0.6254
−0.0907	0.0107	68	0.1088	−0.0373	0.0640	28	0.6526
−0.0880	0.0133	66	0.1360	−0.0347	0.0667	26	0.6798
−0.0853	0.0160	64	0.1631	−0.0320	0.0693	24	0.7069
−0.0827	0.0187	62	0.1903	−0.0293	0.0720	22	0.7341
−0.0800	0.0213	60	0.2175	−0.0267	0.0747	20	0.7613
−0.0773	0.0240	58	0.2447	−0.0240	0.0773	18	0.7885
−0.0747	0.0267	56	0.2719	−0.0213	0.0800	16	0.8157
−0.0720	0.0293	54	0.2991	−0.0187	0.0827	14	0.8429
−0.0693	0.0320	52	0.3263	−0.0160	0.0853	12	0.8700
−0.0667	0.0347	50	0.3535	−0.0133	0.0880	10	0.8972
−0.0640	0.0373	48	0.3806	−0.0107	0.0907	8	0.9245
−0.0613	0.0400	46	0.4078	−0.0080	0.0933	6	0.9517
−0.0587	0.0427	44	0.4350	−0.0053	0.0960	4	0.9788
−0.0560	0.0453	42	0.4622	−0.0027	0.0987	2	1.0060
−0.0533	0.0480	40	0.4894	0	0.1013	0	1.0332
−0.0507	0.0507	38	0.5166				

8) 其他

1 kg=2.20462 lb, 1 mm=0.03937 inch
1 U.S.Refrigeration Ton=12,000Btu/h=3,024 kcal/h
1 kgf/cm²=98.0667 kPa=0.980667 bar

2.各种冷媒的饱和蒸汽压曲线图（°C↔MPa（abs），°C↔kgf/cm²（abs））

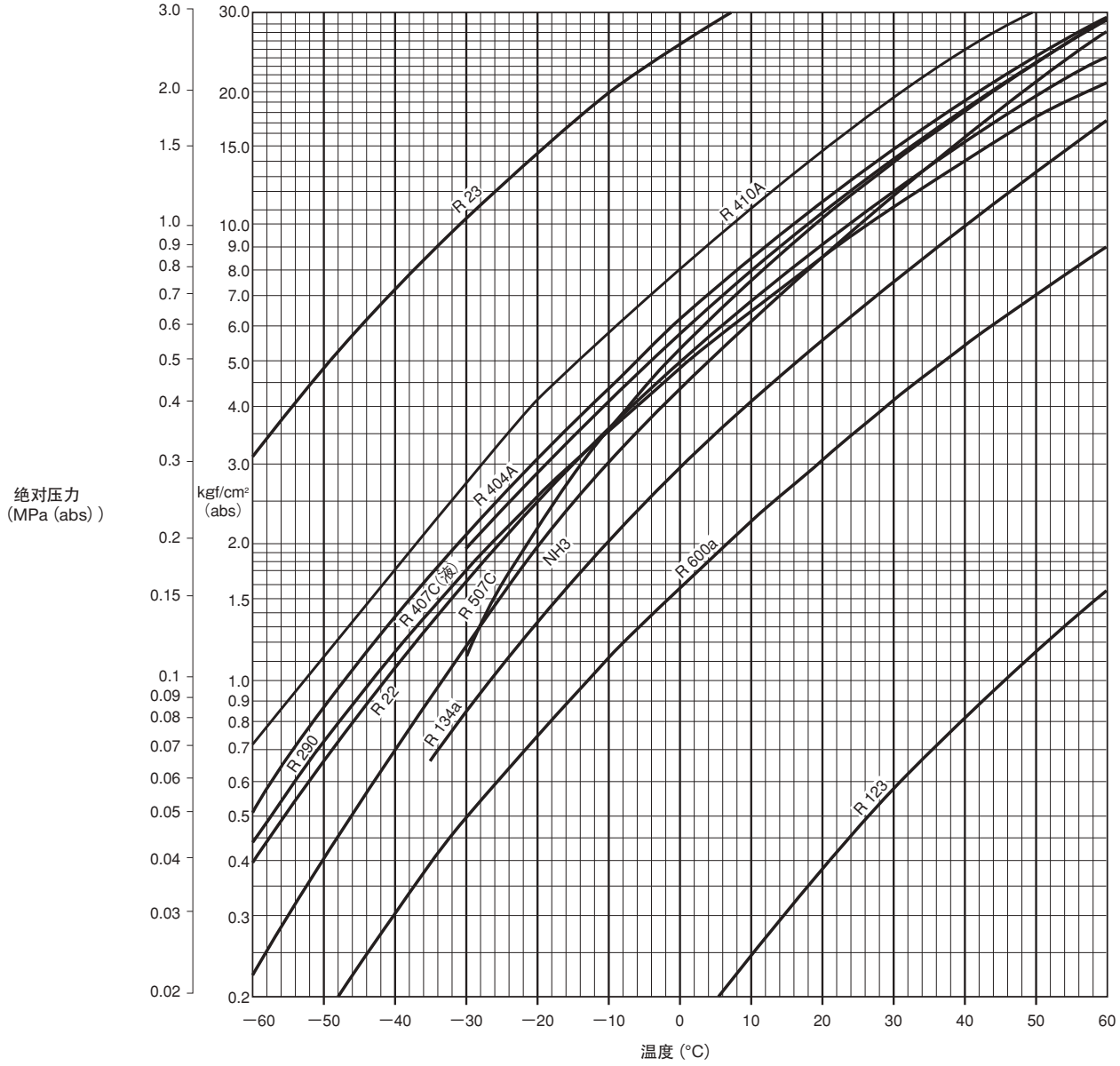

3.标准系统图

1).冷冻系统（附带热气除霜方式）

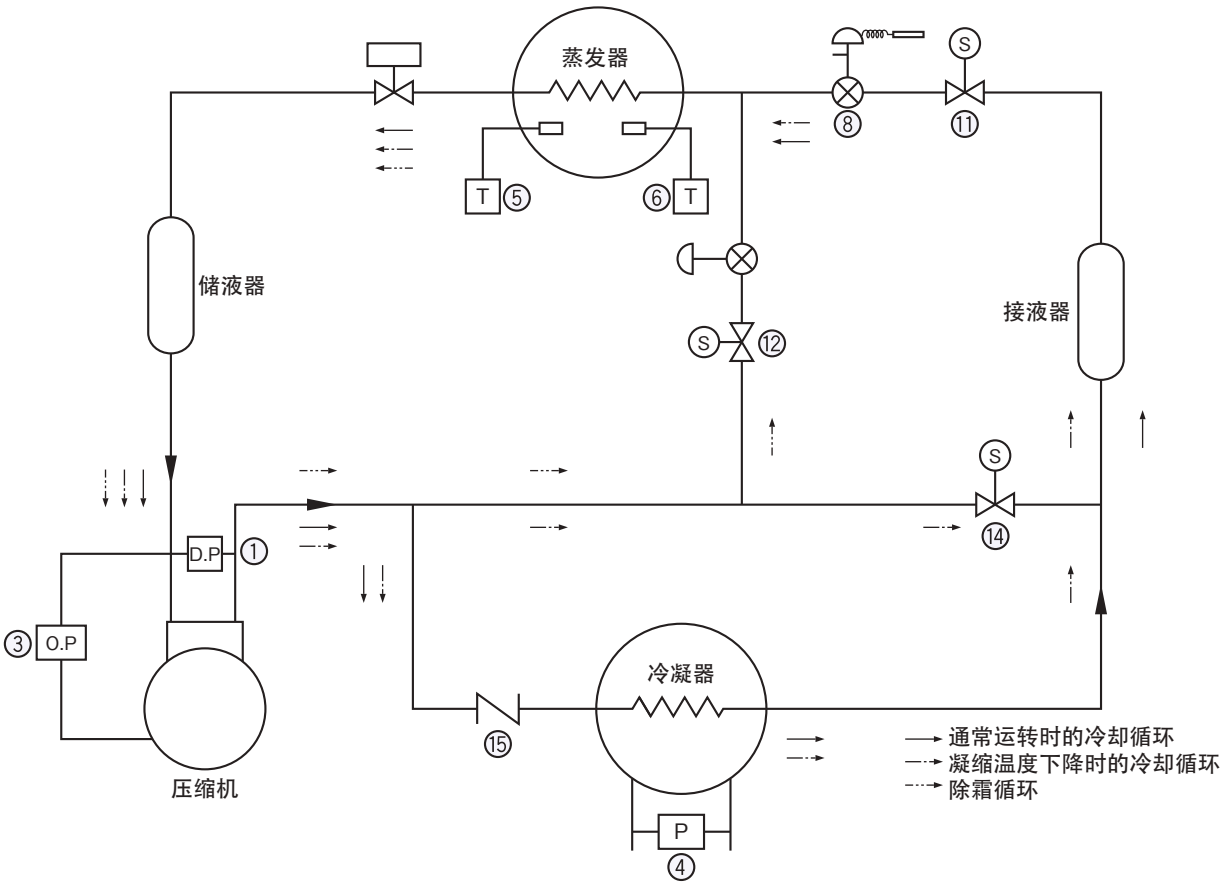

①高低压压力控制器
DYS型

②标准型压力控制器
SYS型

③油压保护用压差控制器
ONS型

④压差可调式压力控制器
WNS型

⑤标准型温度控制器
TNS型

⑥通用型温度控制器
ALS型

⑦步进型温度控制器
DSE型

⑧热力膨胀阀
ATX型

2).热泵系统

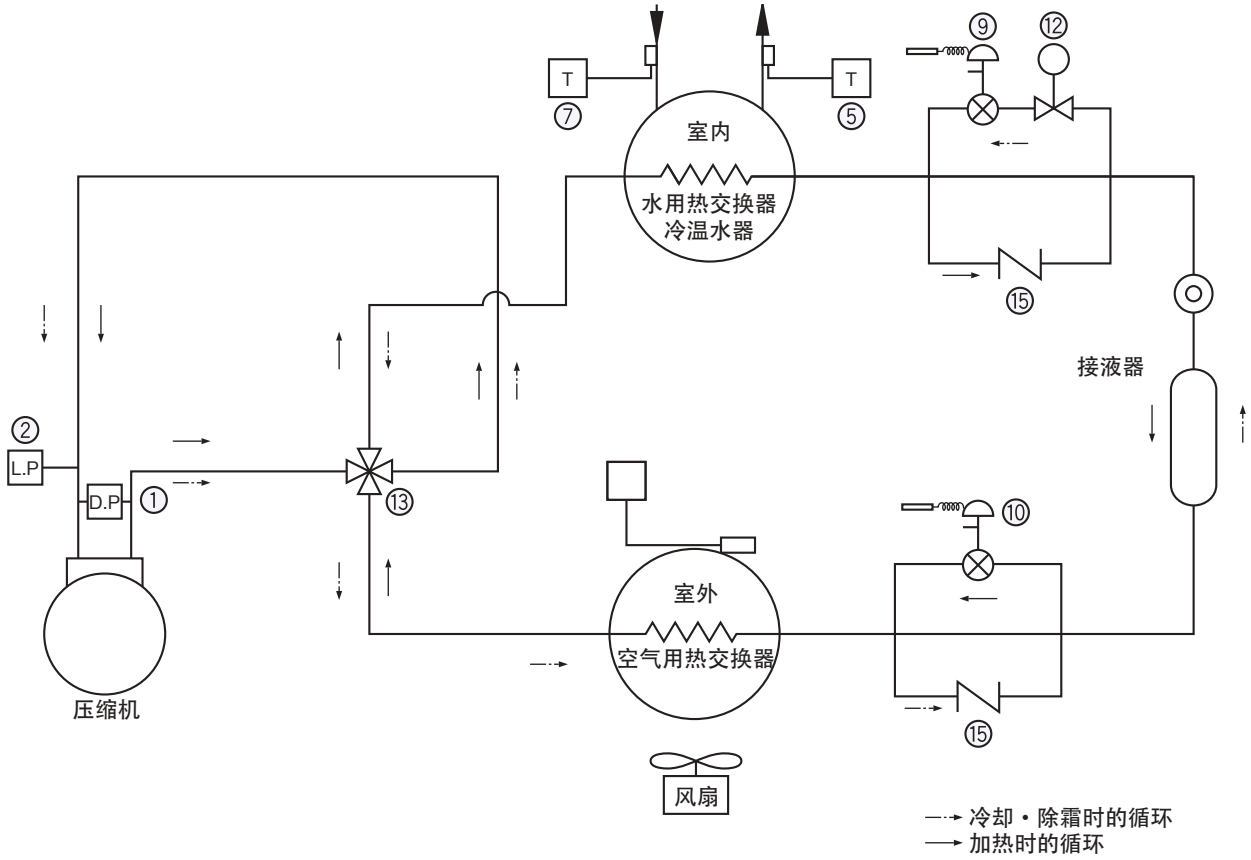

⑨热力膨胀阀
RCX型

⑩热力膨胀阀
SCX型

⑪冷媒用电磁阀
REV…E型

⑫冷媒用电磁阀
REV型

⑬电磁四通换向阀
STF型

⑭冷媒用电磁阀
VPV型

⑮单向阀
BCV型

产品认证一览表

●本公司产品列出型式编号。对某些型式的产品未列出全部型号。
●对某些认可项目列出特殊型号。
●对某些认可项目需要另行收费。
●欲知详情，请与本公司洽询。

安全认证

	型　式		
CE	压力控制器	温度控制器	电磁阀
	ANS(W)(P), DNS(W)(P) FNS(W)(P), HNS(W) ONS(W), SNS(W)(P) WNS(W), DYS, SYS ETB, FTB, HTB, LTB ACB, LCB, CCB, XSK NSK, YNS, HSK	CNS(W)(P), INS(W) TNS(W)(P)	REV, WEV, RPV, STF BPV, VPV, SEV, HPV TEV-S
	流量控制器	风扇速度控制器	
	FQS	RGE, XGE	
UL	压力控制器	温度控制器	电磁阀
	DNS, HNS, SNS, WNS ETB, FTB, HTB, LTB, SYS ACB, XSK, NSK, DYS	CNS, TNS, EWS FWS, LWS, RWS	TEV-S, VPV, *1STF
	流量控制器	电子膨胀阀	风扇速度控制器
	FQS	AKV, UKV, VKV UKV-F, RKV	RGE(单相), XGE
			压力调整阀
			DPR
CQC	压力控制器	电磁阀	电子膨胀阀
	DYS, SYS, ACB, LCB, NSK SNS, HNS, YNS, ONS, WNS	RPV, STF, TEV-S	UKV
		风扇速度控制器	
		RGE	
CSA	压力控制器	风扇速度控制器	
	ETB, FTB, HTB, LTB, ACB, DNS, SNS	RGE(三相)	
IECEE	压力控制器		
	ETB, FTB, HTB, LTB, ACB, LCB, SNS, HNS, WNS, YNS, ONS, DYS, SYS		
DIN	压力控制器		
	ACB, DNS, SNS		
VDE	压力控制器		
	ETB, FTB, HTB, LTB, ACB		
	电磁阀		
	STF(01～20, H01, H02)		

*1:STF-60 除

船级认证

	型　式	
	压力控制器	温度控制器
LR	ANS, DNS FNS, HNS, ONS SNS, WNS, YNS	CNS, INS, TNS
DNV · GL	ANS, DNS FNS, HNS, ONS SNS, WNS, YNS	CNS, INS, TNS
BV	ANS, DNS FNS, HNS, ONS SNS, WNS, YNS	CNS, INS, TNS
ABS	ANS, DNS, FNS HNS, ONS, SNS WNS, YNS	CNS, INS, TNS
NK	ANS, DNS FNS, HNS, ONS SNS, WNS, YNS	CNS, INS, TNS

LR (Lloyd's Register of Shipping)…England
DNV·GL (Det Norske Veritas and Germanischer Lloyd)…(Norway and Germany)
BV (Bureau Veritas)…France
ABS (American Bureau of Shipping)…America
NK (Nippon Kaiji Kyokai)…Japan

保护等级

型　式	保护等级
压力控制器	
ONS, WNS, YNS, DYS SYS, ETB, FTB, HTB, LTB	IP20
ANS, FNS, HNS, SNS, DNS	IP20(标准型) IP44(可选配件上盖)
ANS(W), DNS(W), FNS(W) HNS(W), ONS(W), SNS(W) WNS(W)	IP62
ACB(防滴型)	IP65
ANS(P), DNS(P), FNS(P) SNS(P), NSK(BH)	IP66
温度・湿度控制器	
EWS, FWS, LWS, RWS ALS, BLS, PWS, ARS WRS, AHS	IP20
TNS, CNS, INS	IP20(标准型) IP44(可选配件上盖)
*2ALE, BLE	IP44
CNS(W), INS(W), TNS(W)	IP62
CNS(P), TNS(P)	IP66

*2:产品前面的保护等级

型　式	保护等级
脉冲变换器	
LNE	IP20
电磁阀	
REV(W), UEV(W), WEV(W)	IP34
RPV(DIN型)	IP65
RPV(电线型)	IP67
阻尼器及阀马达致动器	
EGK, WGK	IP62
流量控制器	
FQS(标准型)	IP20
FQS(防滴型)	IP62
风扇速度控制器	
RGE	IP54
XGE	IP65
自动温度记录计	
AKM	IP20

・本目录上的IP保护等级是基本上根据JIS C 0920本公司测定的数值。
・上述的IP保护等级是为选定产品的大体基准。
・如需要外部机关发行的证明文件，请联系我们。

压力控制器

小型压力控制器 · 9–10
ACB, LCB 型

小型压力控制器 · 11–12
LTB, ETB, HTB, FTB 型

标准型压力控制器 · 13–14
SNS, HNS 型

高低压压力控制器 · 15–16
DNS 型

标准型压力控制器 · 17
SYS 型

高低压压力控制器 · 18
DYS 型

高感度压力控制器 · 19–20
FNS, ANS 型

油压保护用压差控制器 · 21–22
ONS 型

压差控制器 · 23
WNS, YNS 型

压力传感器 · 24–26
NSK, XSK 型

小型压力控制器（隔膜式）
（大批量产品）

ACB, LCB 型

SAGInoMIYA

概要

- 受压部是使用金属隔膜的小型压力控制器，动作压力始终保持固定（出厂设定）。
- ACB型亦可按UL，CSA，CE规格制作。

CE 规格产品（ACB型、LCB型：应客户要求提供）
UL 认证产品（ACB型：应客户要求提供）

ACB、LCB 型

ACB、LCB 型

通用规格

流体温度：－30～120 ℃（无冻结）
环境温度：－30～100 ℃

技术参数

单位：MPa{kgf/cm²}

型　号	接点形式	設定値 Off	設定値 On	最大工作压力	接头形状	端子结构（尺寸）	用　途	重　量 (kg)
ACB	SPST 压力下降时闭 (A)	4.2{42}	3.3{33}	4.5{45}	1/4″ 铜管接头 或 喇叭内螺纹	开放型（①・③）或 防滴型（②・④）	高压力切断	开放型 0.03 防滴型 0.06
		3.1{31}	2.4{24}					
		2.8{28}	2.2{22}					
		2.6{26}	2.1{21}					
		2.3{23}	1.8{18}					
	SPST 压力下降时闭 ＋手动复位 (B)	2.8{28}	2.1{21}			防滴型（⑤）		0.06
		2.6{26}	2.0{20}					
		2.3{23}	1.8{18}					
	SPDT (C)	2.8{28}	2.2{22}			开放型（⑥）或 防滴型（⑦）		开放型 0.03 防滴型 0.08
		2.6{26}	2.1{21}					
		2.3{23}	1.8{18}					
	SPDT＋手动复位 (D)	2.8{28}	2.1{21}			防滴型（⑧）		0.08
		2.6{26}	2.0{20}					
		2.3{23}	1.8{18}					
LCB	SPST 压力上升时闭 (E)	0.22{2.2}	0.36{3.6}	1.5{15}		开放型（①・③）或 防滴型（②・④）	低压力切断	开放型 0.03 防滴型 0.06
		0.17{1.7}	0.27{2.7}					
		0.07{0.7}	0.17{1.7}					
		0.05{0.5}	0.15{1.5}					

电气额定值

额定值分类			M（中电流）			L（小电流）			T（微弱电流）
额定电流（A）		额定电压（V） 功率（cosφ）	125V. AC	250V. AC	12V. DC	125V. AC	250V. AC	12V. DC	12/24V. DC
无感电流		1	1～6	1～4	1～4	0.02～2	0.02～1	0.05～0.1	0.01～0.05
感应电流	满载电流	0.75			—			—	—
	浪涌电流	—	1～24	1～16		0.02～8	0.02～4		

接点形式

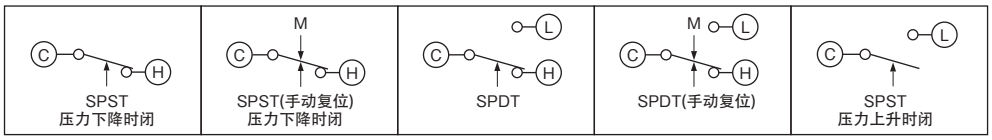

(A) (B) (C) (D) (E)

箭头↑ :表示压力上升时的动作方向。
箭头M↓:表示手动复位的动作方向。

接头形状

单位 : mm

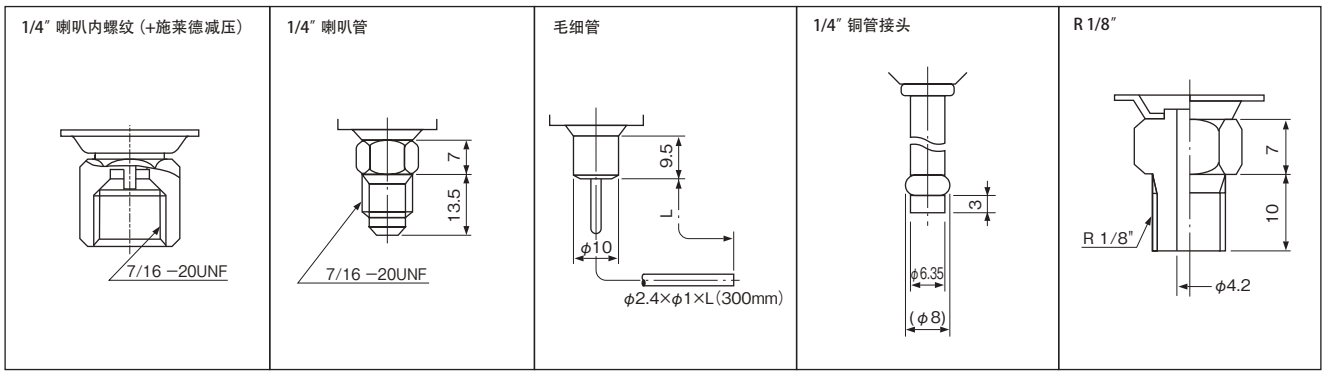

尺寸

单位 : mm

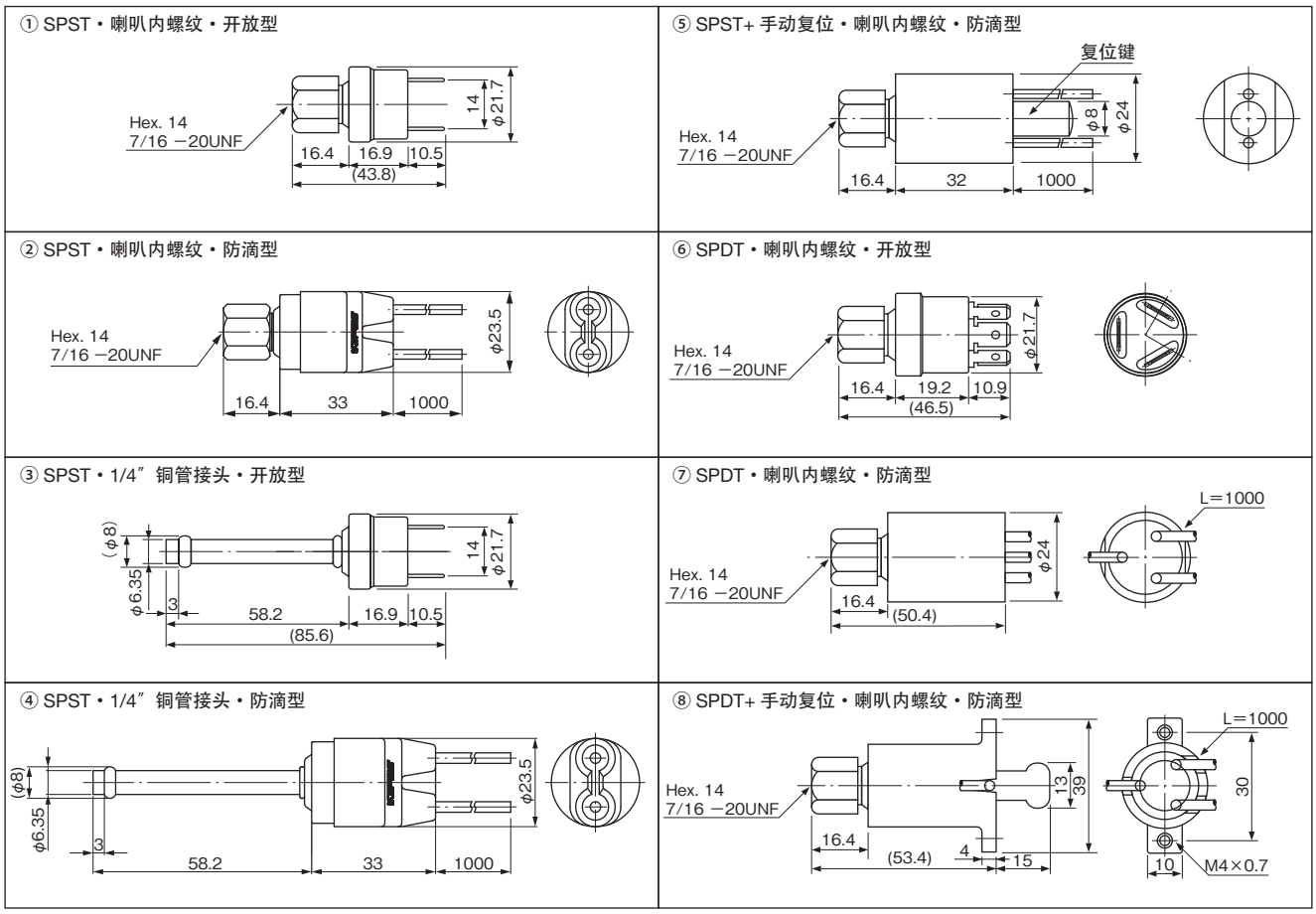

小型压力控制器
（大批量产品）

LTB, ETB, HTB, FTB 型

SAGInoMIYA

概要

- 受压部是使用铜合金波纹管的控制器，全部机型的动作压力均为出厂设定。
- FTB型附异常高压自动保险（OFF）功能。

CE 规格产品（应客户要求提供）
UL 认证产品（应客户要求提供）

HTB 型

FTB 型

通用规格

毛细管长度：1000㎜（标准）
300，600，800，1500㎜（特殊）
流体温度：　－20～120℃
环境温度：　－20～70℃
连接端子的形状：紧固端子（＃250）

技术参数

单位：MPa{kgf/cm²}

型　号	使用压力	压力范围 最　低	压力范围 最　高	压　差	出厂时设定值 On	出厂时设定值 Off	最大工作压力	接头形状	*电气额定值	重量 (kg)
LTB–A301	低　压	0	0.392 {4}	0.059～0.147 {0.6～1.5}	0.294 {3}	0.196 {2}	1.5 {15}	①	H	0.08
LTB–A302									M	
LTB–A303									L	
LTB–A304								②	H	
LTB–A305									M	
LTB–A306									L	
ETB–A301		0.098 {1}	0.245 {2.5}	压力下降时自动动作 压力上升时手动复位	手动复位	0.098 {1}		①	H	0.1
ETB–A302									M	
ETB–A303									L	
ETB–A304								②	H	
ETB–A305									M	
ETB–A306									L	
HTB–A301	高　压	0.78 {8}	1.96 {20}	0.29～0.49 {3～5}	1.96 {20}	2.45 {25}	3.3 {33}	①	H	0.09
HTB–A302									M	
HTB–A303									L	
HTB–A304		1.96 {20}	2.94 {30}	0.29～0.69 {3～7}				②	H	
HTB–A305									M	
HTB–A306									L	
FTB–A301		0.78 {8}	2.94 {30}	压力上升时自动动作 压力下降时手动复位	手动复位			①	H	0.1
FTB–A302									M	
FTB–A303									L	
FTB–A304								②	H	
FTB–A305									M	
FTB–A306									L	

•保护等级：IP20

*请参照下面的电气额定值

电气额定值

额定电压 (V) / 额定电流 (A)		接点	功率 (cosφ)	H（大电流） 125V. AC	H（大电流） 250V. AC	M（中电流） 125V. AC	M（中电流） 250V. AC	L（小电流） 125V. AC	L（小电流） 250V. AC
无感电流		C–L	1	1～10	1～10	1～3	0.5～1.5	0.02～2	0.02～1
感应电流	满载电流		0.75	1～6	1～6	1～2	0.5～1		
	浪涌电流		—	1～24	1～24	1～8	0.5～4	0.02～8	0.02～4
无感电流		C–H	1	1～16	1～16		0.5～5	0.02～2	0.02～1
感应电流	满载电流		0.75			1～6	0.5～4		
	浪涌电流		—	1～64	1～64	1～24	0.5～16	0.02～8	0.02～4

接点形式

LTB 和 HTB 型

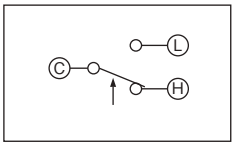

ETB 型（M2 : 手动复位）

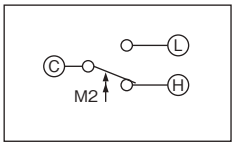

FTB 型（M1 : 手动复位）

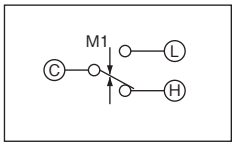

C	共同接头
L	压力上升时闭
H	压力下降时闭

箭头↑:表示压力上升时的动作方向。
箭头M1↓M2↑:表示手动复位方向。

接头形状

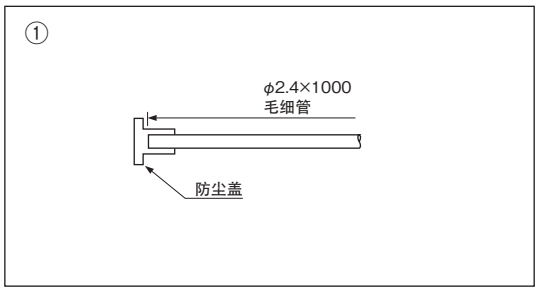

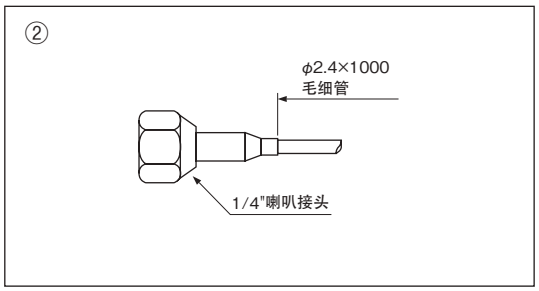

如需要，可提供1/4″铜管接头

尺寸

LTB 型

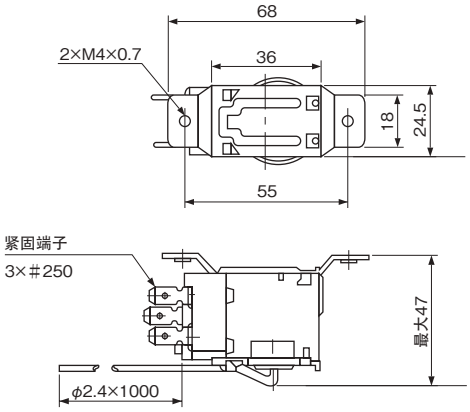

ETB 型

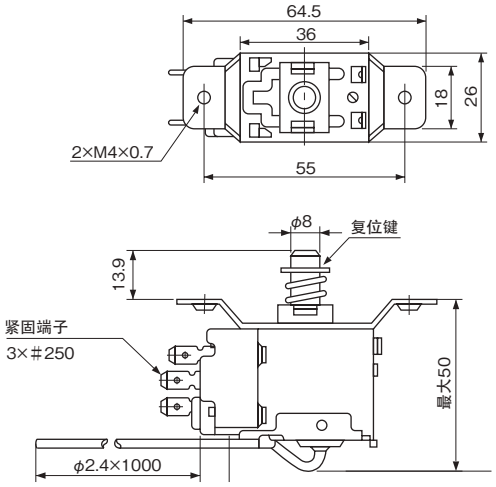

HTB 型

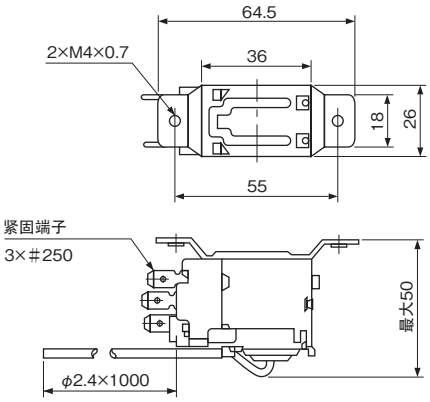

FTB 型

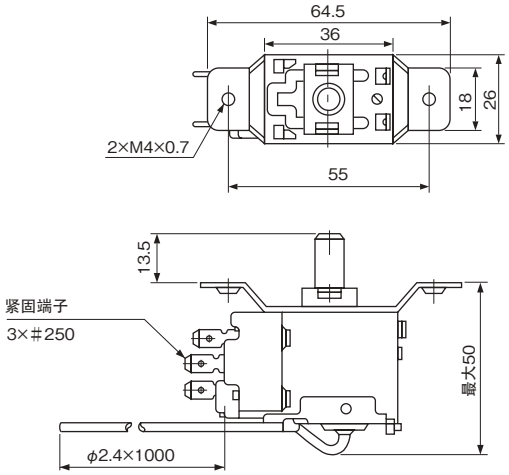

单位 : mm

标准型压力控制器

SNS,HNS 型

SAGInoMIYA

概要

SNS 型

- 本产品为通用型压力控制器，享有佳誉，性能好，寿命长。
- 标准型：IP20（可选配件上盖：IP44）

HNS 型

- 本产品为高压控制用压力控制器。开关压力差固定，具有手动复位功能。
- 标准型：IP20（可选配件上盖：IP44）

※鹭宫还生产防滴型、防爆型产品。

•防滴型及防水型（HNS型除外）：应客户要求提供（请参照48-49，50-51页）

CE 规格产品（应客户要求提供）
UL 认证产品（应客户要求提供）

SNS 型

HNS 型

通用规格

流体温度：－20～120 ℃
环境温度：－20～70 ℃

技术参数

SNS型－自动复位型

单位：MPa{kgf/cm²}

型 号	调整范围		开关压差		出厂时设定值		最大工作压力	接点压形式	重量 (kg)
	最 小	最 大	最 小	最 大	Off（On）	On（Off）			
SNS–C101X	－0.06 {－50cmHg}	0.1 {1}	0.015 {0.15}	0.05 {0.5}	0.025 {0.25}	0.05 {0.5}	0.3 {3}	图 1	0.33
SNS–C102X	－0.02 {－20cmHg}	0.2 {2}	0.025 {0.25}	0.15 {1.5}			0.5 {5}		
SNS–C103X	－0.06 {－50cmHg}	0.3 {3}	0.035 {0.35}	0.2 {2}	0.05 {0.5}	0.15 {1.5}	1 {10}		
SNS–C104X	－0.06 {－50cmHg}	0.4 {4}	0.04 {0.4}		0.1 {1}	0.2 {2}	1.5 {15}		
SNS–C106X	－0.06 {－50cmHg}	0.6 {6}	0.06 {0.6}	0.4 {4}	0.2 {2}	0.3 {3}			
SNS–C110X	0.1 {1}	1 {10}	0.1 {1}	0.3 {3}	0.4 {4}	0.6 {6}			
SNS–C120X	0.5 {5}	2 {20}	0.2 {2}	0.5 {5}	1.2 {12}	1.5 {15}	3 {30}		
SNS–C130X		3 {30}	0.3 {3}	1 {10}	2 {20}	2.5 {25}	3.3 {33}		
SNS–C135X	1 {10}	3.5 {35}	0.5 {5}	1.5 {15}	2.5 {25}	3 {30}	3.8 {38}		

SNS型－手动复位型

单位：MPa{kgf/cm²}

型 号	调整范围		手动复位	出厂时设定值		最大工作压力	接点形式	重量 (kg)
	最 小	最 大		Off	On			
SNS–C102XM2	－0.02 {－20cmHg}	0.2 {2}	压力上升时手动复位，※1 压力下降时自动动作	0.025 {0.25}	手动复位	0.5 {5}	图 2	0.33
SNS–C106XM2	－0.06 {－50cmHg}	0.6 {6}		0.2 {2}		1.5 {15}		
SNS–C130XM2	0.5 {5}	3 {30}		2 {20}		3.3 {33}		

HNS型－自动复位型

单位：MPa{kgf/cm²}

型 号	调整范围		开关压差	出厂时设定值		最大工作压力	接点形式	重量 (kg)
	最 小	最 大	固定	Off	On			
HNS–C130X	0.8 {8}	3 {30}	0.3～0.5 {3～5}	2 {20}	1.6 {16}	3.3 {33}	图 3	0.24

HNS型－手动复位型

单位：MPa{kgf/cm²}

型 号	调整范围		手动复位	出厂时设定值		最大工作压力	接点形式	重量 (kg)
	最 小	最 大		Off	On			
HNS–C130XM1	0.8 {8}	3 {30}	压力上升时自动动作，压力下降时手动复位 ※2	2 {20}	手动复位	3.3 {33}	图 4	0.24

※1 规定压力以上的压力上升后，请按复位开关。
压力区分
02…约0.04MPa
06…约0.1MPa
30…约0.5MPa
※2 约0.7MPa以上的压力下降后，请按手动复位开关。

电气额定值

额定电流（A） \ 额定电压（V）		功率（cosφ）	125/250V. AC
无感电流		1	12
感应电流	满载电流	0.75	
	浪涌电流	—	72

最小使用电流:50mA

接点形式

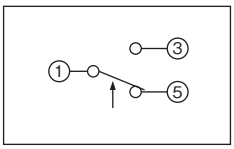

图 1

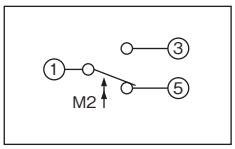

图 2

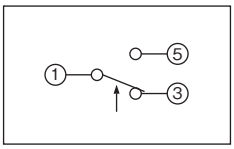

图 3

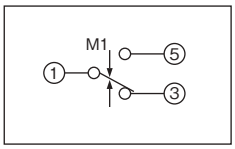

图 4

	图 1 和 2	图 3 和 4
1	共同接头	共同接头
3	压力上升时闭	压力上升时开
5	压力下降时闭	压力下降时开

箭头↑:表示压力上升时动作方向。
箭头M1↓M2↑:表示手动复位方向。

接头形状

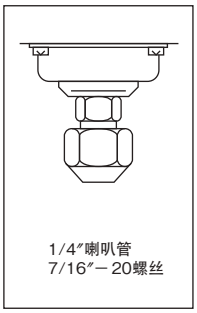

标准

应客户要求提供其他形状(请参照45,46页)

尺寸

标准型

SNS型

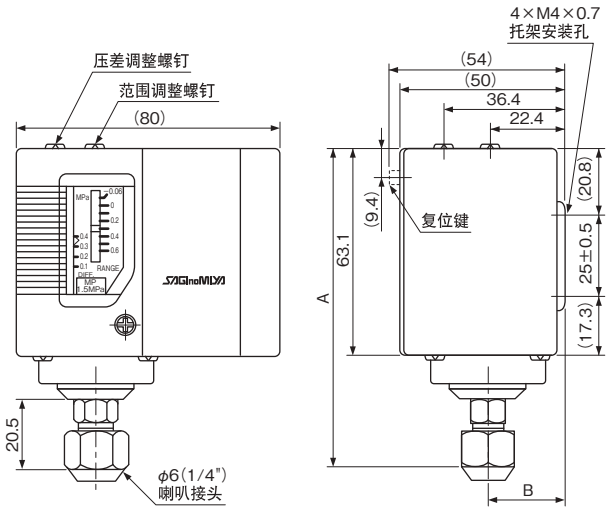

型号	单位 : mm	
	A	B
SNS–C101X	113.3	22.4
SNS–C102X	99.7	
SNS–C103X		
SNS–C104X	96.8	
SNS–C106X		
SNS–C110X		
SNS–C120X	95.9	18.4
SNS–C130X	93.5	
SNS–C135X		
SNS–C102XM2	99.7	22.4
SNS–C106XM2	96.8	
SNS–C130XM2	93.5	18.4

HNS型

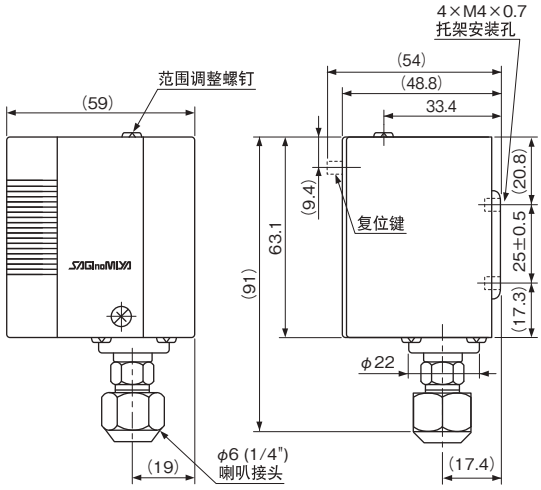

单位 : mm

高低压压力控制器

DNS 型

SAGInoMIYA

概要

- 本产品是将制冷装置的高压侧的过压保护和低压侧的控制集于一体的控制器。
- 除自动复位、高压手动复位，高低压手动复位型之外，还备有报警回路附属型，报警灯附属型等种类。
- 标准型：IP20（可选配件上盖：IP44）

※鹭宫还生产防滴型、防爆型产品。

•防滴型及防水型：应客户要求提供（请参照49，50页）

CE 规格产品（应客户要求提供）
UL 认证产品（应客户要求提供）

通用规格

流体温度：－20～120 ℃
环境温度：－20～70 ℃

技术参数

自动复位型

单位：MPa{kgf/cm²}

型 号	压力侧	调整范围		开关压差		出厂时设定值		最大工作压力	接点形式	重量 (kg)
		最 小	最 大	最 小	最 大	Off	On			
DNS–D304X	低压侧	－0.06 {－50cmHg}	0.4 {4}	0.04 {0.4}	0.2 {2}	0.1 {1}	0.2 {2}	1.5 {15}	图 1	0.49
	高压侧	0.8 {8}	3 {30}	约 0.4 固定 { 约 4 固定 }		2 {20}	1.6 {16}	3.3 {33}		
DNS–D306X	低压侧	－0.06 {－50cmHg}	0.6 {6}	0.06 {0.6}	0.4 {4}	0.2 {2}	0.3 {3}	1.5 {15}		
	高压侧	0.8 {8}	3 {30}	约 0.4 固定 { 约 4 固定 }		2 {20}	1.6 {16}	3.3 {33}		
DNS–D604X	低压侧	－0.06 {－50cmHg}	0.4 {4}	0.04 {0.4}	0.2 {2}	0.1 {1}	0.2 {2}	1.5 {15}	图 2	
	高压侧	0.8 {8}	3 {30}	约 0.4 固定 { 约 4 固定 }		2 {20}	1.6 {16}	3.3 {33}		
DNS–D606X	低压侧	－0.06 {－50cmHg}	0.6 {6}	0.06 {0.6}	0.4 {4}	0.2 {2}	0.3 {3}	1.5 {15}		
	高压侧	0.8 {8}	3 {30}	约 0.4 固定 { 约 4 固定 }		2 {20}	1.6 {16}	3.3 {33}		

手动复位型

单位：MPa{kgf/cm²}

型 号	压力侧	调整范围		开关压差		出厂时设定值		最大工作压力	接点形式	重量 (kg)
		最 小	最 大	最 小	最 大	Off	On			
DNS–D304XM	低压侧	－0.06 {－50cmHg}	0.4 {4}	0.04 {0.4}	0.2 {2}	0.1 {1}	0.2 {2}	1.5 {15}	图 3	0.49
	高压侧	0.8 {8}	3 {30}	压力上升时自动动作，压力下降时手动复位		2 {20}	手动复位	3.3 {33}		
DNS–D306XM	低压侧	－0.06 {－50cmHg}	0.6 {6}	0.06 {0.6}	0.4 {4}	0.2 {2}	0.3 {3}	1.5 {15}		
	高压侧	0.8 {8}	3 {30}	压力上升时自动动作，压力下降时手动复位		2 {20}	手动复位	3.3 {33}		
DNS–D604XM	低压侧	－0.06 {－50cmHg}	0.4 {4}	0.04 {0.4}	0.2 {2}	0.1 {1}	0.2 {2}	1.5 {15}	图 4	
	高压侧	0.8 {8}	3 {30}	压力上升时自动动作，压力下降时手动复位 ※2		2 {20}	手动复位	3.3 {33}		
DNS–D606XM	低压侧	－0.06 {－50cmHg}	0.6 {6}	0.06 {0.6}	0.4 {4}	0.2 {2}	0.3 {3}	1.5 {15}		
	高压侧	0.8 {8}	3 {30}	压力上升时自动动作，压力下降时手动复位 ※2		2 {20}	手动复位	3.3 {33}		
DNS–D606XMM	低压侧	－0.06 {－50cmHg}	0.6 {6}	压力上升时手动复位 ※1，压力下降时自动动作		0.2 {2}		1.5 {15}	图 5	
	高压侧	0.8 {8}	3 {30}	压力上升时自动动作，压力下降时手动复位 ※2		2 {20}		3.3 {33}		

※1　约0.1MPa以上的压力上升后，请按复位开关。
※2　约0.7MPa以上的压力下降后，请按手动复位开关。

电气额定值

额定电流（A） \ 额定电压（V）		功率（cosφ）	125/250V. AC
无感电流		1	12
感应电流	满载电流	0.75	
	浪涌电流	—	72

最小使用电流:50mA

接点形式

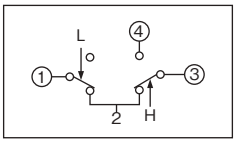

图 1

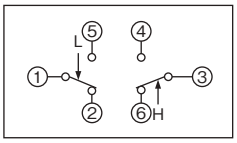

图 2

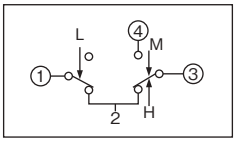

图 3

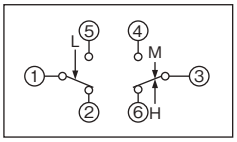

图 4

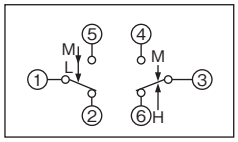

图 5

箭头↓L:表示低压侧压力上升时动作方向。
箭头↑H:表示高压侧压力上升时动作方向。
箭头↓M:表示手动复位方向。

接头形状

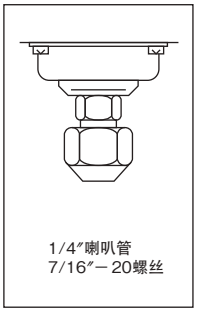

标准

应客户要求提供其他形状（请参照45,46页）

尺寸

标准型

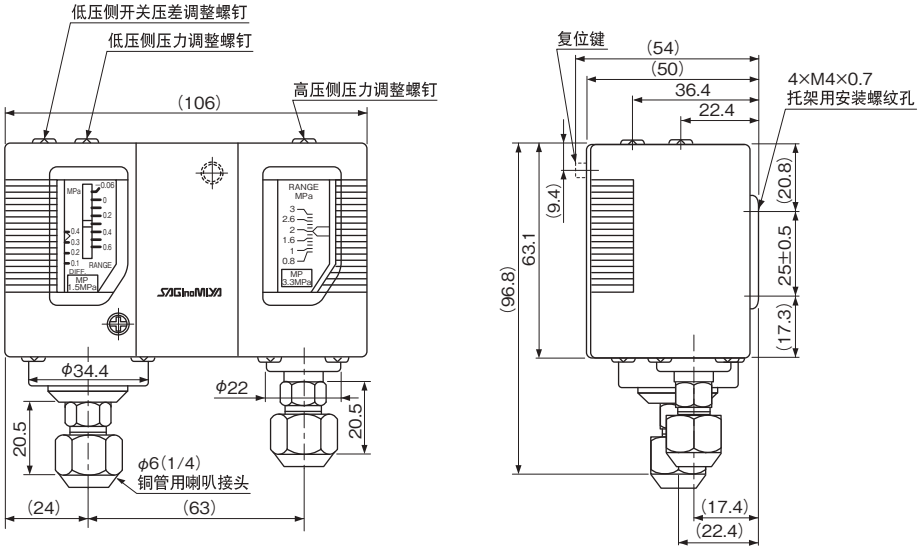

单位 : mm

标准型压力控制器

SYS 型

SAGInoMIYA

概要

- 本产品为通用型压力控制器，享有佳誉，性能好，寿命长。
- R410A对应(SYS-C140X0)。
- 全新设计采用大幅提高视觉性的刻度板。
- 小型，轻便。

CE 规格产品(应客户要求提供)

通用规格

流体温度：－20～120℃
环境温度：－20～70℃

技术参数

自动复位型

单位：MPa{kgf/cm²}

*1 型号	*2 冷媒	调整范围 最小	调整范围 最大	开关压差 *3 最小	开关压差 最大	出厂时设定值 Off（On）	出厂时设定值 On（Off）	最大工作压力	接点形式	重量(kg)
SYS–C103X0	R404A,R407C R134a,R22	－0.06 {－50cmHg}	0.3 {3}	0.035 {0.35}	0.2 {2}	0.05 {0.5}	0.15 {1.5}	1.65 {16.5}	图 1	0.25
SYS–C106X0			0.6 {6}	0.06 {0.6}	0.4 {4}	0.2 {2}	0.3 {3}			
SYS–C110X0		0.1 {1}	1 {10}	0.1 {1}	0.3 {3}	0.4 {4}	0.6 {6}			
SYS–C130X0		0.5 {5}	3 {30}	0.3 {3}	1 {10}	1.5 {15}	2 {20}	3.3 {33}		
SYS–C135X0		1 {10}	3.5 {35}	0.5 {5}	1.5 {15}	2 {20}	2.5 {25}	3.8 {38}		
SYS–C140X0	R410A,等		4.3 {43}		1 {10}			4.7 {47}		

手动复位型

单位：MPa{kgf/cm²}

*1 型号	*2 冷媒	调整范围 最小	调整范围 最大	手动复位	出厂时设定值 Off (On)	出厂时设定值 On (Off)	最大工作压力	接点形式	重量(kg)
SYS–C106X0M2	R404A, R407C R134a, R22	－0.06 {－50cmHg}	0.6 {6}	压力上升时手动复位 ※1 压力下降时自动动作	0.2 {2}	手动复位	1.65 {16.5}	图 2	0.25
SYS–C130X0M2		0.5 {5}	3 {30}		1.5 {15}		3.3 {33}		

•保护等级：IP20
*1 标准显示单位为MPa；但也可根据需要，通过切换目录号的“X0”部分以其他单位进行显示。
[X0:MPa, X1:bar, X2:kgf/cm², X3:kPa, X4:lbf/in², X5:psi]
*2 SYS-C140X0以外的产品不应对R410A冷媒。
*3 为包括仪器示值误差在内的平均值。

※1 规定压力以上的压力上升后，请按复位开关。
压力区分
06…约0.1MPa
30…约0.5MPa

电气额定值

额定电压（V） / 额定电流（A）		功率(cosφ)	125/250V. AC
无感电流		1	12
感应电流	满载电流	0.75	
	浪涌电流	—	72

最小使用电流：50mA

接点形式

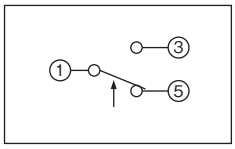

图 1

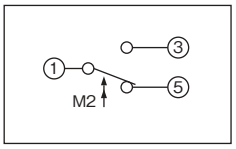

图 2

	图 1 和图 2
1	共同接头
3	压力上升时闭
5	压力下降时闭

箭头↑：表示压力上升时动作方向。
箭头↑M2：表示手动复位方向。

尺寸

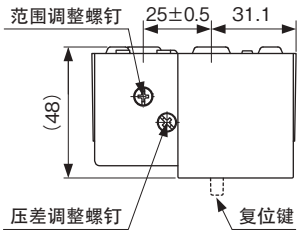

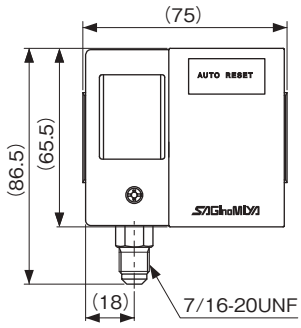

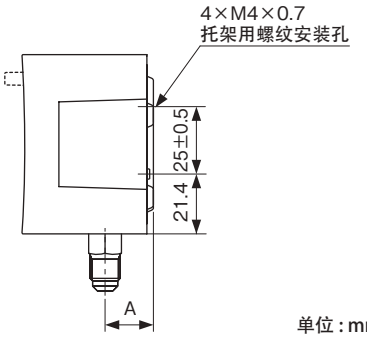

型号	A
SYS-C103～110	17.7
SYS-C130～140	16.7

单位：mm

高低压压力控制器

DYS 型

SAGInoMIYA

概要

- 本产品是将制冷装置的高压侧的过压保护和低压侧的控制集于一体的控制器。
- 全新设计采用大幅提高视觉性的刻度板。
- 小型，轻便。
- 除自动复位、高压手动复位，高低压手动复位型等种类。

CE 规格产品（应客户要求提供）

通用规格

流体温度：－20～120℃
环境温度：－20～70℃

技术参数

自动复位型

单位：MPa{kgf/cm²}

*1 型　号	压力侧	调整范围 最　小	调整范围 最　大	开关压差 *2 最　小	开关压差 最　大	出厂时设定值 Off	出厂时设定值 On	最大工作压力	接点形式	重量 (kg)
DYS–D306X0	低压侧	－0.06 {－50cmHg}	0.6 {6}	0.06 {0.6}	0.4 {4}	0.2 {2}	0.3 {3}	1.65 {16.5}	图 1	0.40
	高压侧	0.8 {8}	3 {30}	0.4 ～ 0.6 固定 {4 ～ 6 固定 }		2 {20}	1.5 {15}	3.3 {33}		
DYS–D606X0	低压侧	－0.06 {－50cmHg}	0.6 {6}	0.06 {0.6}	0.4 {4}	0.2 {2}	0.3 {3}	1.65 {16.5}	图 2	
	高压侧	0.8 {8}	3 {30}	0.4 ～ 0.6 固定 {4 ～ 6 固定 }		2 {20}	1.5 {15}	3.3 {33}		

手动复位型

单位：MPa{kgf/cm²}

*1 型　号	压力侧	调整范围 最　小	调整范围 最　大	开关压差 *2 最　小	开关压差 最　大	出厂时设定值 Off	出厂时设定值 On	最大工作压力	接点形式	重量 (kg)
DYS–D306X0M	低压侧	－0.06 {－50cmHg}	0.6 {6}	0.06 {0.6}	0.4 {4}	0.2 {2}	0.3 {3}	1.65 {16.5}	图 3	0.40
	高压侧	0.8 {8}	3 {30}	压力上升时自动动作，压力下降时手动复位 ※2		2 {20}	手动复位	3.3 {33}		
DYS–D606X0M	低压侧	－0.06 {－50cmHg}	0.6 {6}	0.06 {0.6}	0.4 {4}	0.2 {2}	0.3 {3}	1.65 {16.5}	图 4	
	高压侧	0.8 {8}	3 {30}	压力上升时自动动作，压力下降时手动复位 ※2		2 {20}	手动复位	3.3 {33}		
DYS–D606X0MM	低压侧	－0.06 {－50cmHg}	0.6 {6}	压力上升时手动复位 ※1，压力下降时自动动作		0.2 {2}		1.65 {16.5}	图 5	
	高压侧	0.8 {8}	3 {30}	压力上升时自动动作，压力下降时手动复位 ※2		2 {20}		3.3 {33}		

•保护等级：IP20
*1 标准显示单位为MPa ；但也可根据需要，通过切换目录号的“X0”部分以其他单位进行显示。
[X0:MPa, X1:bar, X2:kgf/cm², X3:kPa, X4:lbf/in², X5:psi]
*2 为包括仪器示值误差在内的平均值。

※1　约0.1MPa以上的压力上升后，请按复位开关。
※2　约0.7MPa以上的压力下降后，请按手动复位开关。

电气额定值

额定电压（V） / 额定电流（A）		功率 (cosφ)	125/250V. AC
无感电流		1	12
感应电流	满载电流	0.75	
	浪涌电流	—	72

最小使用电流：50mA

接点形式

（请参照16页）

尺寸

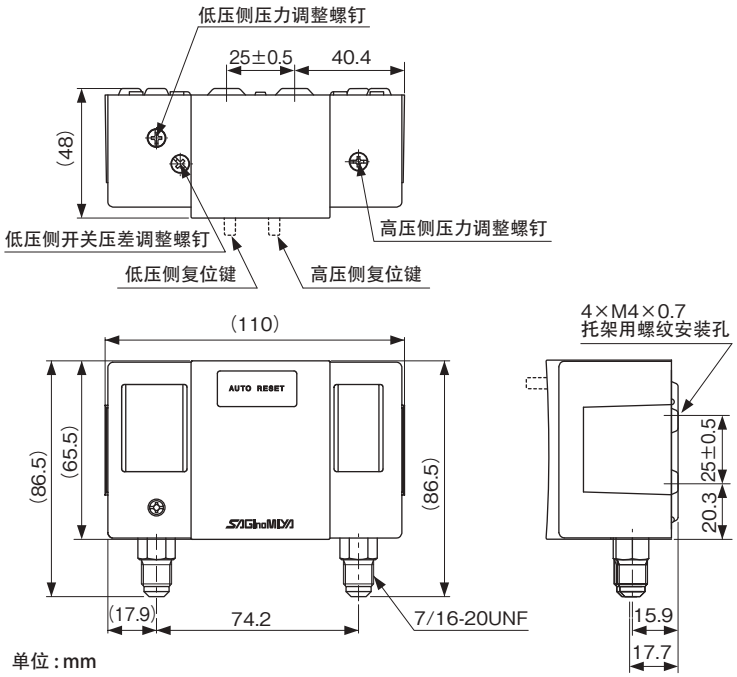

单位：mm

高感度压力控制器

FNS, ANS 型

SAGInoMIYA

概要

FNS 型

- 本产品具有小型，开关压差(固定)的特点。
- 标准型：IP20(可选配件上盖：IP44)

ANS 型

- 本产品能够变换压差。
- 标准型：IP20
  (可选配件上盖：IP44 ※加上盖时要卸下范围调整旋钮。)

※鹭宫还生产防滴型、防爆型产品。
•防滴型及防水型：应客户要求提供(请参照51页)

CE 规格产品(应客户要求提供)

FNS 型

ANS 型

通用规格

流体温度：−20～120℃
环境温度：−20～70℃

技术参数

FNS型—固定压差型

单位：MPa{kgf/cm²}

型　号	调整范围		开关压差	出厂时设定值		最大工作压力	重量 (kg)
	最　小	最　大	固　定	Off	On		
FNS–C101X	−0.06 {−50cmHg}	0.1 {1}	约 0.006 (约 0.06)	(0.019) {(0.19)}	0.025 {0.25}	0.3 {3}	0.32
FNS–C102X	−0.02 {−20cmHg}	0.2 {2}	约 0.008 (约 0.08)	(0.042) {(0.42)}	0.05 {0.5}	0.5 {5}	
FNS–C106X	−0.06 {−50cmHg}	0.6 {6}	约 0.02 (约 0.2)	(0.28) {(2.8)}	0.3 {3.0}	1.5 {15}	
FNS–C110X	0.1 {1}	1 {10}	约 0.025 (约 0.25)	(0.575) {(5.75)}	0.6 {6.0}		
FNS–C130X	0.5 {5}	3 {30}	约 0.12 (约 1.2)	(2.38) {(23.8)}	2.5 {25}	3.3 {33}	

ANS型—可调整压差型

单位：MPa{kgf/cm²}

型　号	调整范围		开关压差				出厂时设定值		最大工作压力	重量 (kg)
			最　小		最　大					
	最　小	最　大	下　限	上　限	下　限	上　限	Off	On		
ANS–C101XB	−0.06 {−50cmHg}	0.1 {1}	0.007 {0.07}	0.007 {0.07}	0.014 {0.14}	0.015 {0.15}	0.018 {0.18}	0.025 {0.25}	0.3 {3}	0.32
ANS–C103XB	−0.02 {−20cmHg}	0.3 {3}	0.008 {0.08}	0.01 {0.1}	0.018 {0.18}	0.027 {0.27}	0.141 {1.41}	0.15 {1.5}	1 {10}	
ANS–C106XB	−0.06 {−50cmHg}	0.6 {6}	0.015 {0.15}	0.018 {0.18}	0.03 {0.3}	0.045 {0.45}	0.284 {2.84}	0.3 {3.0}	1.5 {15}	
ANS–C110XB	0.1 {1}	1 {10}	0.02 {0.2}	0.03 {0.3}	0.045 {0.45}	0.07 {0.7}	0.575 {5.75}	0.6 {6.0}		
ANS–C130XB	0.5 {5}	3 {30}	0.12 {1.2}	0.2 {2.0}	0.23 {2.3}	0.37 {3.7}	2.32 {23.2}	2.5 {25}	3.3 {33}	
ANS–C135XB	1 {10}	3.5 {35}			0.24 {2.4}	0.39 {3.9}	2.82 {28.2}	3 {30}	3.8 {38}	

电气额定值

额定电压（V） 额定电流（A）		功率（cosφ）	125/250V. AC
无感电流		1	12
感应电流	满载电流	0.75	
	浪涌电流	—	72

最小使用电流:50mA

接点形式

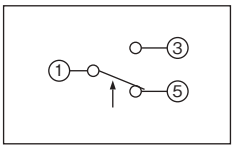

1	共同接头
3	压力上升时闭
5	压力下降时闭

箭头↑:表示压力上升时的动作方向。

接头形状

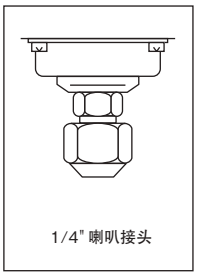

应客户要求提供其他形状(请参照45,46页)

尺寸

FNS 型

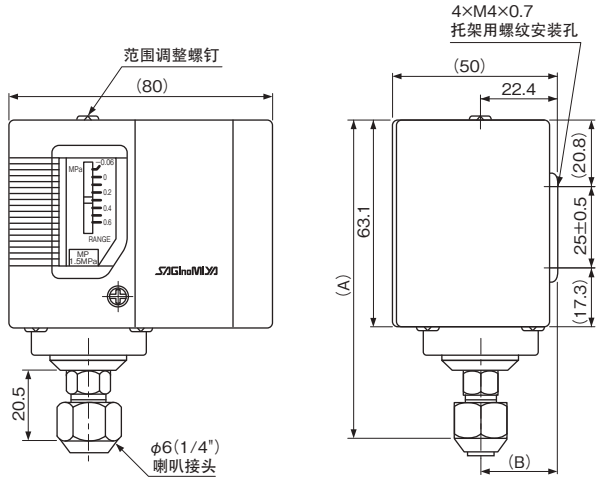

型号	A	B
FNS–C101X	113.3	22.4
FNS–C102X	99.7	
FNS–C106X	96.8	
FNS–C110X		
FNS–C130X	93.5	18.4

ANS 型

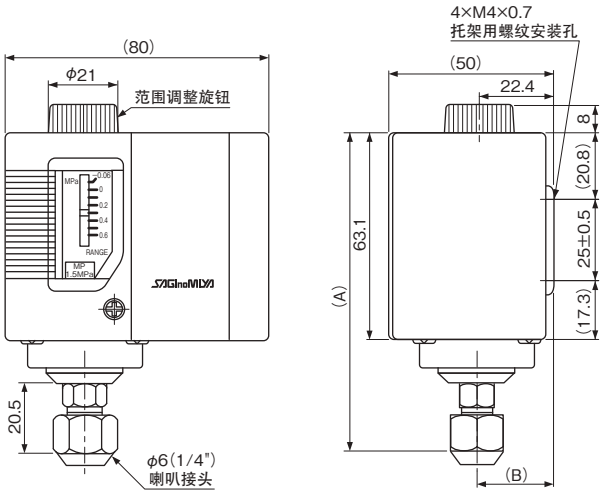

型号	A	B
ANS–C101XB	113.3	22.4
ANS–C103XB	99.7	
ANS–C106XB	96.8	
ANS–C110XB		
ANS–C130XB	93.5	18.4
ANS–C135XB		

单位 : mm

油压保护用压差控制器

ONS 型

SAGInoMIYA

概要

- 本产品用于保护制冷机、空气压缩机的油压回路(带时限机构)。
- 标准型:IP20

※鹭宫还生产防滴型、防爆型产品。
•防滴型:应客户要求提供(请参照52页)

CE 规格产品(应客户要求提供)

通用规格

流体温度:－20～120℃
环境温度:－20～70℃

技术参数

单位:MPa{kgf/cm²}

型　号	调整范围		开关压差	定时器规格			接头	重量 (kg)
	最　小	最　大	固定	延迟时间(秒)※	定时器电压	定时器回路		
ONS-C106XQ1	0.05 {0.5}	0.35 {3.5}	约0.05 {约0.5}	45	100/200V. AC	SPST 无报警接点 (标准)	1/4″ 喇叭管	0.55
ONS-C106XQ2				90				
ONS-C106XQ3				110				
ONS-C106XQ4				45	110/220V. AC			
ONS-C106XQ5				90				
ONS-C106XQ6				110				
ONS-C106XQ7				45	115/230V. AC			
ONS-C106XQ8				90				
ONS-C106XQ9				110				
ONS-C106XQ10				45	120/240V. AC			
ONS-C106XQ11				90				
ONS-C106XQ12				110				
ONS-C106XL1Q1				45	100/200V. AC		带有 1/4″ 喇叭管的 1000mm 毛细管	0.62
ONS-C106XL1Q2				90				
ONS-C106XL1Q3				110				
ONS-C106XL1Q4				45	110/220V. AC			
ONS-C106XL1Q5				90				
ONS-C106XL1Q6				110				
ONS-C106XL1Q7				45	115/230V. AC			
ONS-C106XL1Q8				90				
ONS-C106XL1Q9				110				
ONS-C106XL1Q10				45	120/240V. AC			
ONS-C106XL1Q11				90				
ONS-C106XL1Q12				110				
ONS-C106XQ25				45	100/200V. AC	SPDT 付报警接点	1/4″ 喇叭管	0.55
ONS-C106XQ26				90				
ONS-C106XQ27				110				
ONS-C106XQ28				45	110/220V. AC			
ONS-C106XQ29				90				
ONS-C106XQ30				110				
ONS-C106XQ31				45	115/230V. AC			
ONS-C106XQ32				90				
ONS-C106XQ33				110				
ONS-C106XQ34				45	120/240V. AC			
ONS-C106XQ35				90				
ONS-C106XQ36				110				
ONS-C106XL1Q25				45	100/200V. AC		带有 1/4″ 喇叭管的 1000mm 毛细管	0.62
ONS-C106XL1Q26				90				
ONS-C106XL1Q27				110				
ONS-C106XL1Q28				45	110/220V. AC			
ONS-C106XL1Q29				90				
ONS-C106XL1Q30				110				
ONS-C106XL1Q31				45	115/230V. AC			
ONS-C106XL1Q32				90				
ONS-C106XL1Q33				110				
ONS-C106XL1Q34				45	120/240V. AC			
ONS-C106XL1Q35				90				
ONS-C106XL1Q36				110				

※延时动作后经过30分以上之后再按复位开关。

最大工作压力:1.5MPa{15kgf/cm²}

电气额定值

额定电压（V） 额定电流（A）		功率 (cosφ)	125/250V. AC
无感电流		1	3.5
感应电流	满载电流	0.75	3
	浪涌电流	—	10

最小使用电流:50mA

接点形式

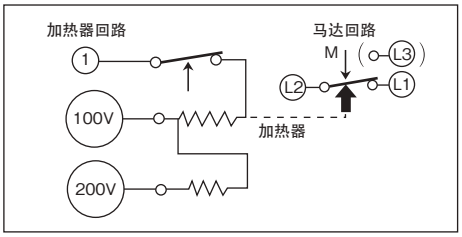

箭头↑:表示压差增大时的动作方向。
箭头⬆:表示定时器启动时的动作方向。
箭头M↓:表示手动复位方向。
(L3:报警接点备有带铜管接头的φ3.5×100mm引线)

接头形状

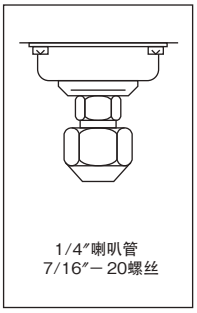

标准

应客户要求提供其他形状(请参照45,46页)

1	加热器回路	共同接头
100V		100V 电源接头
200V		200V 电源接头
L1	马达回路	压差减少时开
L2		主接点
L3		报警接头

也供应 110/220V. AC, 120V/240V. AC

尺寸

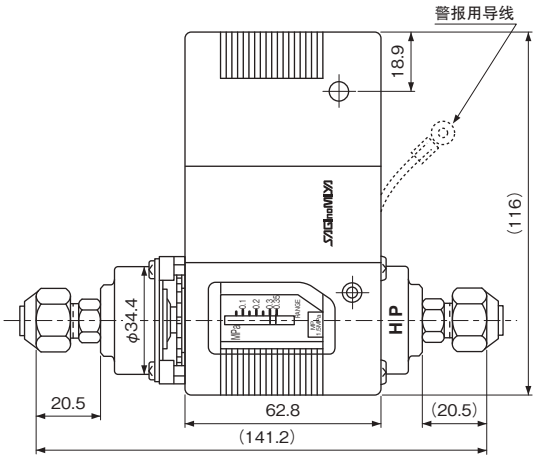

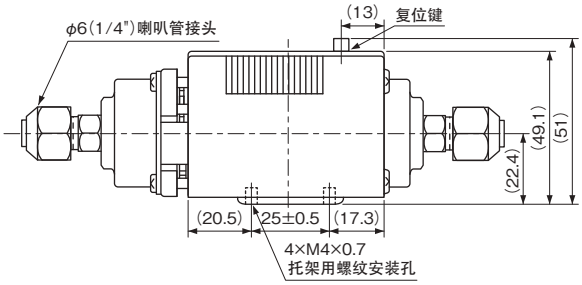

单位 : mm

压差控制器

WNS, YNS 型

SAGInoMIYA

概要

WNS 型

- 压差可调式压差控制器
- 标准型：IP20

YNS 型

- 高感度压差控制器(压差固定式)
- 适用于查出冷却水回路的断水。
- 标准型：IP20

※鹭宫还生产防滴型、防爆型产品。

•防滴型:应客户要求提供(请参照52页)

CE 规格产品(应客户要求提供)

UL 认证产品(应客户要求提供)

通用规格

流体温度:－20～120℃

环境温度:－20～70℃

技术参数

WNS型－压差可调式压差控制器

单位：MPa{kgf/cm²}

型　号	调整范围		开关压差		出厂时设定值		最大工作压力	制限压力 (HP ＞ LP)	重量 (kg)
	最　小	最　大	最　小	最　大	Off	On			
WNS–C102X	0.03 {0.3}	0.2 {2}	0.03 {0.3}	0.15 {1.5}	0.05 {0.5}	0.02 {0.2}	0.5 {5}	0.5 {5}	0.43
WNS–C106X	0.05 {0.5}	0.35 {3.5}	0.05 {0.5}	0.25 {2.5}	0.1 {1.0}	0.05 {0.5}	1.5 {15}	1.5 {15}	

•HP…高压侧　LP…低压侧

•如果你需要其他调整范围,请与我们联系

YNS型－高感度压差控制器

单位：MPa{kgf/cm²}

型　号	调整范围		开关压差	出厂时设定值		最大工作压力	制限压力 (HP ＞ LP)	重量 (kg)
	最　小	最　大	固定	Off	On			
YNS–C102X	0.02 {0.2}	0.2 {2}	约 0.015 {0.15}	0.05 {0.5}	(0.035) {(0.35)}	0.5 {5}	0.5 {5}	0.43
YNS–C106X	0.025 {0.25}	0.35 {3.5}	约 0.025 {0.25}	0.15 {1.5}	(0.125) {(1.25)}	1.5 {15}	1.5 {15}	

•HP…高压侧　LP…低压侧

•如果你需要其他调整范围,请与我们联系

电气额定值

额定电压 (V) / 额定电流 (A)		功率 (cosφ)	125/250V. AC
无感电流		1	12
感应电流	满载电流	0.75	
	浪涌电流	—	72

最小使用电流:50mA

接点形式

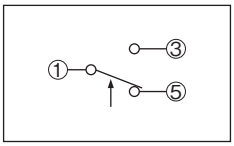

1	共同接头
3	压力上升时闭
5	压力下降时闭

箭头↑:表示压差增大时的动作方向。

接头形状

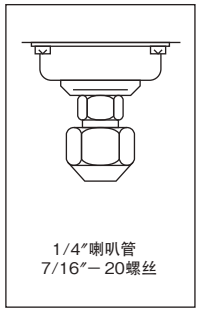

标准

应客户要求提供其他形状(请参照45, 46页)

型号	φA	B	C	D
WNS–C102X YNS–C102X	38.5	50.0	39.0	147.2
WNS–C106X YNS–C106X	34.4	47.0	36.0	141.2

尺寸

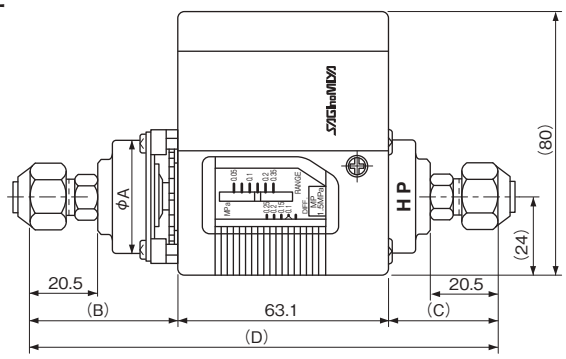

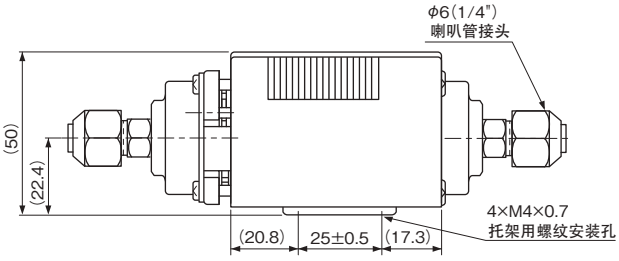

单位：mm

压力传感器
(大批量产品 NSK 型)

NSK, XSK 型

SAGInoMIYA

概要

- 高可靠性和精度。
- 两层膜片。
- 使用扩散型硅片压力传感器。

通用规格

流体温度范围:－30～120℃(NSK型)
　　－20～70℃(XSK型)
环境温度范围:－30～100℃(NSK-BC,BE型)
　　－30～80℃(NSK-BH型)
　　－20～70℃(XSK型)

CE 规格产品(应客户要求提供)
UL 认证产品(应客户要求提供)

NSK-BC 型

NSK-BE 型

NSK-BH 型

XSK 型

技术参数

单位:MPa{kgf/cm²}

型号			压力范围	电源电压	输出	精度	消耗电流	负荷电阻	气密压力	重量(kg)
NSK-	BC	010I-103	0～1 {0～10}	5V. DC±0.25V	0.5～4.5V. DC	±2.5% F.S.	最大10mA	最小10kΩ	3.85 {38.5}	0.04
		017I-103	0～1.7 {0～17}		0.5～3.5V. DC					
		020I-103	0～2 {0～20}		0.5～4.5V. DC					
		030I-103	0～3 {0～30}							
		035I-103	0～3.5 {0～35}							
		042I-103	0～4.15 {0～41.5}		0.5～3.5V. DC				4.56 {45.6}	
		050I-103	0～5 {0～50}		0.5～4.5V. DC				5.5 {55}	
	BE	010I-103	0～1 {0～10}	5V. DC±0.25V	0.5～4.5V. DC	±2.5% F.S.	最大10mA	最小10kΩ	3.85 {38.5}	0.04
		017I-103	0～1.7 {0～17}		0.5～3.5V. DC					
		020I-103	0～2 {0～20}		0.5～4.5V. DC					
		030I-103	0～3 {0～30}							
		035I-103	0～3.5 {0～35}							
		042I-103	0～4.15 {0～41.5}		0.5～3.5V. DC				4.56 {45.6}	
		050I-103	0～5 {0～50}		0.5～4.5V. DC				5.5 {55}	
	BH	010D-463	0～1 {0～10}	5V. DC±0.25V	0.5～4.5V. DC	±2.5% F.S.	最大10mA	最小10kΩ	3.85 {38.5}	0.06
		017D-463	0～1.7 {0～17}		0.5～3.5V. DC					
		020D-463	0～2 {0～20}		0.5～4.5V. DC					
		030D-463	0～3 {0～30}							
		035D-463	0～3.5 {0～35}							
		042D-463	0～4.15 {0～41.5}		0.5～3.5V. DC				4.56 {45.6}	
		050D-463	0～5 {0～50}		0.5～4.5V. DC				5.5 {55}	
XSK-	AC	10I-232	－0.05～1 {－0.5～10}	10.5～28V. DC	4～20mA	±3% F.S.	－	最大100Ω, 12V. DC 最大500Ω, 24V. DC	3.85 {38.5}	0.09
		20I-232	0～2 {0～20}							
		30I-232	0～3 {0～30}							
		35I-232	0～3.5 {0～35}							
		50I-232	0～5 {0～50}						5.5 {55}	

•保护等级:NSK-BH型/IP66
•如需要精度±2.5%F.S.以下的产品,请联系我们。

接线图

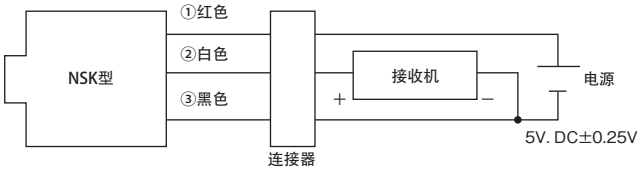

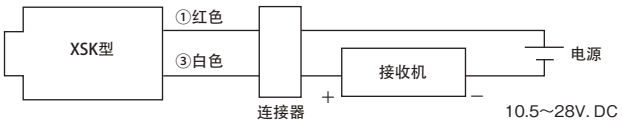

尺寸

NSK–BC型（Molex连接器）

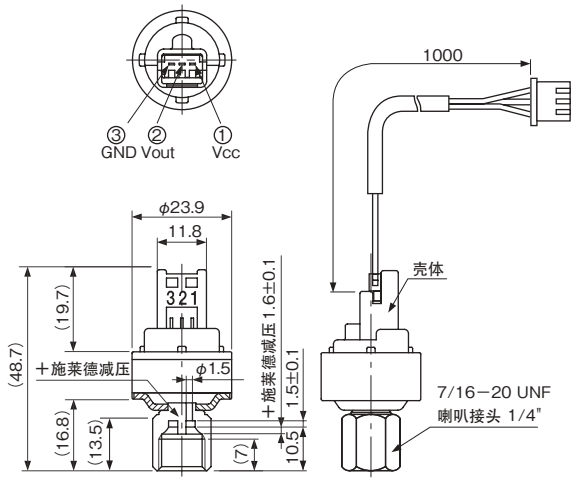

NSK–BE型（Packard连接器）

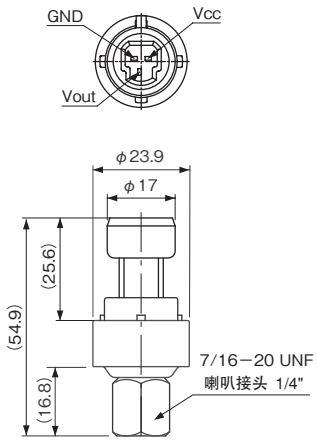

NSK–BH型（导线连接器）

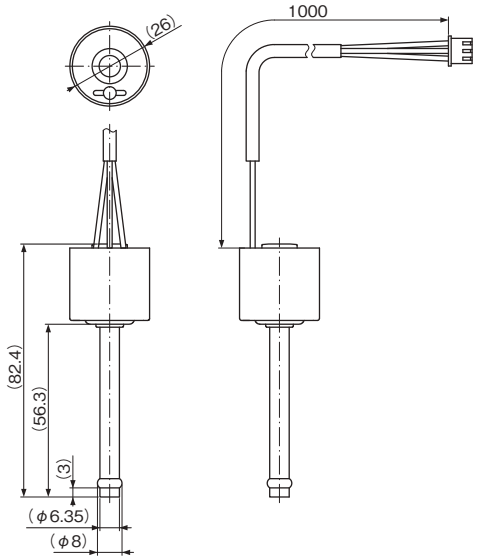

XSK型（Molex连接器）

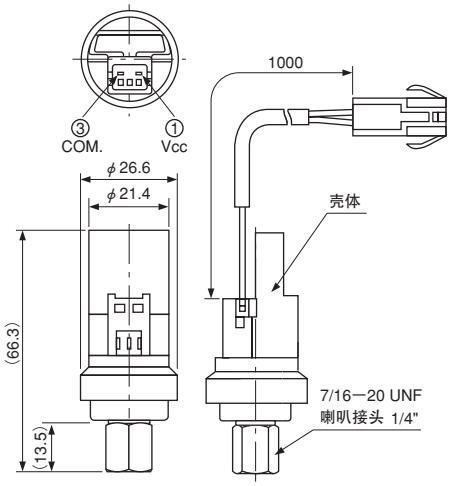

单位：mm

标准附件

- 带连接器的导线作为标准附件予以提供。(NSK-BE型除外)

任选配件

安装托架

NSK型用

NSK–PP02型（NSK-BC, BE）

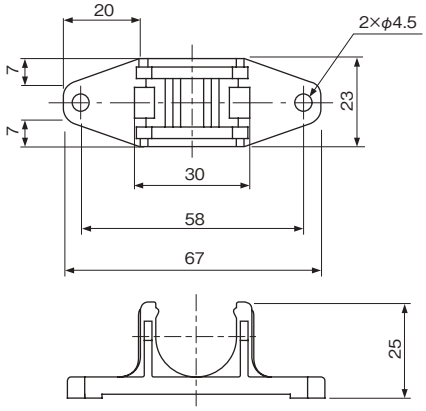

XSK型用

YSK–PP02型

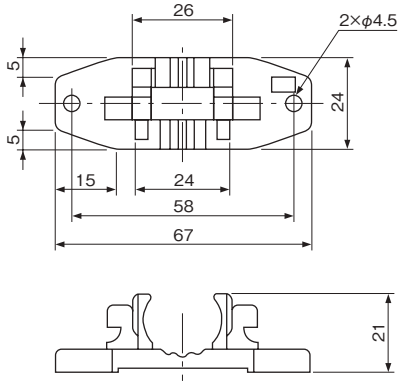

单位：mm

接头形状

- 接头材料
  不锈钢接头可应客户要求提供。(只对应下述R形状)
- 接头形状
  标准为7/16-20UNF喇叭接头。
  下述形状的接头可应客户要求提供。

接头记号 : I	接头记号 : B
7/16-20 UNF 喇叭内螺纹 1/4″ （+ 施莱德减压）	7/16-20 UNF 喇叭外螺纹 1/4″
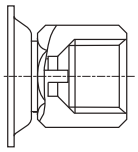	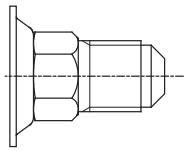
接头记号 : M	**接头记号 : D**
R	1/4″ 铜管接头（NSK-BH 型）
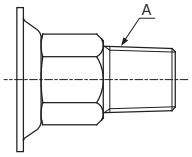	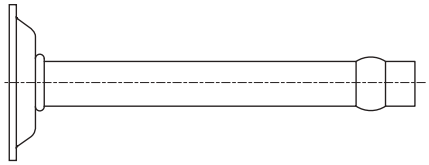

A	型
1/8"	NSK
	XSK
1/4"	XSK
3/8"	XSK

温度、湿度控制器

通用型温度控制器 · 29–30
LWS, FWS, RWS, EWS 型

标准型温度控制器 · 31–32
TNS, CNS, INS 型

通用型温度控制器 · 33
ALS, BLS 型

比例温度控制器 · 34
PWS 型

室内温度控制器 · 35–36
ARS 型

室内温度控制器 · 37
WRS 型

室内湿度控制器 · 38
AHS 型

数字温度控制器及湿度控制器 · · · · · · · · · · · · · · · · · · · 39–42
ALE, BLE 型

通用型温度控制器

LWS, FWS, RWS, EWS 型

SAGInoMIYA

概要

- 用途广泛，种类丰富。
- 本产品为高感度温度控制器，能够感知空气、水等温度。
- 为了防止误操作，能够拆卸调整旋钮。
- 能够制造中电流用(R型)、大电流用(G型)的2种规格。

UL 认证产品(应客户要求提供)

LWS 型

EWS 型

技术参数

LWS型—通用远程感应形

单位:℃

型号						温度调整范围		开关温度差		感温筒尺寸(mm)	环境温度	感温筒最高温度	重量(kg)
型式	接点	温度	开关温度差	电气额定值	毛细管长度	最小	最大	最小	最大				
LWS-	C1	030	A(可变)	G R	标准 L1 (L=1m) 任选 L2 (L=2m) L3 (L=3m) L5 (L=5m)	−35	30	2	7	φ9.5×100	−20～70	60	0.45
		060				−5	60					90	
		090				25	90			φ9.5×85		120	
		120				40	120	2.5	8	φ9.5×70		150	
		160				95	160					185	
		200			标准 L1 (L=1m) 任选 L2 (L=2m)	135	200					230	
		240				175	240					265	
		030	F(固定)		标准 L1 (L=1m) 任选 L2 (L=2m) L3 (L=3m) L5 (L=5m)	−35	30	2 (固定)		φ9.5×100		60	
		060				−5	60					90	
		090				25	90			φ9.5×85		120	
		120				40	120	2.5 (固定)		φ9.5×70		150	
		160				95	160					185	
		200			标准 L1 (L=1m) 任选 L2 (L=2m)	135	200					230	
		240				175	240					265	

•保护等级:IP20

FWS型—远程空气感应形

单位:℃

型号						温度调整范围		开关温度差		感温筒尺寸(mm)	环境温度	感温筒最高温度	重量(kg)
型式	接点	温度	开关温度差	电气额定值	毛细管长度	最小	最大	最小	最大				
FWS-	C1	030	A(可变)	G R	标准 L1 (L=1m) 任选 L2 (L=2m) L3 (L=3m) L5 (L=5m)	−35	30	2	7	最大 φ37×58	−20～70	60	0.52
		060				−5	60					90	
		090				25	90					120	
		120				40	120	2.5	8			150	
		030	F(固定)			−35	30	2 (固定)				60	
		060				−5	60					90	
		090				25	90					120	
		120				40	120	2.5 (固定)				150	

•保护等级:IP20

RWS型—直接空气感应形

单位:℃

型号					温度调整范围		开关温度差		感温筒尺寸(mm)	环境温度	感温筒最高温度	重量(kg)
型式	接点	温度	开关温度差	电气额定值	最小	最大	最小	最大				
RWS–	C1	060	F	G	−5	60	2(固定)		最大螺管 φ42×40	−20～70	70	0.43
		034			−10	35	1.4(固定)			−20～60	60	
		054			10	55				−20～70	70	
		060	A	R	−5	60	2	7				
		034			−10	35	1.4	5		−20～60	60	
		054			10	55				−20～70	70	

•保护等级:IP20

EWS型—直接液体插入形

单位:℃

型号					温度调整范围		开关温度差		感温筒尺寸(mm)	环境温度	感温筒最高温度	重量(kg)
型式	接点	温度	开关温度差	电气额定值	最小	最大	最小	最大				
EWS–	C1	080	F	G	0	80	2.5(固定)		φ10.8×70	−20～70	110	0.51
		120			40	120					150	
		160			95	160					185	
		080	A	R	0	80	2.5	8			110	
		120			40	120					150	
		160			95	160					185	

•保护等级:IP20

电气额定值

电气额定值	额定电压(V) / 额定电流(A)		功率(cosφ)	125V. AC	250V. AC
G	无感电流		1.0	0.5～16	0.5～8
	感应电流	满载电流	0.75		
		浪涌电流	—	96	48
R	无感电流		1.0	0.05～8.5	0.05～4.5
	感应电流	满载电流	0.75		
		浪涌电流	—	51	27

最小使用电流:50mA

接点形式

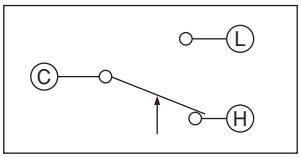

尺寸

LWS 型

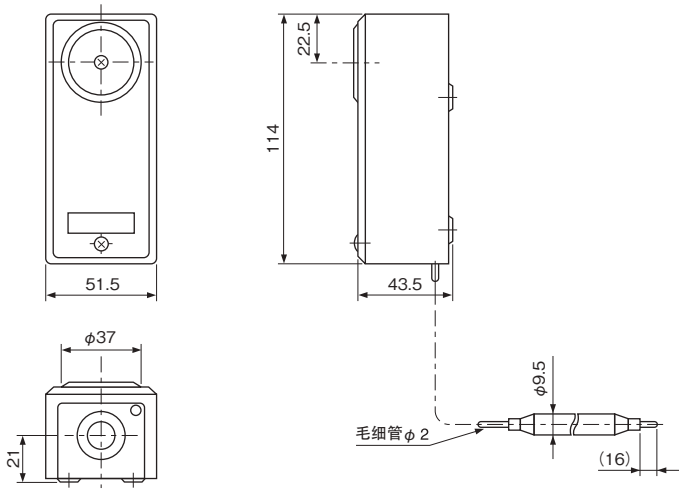

FWS 型

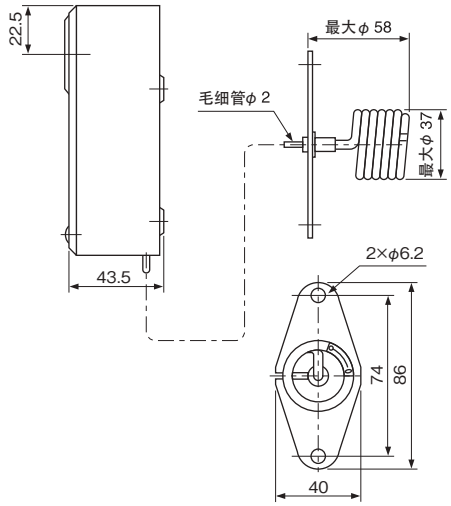

RWS 型

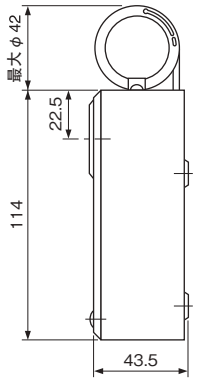

EWS 型

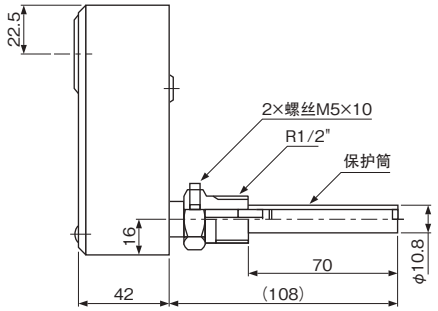

单位:mm

任选配件: 应客户要求提供(请参照47页)

标准型温度控制器

TNS, CNS, INS 型

SAGInoMIYA

概要

TNS 型
- 可变开关温度差。
- 标准型:IP20(可选配件上盖:IP44)

CNS 型
- 开关温度差固定型。亦备有手动复位功能。

INS 型
- 温度上升时为自动,下降时为手动复位。
- 标准型:IP20(可选配件上盖:IP44)

※鹭宫还生产防滴型、防爆型产品。
•防滴型及防水型:应客户要求提供(请参照53页)

CE 规格产品(应客户要求提供)
UL 认证产品(应客户要求提供)

TNS 型

INS 型

通用规格

环境温度: −20～70℃

技术参数

TNS型−自动复位式

单位:℃

型 号	调整范围		开关温度差		出厂时设定值		感温部最高温度	感温部尺寸 (mm)		使用温度条件	重量 (kg)
	最 小	最 大	最 小	最 大	Off (On)	On (Off)		φA	B		
TNS−C100X	−25	0	下限4.5 上限3	15	−18	−15	70	6	80	Ts>TB	0.34
TNS−C114X	−15	15			−3	0					
TNS−C134X	0	35			17	20					
TNS−C1070X	45	75	4	20	61	65	115	12.7	100	Ts<TB	0.37
TNS−C1100X	65	105	5		70	75	140				
TNS−C1120X	95	125			110	115	160				
TNS−C1150X	115	150			140	145	180				
TNS−C1010XC	−45	10	4		−4	0	45			Ts≧TB	
TNS−C1034XC	−20	35			16	20	70				
TNS−C1070XC	15	70			36	40	115				
TNS−C114XQ009	−30	15	下限5 上限2	15	−8	−5	120	毛细管型		Ts>TB	
TNS−C114XQ010								螺管毛细管型			
TNS−C134XQ009	−5	35			12	15		毛细管型			
TNS−C134XQ010								螺管毛细管型			

•Ts:开关主体的环境温度
•TB:感温筒的环境温度

CNS型−自动复位式

单位:℃

型 号	调整范围		开关温度差	出厂时设定值		感温部最高温度	感温部尺寸 (mm)		使用温度条件	重量 (kg)
	最 小	最 大		Off	On		φA	B		
CNS−C115X	−35	−15	下限约4 上限约3 (固定)	−28	−25	70	6	80	Ts>TB	0.34
CNS−C100X	−25	0	约3 (固定)	−18	−15					
CNS−C114X	−15	15	下限约4 上限约3 (固定)	−3	0					
CNS−C134X	0	35		17	20					

•Ts:开关主体的环境温度
•TB:感温筒的环境温度

CNS型—手动复位式

单位:℃

型　号	调整范围		手动复位	出厂时设定值		感温部最高温度	感温部尺寸(mm)		使用温度条件	重量(kg)
	最　小	最　大		Off	On		φA	B		
CNS-C115XM2	−35	−15	温度上升时手动复位※1 温度下降时自动启动	−28	手动复位	70	6	80	Ts>TB	0.34
CNS-C100XM2	−25	0		−18						
CNS-C114XM2	−15	15		−3						
CNS-C134XM2	0	35		17						

※1　约7℃以上的温度上升后,请按复位开关。

•Ts:开关主体的环境温度
•TB:感温筒的环境温度

INS型—手动复位式

单位:℃

型　号	调整范围		手动复位	出厂时设定值		感温部最高温度	感温部尺寸(mm)		使用温度条件	重量(kg)
	最　小	最　大		Off	On		φA	B		
INS-C1070XM1	25	75	温度上升时自动启动 温度下降时手动复位※2	65	手动复位	115	9.5	80	Ts<TB	0.26
INS-C1120XM1	70	120		115		160				
INS-C1150XM1	115	150		140		180				

※2　约15℃以上的温度下降后,请按复位开关。

•Ts:开关主体的环境温度
•TB:感温筒的环境温度

电气额定值

额定电压(V) / 额定电流(A)		功率(cosφ)	125/250V. AC
无感电流		1	12
感应电流	满载电流	0.75	
	浪涌电流	—	72

最小使用电流:50mA

接点形式

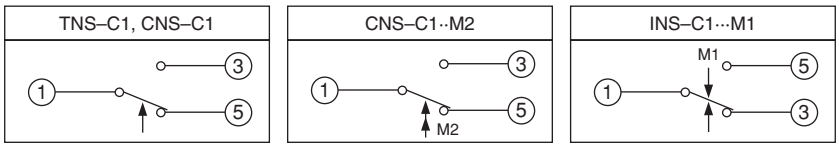

TNS 及 CNS 自动复位式　　CNS 手动复位式　　INS 手动复位式

	TNS・CNS	INS
1	共同接头	
3	温度上升时闭	温度下降时闭
5	温度下降时闭	温度上升时闭

箭头↑:表示温度上升时动作的方向。
箭头↓M1,↑M2:表示手动复位的方向。

感温部形状

感温筒型

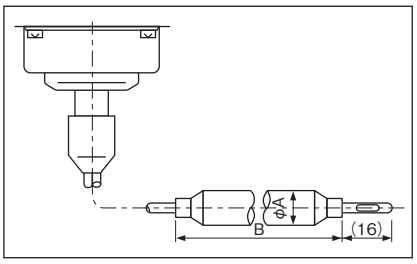

毛细管型

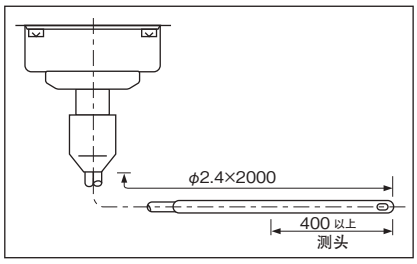

螺管毛细管型

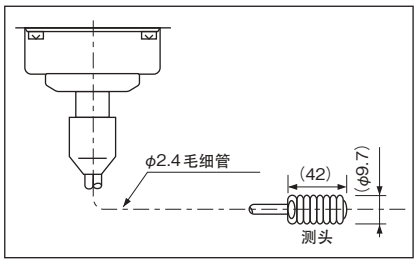

标准:1000mm毛细管。其他长度的毛细管应客户要求提供。

尺寸

TNS,CNS 型

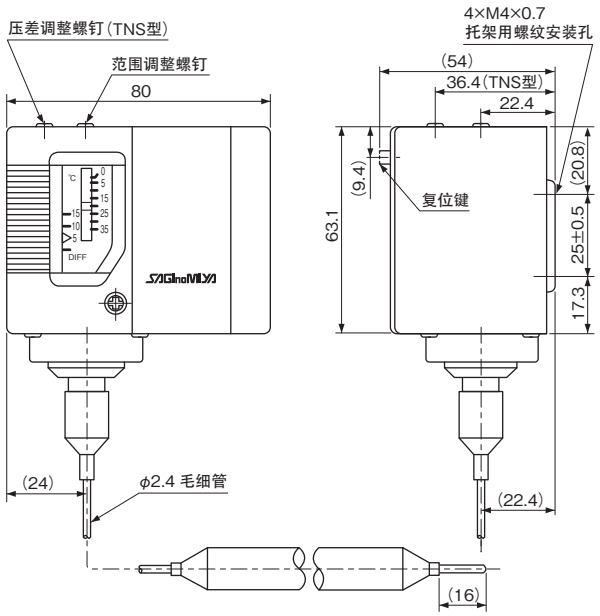

INS 型

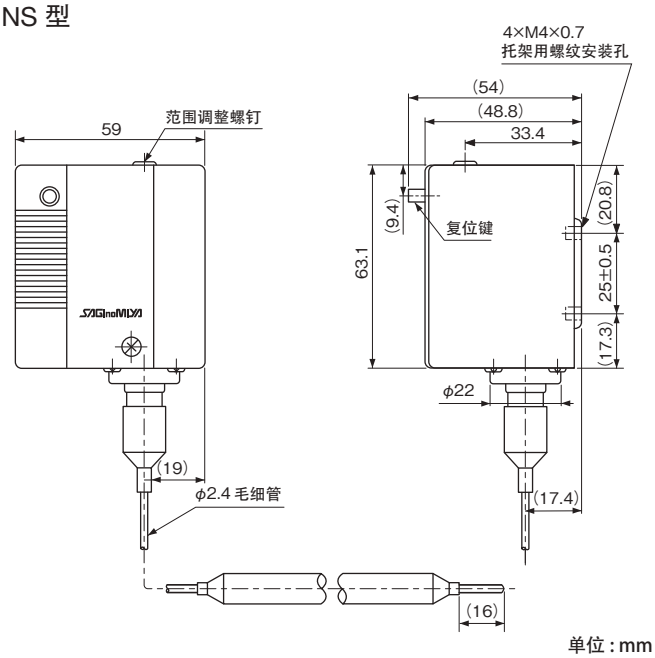

单位:mm

通用型温度控制器

ALS, BLS 型

SAGInoMIYA

概要

- 本体为不锈钢、外壳为ABS树脂、感温部采用符合卫生的镀锡抛光。
- 可纵、横安装型。

ALS 型

BLS 型

技术参数

单位:℃

型　号	调整范围		开关温度差	感温部最高温度	感温筒尺寸 (mm)	毛细管长度 (mm)	重量 (kg)
	最　小	最　大					
BLS-C1020L1	−20	20	约2.0 (固定)	60	φ10×100	φ2.4×1000	0.3
ALS-C1011L1	−60	−10	约2.5 (固定)				
ALS-C1020L1	−40	20		80			
ALS-C1050L1	−10	50		110			
ALS-C1090L1	40	90		150			

•保护等级:IP20

电气额定值

额定电压 (V) / 额定电流 (A)		功率 (cosφ)	125V.AC	250V.AC	450V.AC	24V.DC	125V.DC
无感电流		1	10	5	2	5	0.5
感应电流	满载电流	0.75	8.5	4.5	1	3	0.2
	浪涌电流	—	50	37	10	10	5

最小使用电流:50mA

接点形式

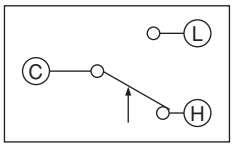

C	共同接头
L	温度上升时闭
H	温度下降时闭

尺寸

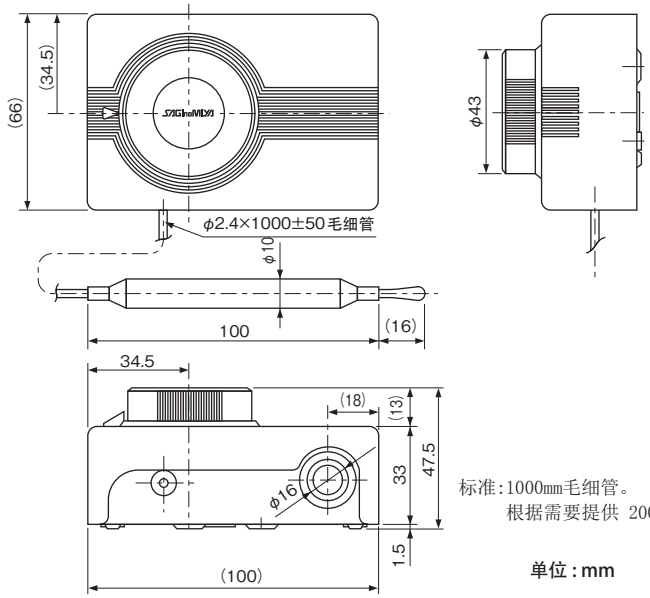

标准:1000㎜毛细管。
根据需要提供 2000㎜, 3000㎜, 5000㎜的毛细管。

单位:mm

标准附属品

安装托架

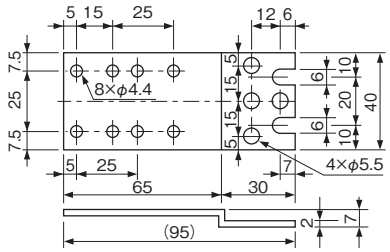

型　号	ALS-AE02

比例温度控制器

PWS 型

SAGInoMIYA

概要

- 该温度控制器适用于比例控制。
- 适用于控制EGK型、WGK型＋MJV型电动阀。

技术参数

单位 :℃

型　号	构　造	调整温度范围	比例带		使用温度条件	最高环境温度		重量 (kg)
			最　小	最　大		本　体	感温筒	
PWS–7034	电位器	−10～35	2.5	14	Ts≧TB	−20～70	60	0.52
PWS–7054		10～55					80	
PWS–7074		30～75					100	
PWS–7094		50～95					120	
PWS–7120		40～120	4	20			150	
PWS–7060		−5～60	35	15			90	0.68

•保护等级:IP20

内部结构

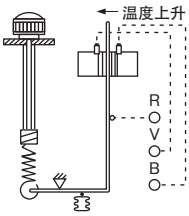

温度上升时的电阻值:
在R与B之间增大
在R与V之间减小
R…共同端子

尺寸

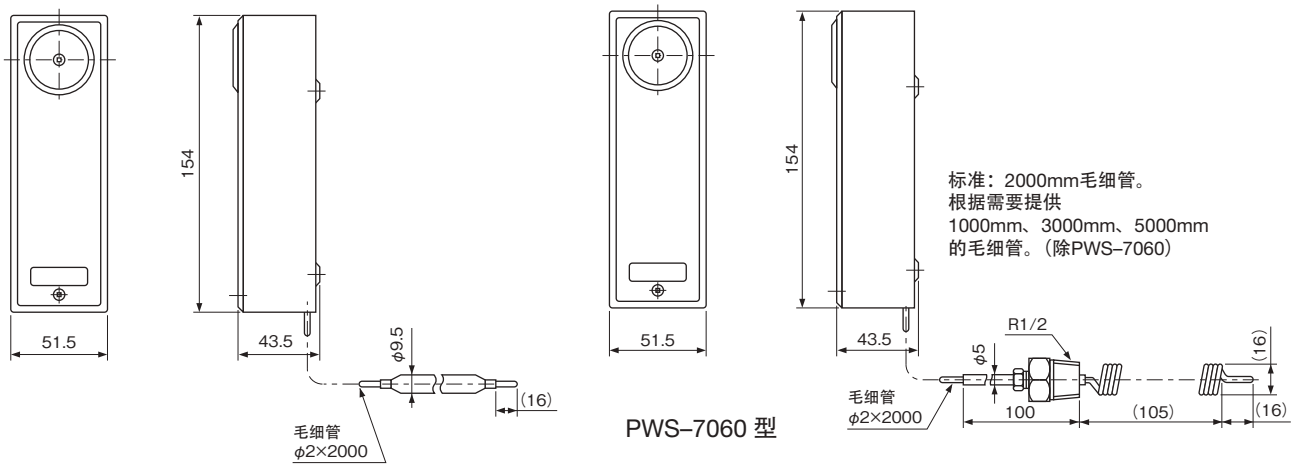

单位 : mm

室内温度控制器

ARS 型

SAGInoMIYA

概要

- 可适用于墙式安装或面板安装。
- 低电压和线间电压均可使用。
- 使用旋钮，调整方便。
- 附带有防止旋转过度的旋转停止螺丝。

通用规格

环境温度：　－20～50℃（双位式）
　　－10～50℃（比例式）

技术参数

双位式

单位：℃

型号				调整范围		开关温度差（℃）	步进温度差（℃）	出厂时设定值		重量 (kg)
型式	接点形式	温度	特殊用途	最小	最大			On (Off)	Off (On)	
ARS–	C1	20	S（附带热冷转换开关） 无表示（标准）	0	20	約 1.5	–	(8.5)	10	0.17
		30		10	30			(18.5)	20	
		40		20	40			(23.5)	25	
	S6	30	无表示（标准）	10	30		約 2	高温側（18.5） 低温側（16.5）	20 18	0.22

•保护等级：IP20

比例式

单位：℃

型号				调整范围		比例范围（℃）	出厂时设定值（℃）	重量 (kg)
型式	接点形式	温度	特殊用途	最小	最大			
ARS–	P1	30	S（附带热冷转换开关） 无表示（标准）	10	30	約 2	25 （比例范围中心值）	0.17

•保护等级：IP20

电气额定值

型号		ARS－C1			ARS－S6	
额定电压（V） / 额定电流（A）	功率 (cosφ)	AC		DC	AC	
		125	250	24	125	250
无感电流	1.0	6	3	2	4	2
感应电流　满载电流	0.75	6	3	1	4	2
感应电流　浪涌电流	–	24	12	10	16	8

最小使用电流：50mA

型号	ARS－P1
额定电压（V）	AC
额定电流（A）	24
允许电流值	50mA
电位计电阻	135Ω

接点形式

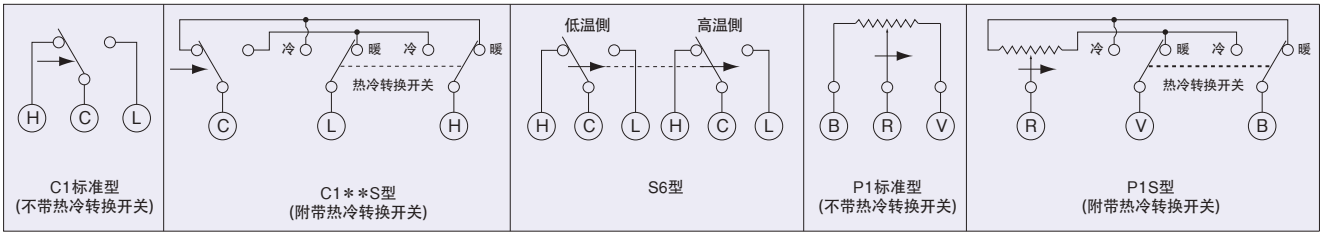

C1标准型（不带热冷转换开关）　C1＊＊S型（附带热冷转换开关）　S6型　P1标准型（不带热冷转换开关）　P1S型（附带热冷转换开关）

箭头表示温度上升。

使用例

－ C1

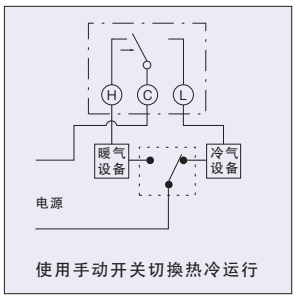

使用手动开关切换热冷运行

－ C1 ＊＊ S

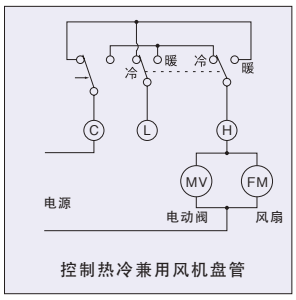

控制热冷兼用风机盘管

尺寸

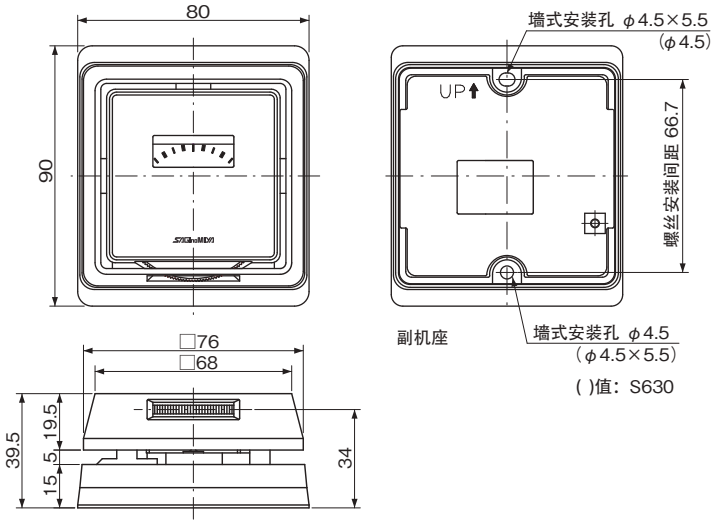

单位：mm

任选配件

螺丝安装间距 83.5mm 对应安装托架（ARS-AE01, ARS-AE02）

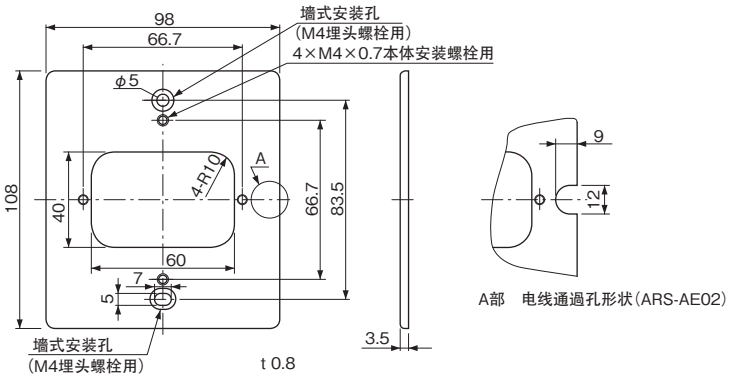

配件型号	电线通過孔
ARS–AE01	不带
ARS–AE02	附带

单位：mm

室内温度控制器

WRS 型

SAGInoMIYA

概要

- 适用于风扇盘管机组及空调系统。
- 低电压和线間电压均可使用。
- 备有风扇速度选择开关及热冷转换开关等各种产品。
- 使用膜片方式，性能可靠，控制精确。
- 环境温度：－20～50℃

技术参数

单位：℃

型号			操作机构・内部接线		调整范围		开关温度差	重量 (kg)
型　式	接点形式及温度范围	特殊用途	转换开关	风扇开关	最　小	最　大		
WRS–	C130	X1	ON-OFF,HEAT-COOL	HIGH-MED-LOW	10	30	约1.5（固定）	0.25
		X2	ON-OFF					
		X7	ON-OFF,HEAT-COOL					

・保护等级：IP20

电气额定值

额定电压（V）／额定电流（A）		功率（cosφ）	125V.AC	250V.AC
无感电流		1	6	3
感应电流	满载电流	0.75		
	浪涌电流	—	24	12

最小使用电流：50mA

接点形式

型号	WRS–C130X1	WRS–C130X2	WRS–C130X7
内部接线	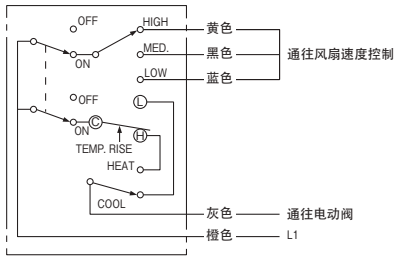	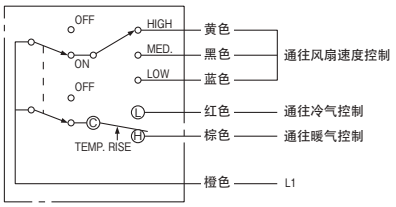	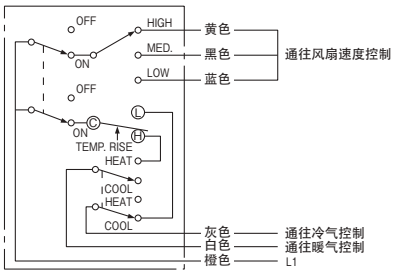

箭头表示温度上升。

尺寸

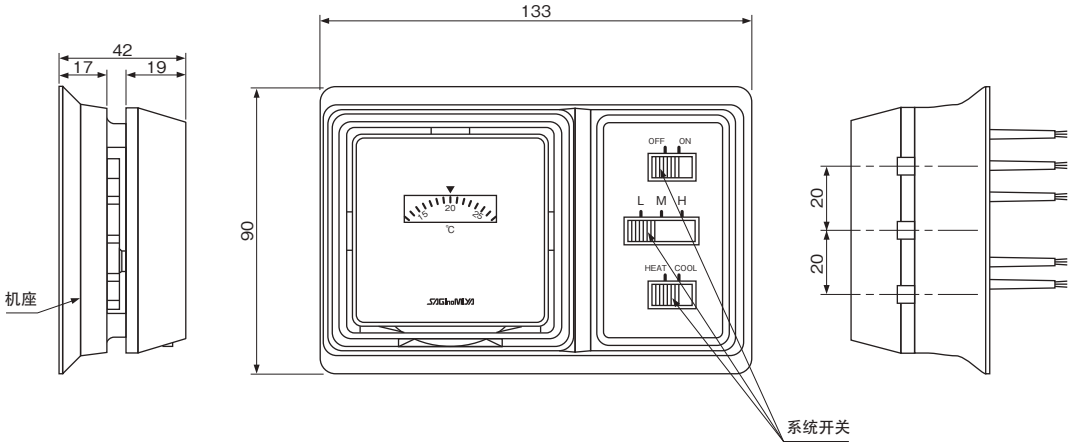

单位：mm

室内湿度控制器

AHS 型

SAGInoMIYA

概要

- 使用尼龙带确保湿度控制精确。
- 低电压和线间电压均可使用。
- 使用旋钮，调整方便。
- 附带有防止旋转过度的旋转停止螺丝。

技术参数

单位: %RH

型　号	接点形式	调整范围		开关湿度差	环境温度（℃）	重量(kg)
		最　低	最　高			
AHS-C1090	SPDT	30	90	约5	10～40	0.17

•保护等级:IP20

电气额定值

额定电压（V） 额定电流（A）		功率 (cosφ)	125V.AC	250V.AC	24V.DC
无感电流		1.0	4.5	2	1
感应电流	满载电流	0.75	3	1.5	0.4
	浪涌电流	—	12	6	2

最小使用电流:50mA

接点形式

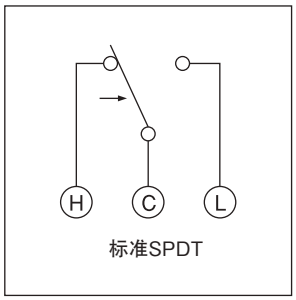

尺寸

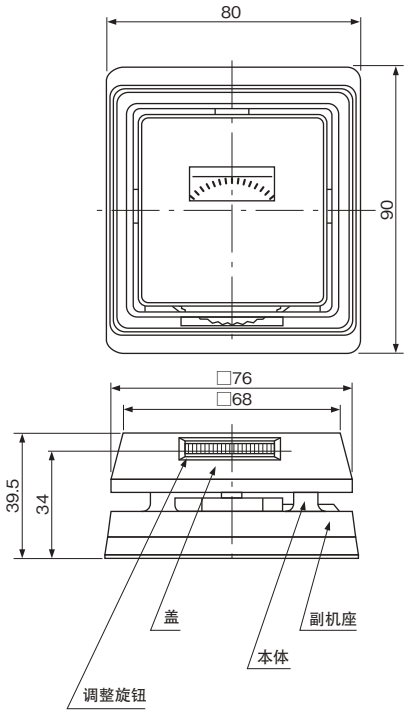

单位:mm

使用与接线例

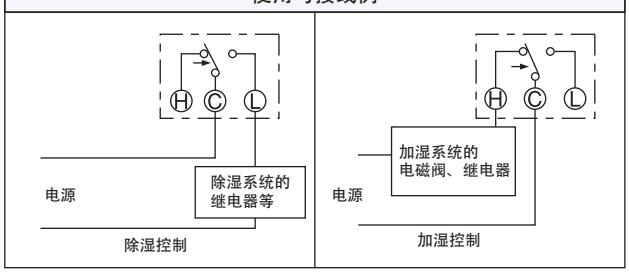

数字温度控制器及湿度控制器

ALE, BLE 型

SAGInoMIYA

概要

- 高亮度白色背光LCD显示屏
- 电源电压：85～264V.AC 50/60Hz
- 强制ON/OFF功能
- 继电器输出：250V.AC,10A(cos ϕ=1),6A(cos ϕ=0.7),3A(cos ϕ=0.4)
- 环境温度：控制器…－10～50℃

ALE 型

- 最小0.1℃间距显示(可选0.1℃/0.5℃/1℃)
- 24小时内可设定最多4个ON/OFF点。
- MODBUS通讯

BLE 型

- 可设定1%RH间距的湿度。
- 环境温度：湿度传感器0～50℃

ALE 型

BLE 型

技术参数

ALE型数字温度控制器

单位:℃

型　号	温度设定范围	开关温差	温度显示范围	功　能	传感器编号（标准）	重量(kg)
ALE-SD11-011	－50～30	最小0.5	－55～40	1 Step（单温控）	TEK-83H609 带2m引线	0.2
ALE-SD12-011				2 Step（双温控）		
ALE-SD13-011				时间延迟报警功能		
ALE-SD14-011				程序控制・通讯功能		
ALE-SD15-011				2 Step+ 程序控制・通讯功能		
ALE-SD21-011	0～100		0～110	1 Step（单温控）	TEK-83H601 带2m引线	
ALE-SD22-011				2 Step（双温控）		
ALE-SD23-011				时间延迟报警功能		
ALE-SD24-011				程序控制・通讯功能		
ALE-SD25-011				2 Step+ 程序控制・通讯功能		

・附带标准附件温度传感器TEK-83H609或TEK-83H601及传感器用安装板
・保护等级：IP44(产品前面的保护等级)

BLE型数字湿度控制器

单位: %RH

型　号	湿度设定范围	开关湿度差	湿度显示范围	公　差	功　能	传感器编号（标准）	重量(kg)
BLE-SD11-011	30～90	最小3	20～99	±10	1 Step	HEK-I1R001	0.3
BLE-SD12-011					2 Step		

・湿度传感器HEK-11R001为标准附件进行供应。
・保护等级：IP44(产品前面的保护等级)

动作说明

ALE 数字温度控制器

1 Step 型

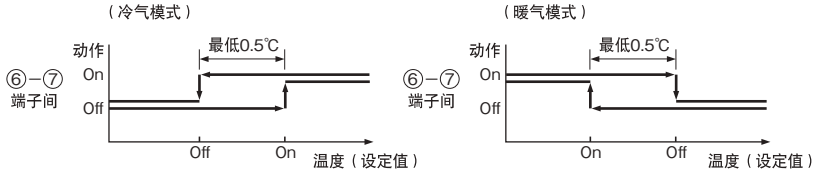

・在范围内可任意分别设定On/Off设定值。
・在Off设定值变换时，On设定值便自动变换。(温度差保持不变)
・在On设定值变换时，Off设定值保持不变。(温度差变换)

2 Step 型

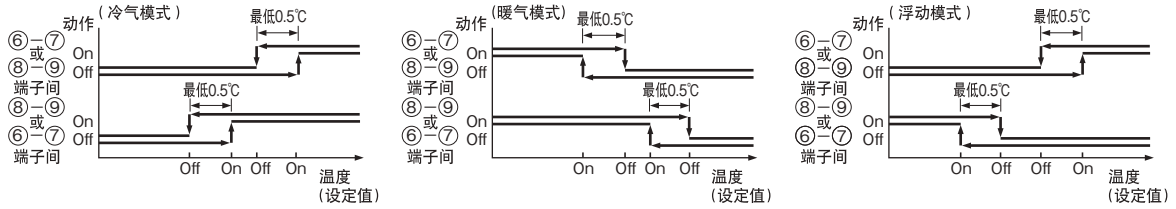

时间延迟报警型

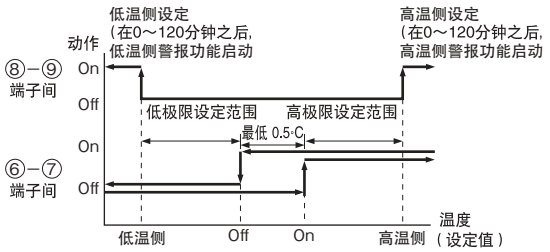

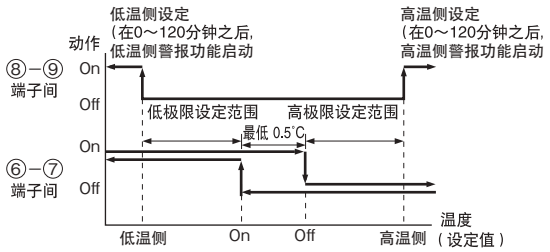

•高/低温侧复位为手动复位(按键复位:按住 ENT 键达2秒钟或断开电源)
•延迟定时器可在0～120分钟范围内分别设定。

程序控制・通讯功能型

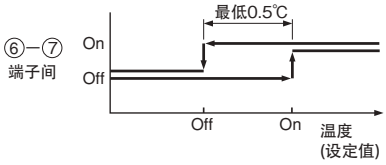

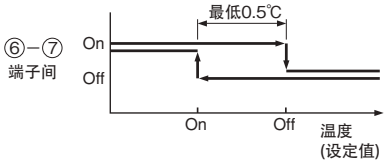

•在范围内可任意分别设定On/Off设定值。
•在Off设定值变换时,On设定值便自动变换。(温度差保持不变)
•在On设定值变换时,Off设定值保持不变。(温度差变换)

程序控制功能

可在24小时内设定4个如下功能的设定点。
•在指定的时间改变设定温度(ON/OFF)。
•在指定的时间停止控制。

[程序示例1]
每日定时改变四种预设温度
项目1:在6:00种设定 OFF 6℃/ON 9℃
项目2:在9:00种设定 OFF 5℃/ON 7℃
项目3:在18:00种设定 OFF 6℃/ON 10℃
项目4:在21:00种设定 OFF 8℃/ON 12℃
这程序设定如下动作。

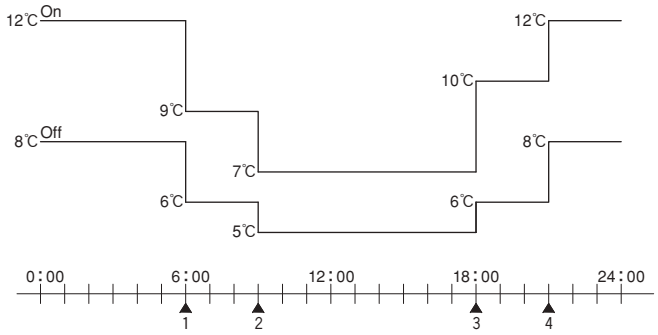

[程序示例2]
在夜间(20:00-次日5:00)停止控制。
项目1:在5:00种 OFF6℃,ON 10℃。
项目2:在20:00种停止控制。
这程序设定如下动作。

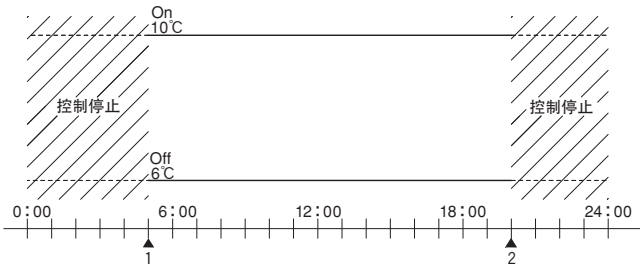

※例1的设定温度的变更和例2的控制停止的两样设定可结合。
在这样场合也在24小时内最多4点设置的结合。

BLE 数字湿度控制器

1 Step 型

除湿模式

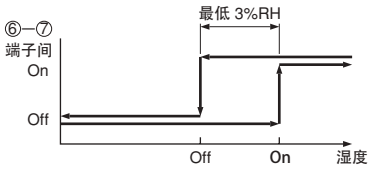

加湿模式

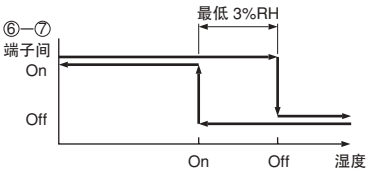

•在范围内可任意分别设定On/Off设定值。
•在Off设定值变换时,On设定值便自动变换。(湿度差保持不变)
•在On设定值变换时,Off设定值保持不变。(湿度差变换)

2 Step 型

除湿模式

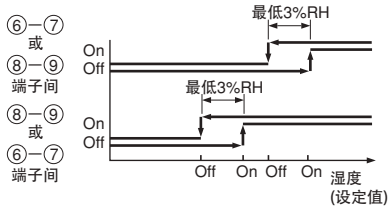

加湿模式

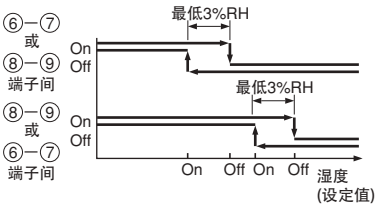

浮动模式

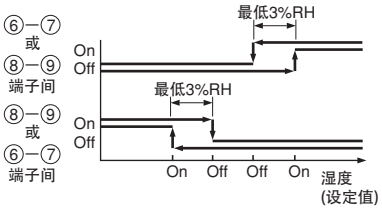

接线图

ALE 型

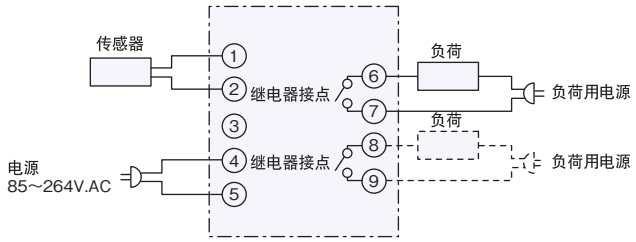

•⑥—⑦间:1Step型、2Step型、时间延迟的高/低极限型、
程序控制•通讯功能型控制输出。
•⑧—⑨间:2Step型控制输出,时间延迟的高/低极限型警报输出。

BLE 型

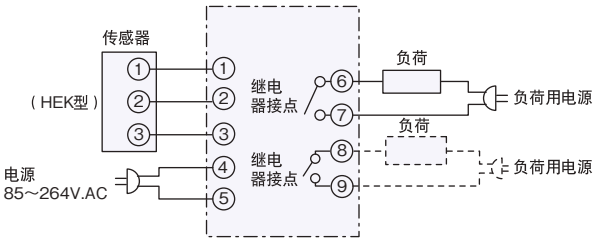

•⑥—⑦间:1Step型、2Step型控制输出。
•⑧—⑨间:2Step型控制输出。

传感器

标准配件

传感器型号	适用型号	尺　寸	注　意
TEK–83H601 (温度) 引线: 黑色	ALE–SD21–011 ALE–SD22–011 ALE–SD23–011 ALE–SD24–011 ALE–SD25-011	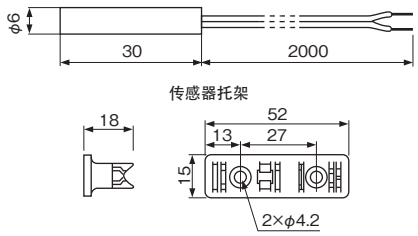	●使用环境温度: −40～110℃ ●当传感器在结露、漏水或户外等条件下使用时,传感器应垂直安装并使引线端向下。 ●标准件带有传感器安装托架。
TEK–83H609 (温度) 引线: 蓝色	ALE–SD11–011 ALE–SD12–011 ALE–SD13–011 ALE–SD14–011 ALE–SD15–011		●使用环境温度: −55～80℃ ●当传感器在结露、漏水或户外等条件下使用时,传感器应垂直安装并使引线端向下。 ●标准件带有传感器安装托架。
HEK–I1R001 (湿度)	BLE–SD11–011 BLE–SD12–011	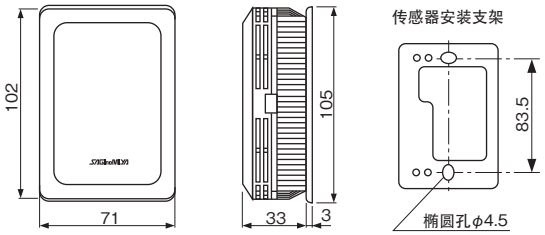	●与室内装饰相和谐的外观。 ●安装在可表示有气流流动以及室内湿度的地点。 ●因负荷及其他条件, 可能会难于进行温度控制。 ●如果在10℃以下或40℃以上的地点使用本机,请与制造厂商接洽。

下列传感器可供选择。（应客户要求可提供环境温度传感器）
带螺纹接头直接浸水传感器……TEK–83N
墙式安装传感器……TEK–83R
表面温度传感器……TEK–83E
带端子盖直接浸水传感器……TEK–83B
保护管……TEK–00N

通信功能

ALE 型

鹭宫制作所的检测软件允许从连接的PC进行以下检查和操作。

- •检测当前温度
- •检测当前设置
- •操作模式切换 (COOL/HEAT)
- •注册程序
- •设置时间
- •保存测定数据
- •检测输出ON/OFF
- •设置ON/OFF设定值
- •设置校准
- •启用/禁用程序功能
- •锁定/解锁钥匙

※检测时需要用户自行准备RS-485通信转换器和通信电缆。
※请从鹭宫制作所网站下载检测软件。(免费)

以下是通信规范技术参数。

· 接口: RS-485
· 连接: 二线半双工多点连接
· 单位数: 16个或以下
· 协议: Modbus
· 传输模式: 远程终端单元(RTU)

※有关通信规格的详细信息,请联系您的经销商或垂询鹭宫制作所。

尺寸

ALE, BLE型

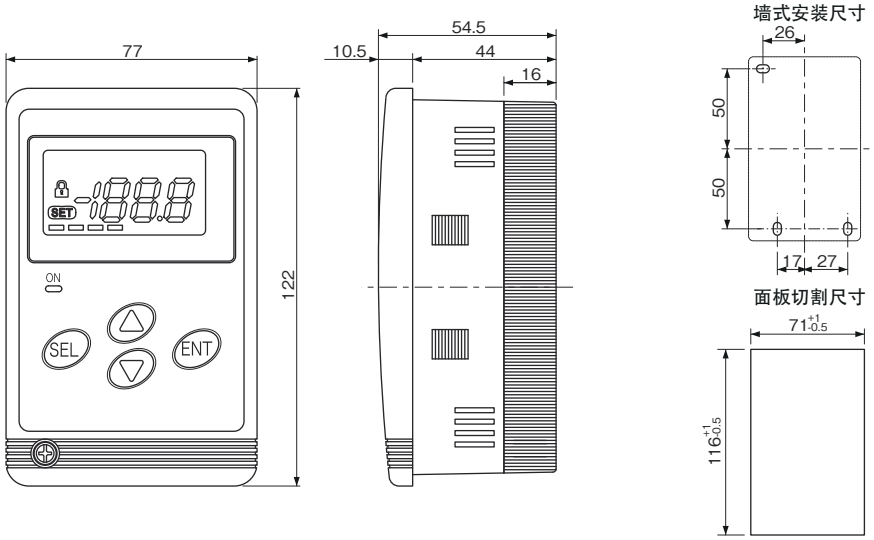

任选配件

面板安装托架 (附带垫片)

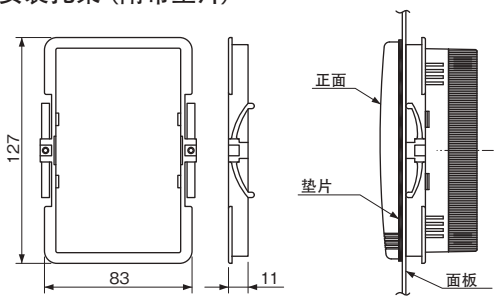

单位 : mm

压力及温度控制器资料

接头形状以及任选配件 · 45–47
防滴及防水控制器 · 48–53
NS–W, NS–P 系列

接头形状以及任选配件

NS压力控制器名称说明

型号根据规格而定
例:HNS – C1 30 X

M2	N	W	G	Q
	Ⅰ	Ⅱ	Ⅲ	Ⅳ

Ⅰ N=SUS波纹管
Ⅱ W=防滴型 P=防水型(除HNS型,WNS型,YNS型)
Ⅲ 接头形状…参照接头形状一览表
Ⅳ 任选配件…特种编号

ONS压力控制器名称说明

型号根据规格而定
例:ONS – C1 06 X

N	W	G	Q
Ⅰ	Ⅱ	Ⅲ	Ⅳ

Ⅰ N=SUS波纹管
Ⅱ W=防滴型
Ⅲ 接头形状…参照接头形状一览表
Ⅳ 定时器编号…Q1～Q12,Q25～Q36

接头形状一览表（NS系列压力控制器）

接头形状 \ 尺寸			铜管					钢管
			1/4"	φ8	3/8"	φ10	1/2"	φ10.5
B 喇叭形	下列以外		(标准)	B1	B2	B3	B4	—
	ANS		B	B1	B2	B3	B4	—
U 活接头			U1	U2	—	U (标准)	—	U3
G 内螺纹		Rc	G (标准)	—	G3	—	G6	—
		G	G1	—	G4	—	G7	—
		NPT	G2	—	G5	—	G8	—
M 外螺纹	下列以外	R	M02	—	M01 (标准)	—	M07	—
		G	M03	—	M05	—	M08	—
		NPT	M04	—	M06	—	M09	—
	ANS	R	M1	—	M (标准)	—	M6	—
		G	M2	—	M4	—	M7	—
		NPT	M3	—	M5	—	M8	—
K 内活接头	用于铜管 (直接形)		K1	K2	—	K (标准)	—	—
	用于钢管 (中间接头)		—	—	—	—	—	K3

接头形状 \ 长度	1000 mm	2000 mm
L 毛细管	L1 (标准)	L2

NS温度控制器　名称说明

型号根据规格而定

例:TNS – C1 100 X　M2　W　L1　Q1

I　II　III

I　W=防滴型　P=防水型

II　接头形状…参照毛细管长度一览表

III　任选配件…特种编号

毛细管长度一览表

种类 / 毛细管长度	标准		镀镍	
	BNS以外	BNS	BNS以外	BNS
1m	标准	L1	Q012	L1Q012
2m	L2		L2Q012	
3m	L3		L3Q012	
5m	L5		L5Q012	
7m	L7		L7Q012	
10m	L0		L0Q012	
上述以外	LQ	LZ	LQ012	LZQ012

※TNS-C1010XC ～ TNS-C1070XC: 1～5m毛細管

压力控制器接头形状一览表

单位 :mm

(B) 喇叭形接头

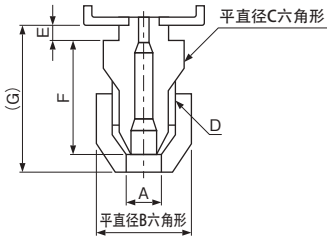

尺寸	A	B	C	D	E	F	G
φ1/4	φ6.5	17	12	7/16–20 UNF	0	20.5	26
φ8	φ8.2	22	17	5/8–18 UNF	5	24.5	36
φ3/8	φ9.7						
φ10	φ10.2						
φ1/2	φ12.9	24	22	3/4–16 UNF	5	27.5	40

(U) 活接头

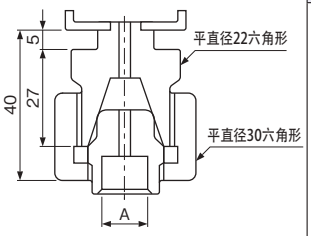

尺寸	A
φ6铜管	φ6.5
φ8铜管	φ8.5
φ10铜管	φ10.5
φ10.5钢管	φ11.0

用于管子的平行・锥形螺丝

(G) 内螺纹

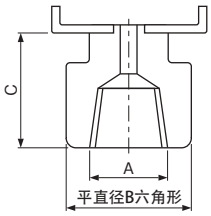

尺寸	A	B	C
1/4"	Rc1/4	19	23
	G1/4		
	1/4 NPT		
3/8"	Rc3/8	22	23
	G3/8		
	3/8 NPT		
1/2"	Rc1/2	27	27
	G1/2		
	1/2 NPT		

(M) 外螺纹

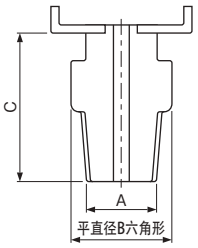

尺寸	A	B	C
1/4"	R1/4	17	29
	G1/4		
	1/4 NPT		
3/8"	R3/8	19	29
	G3/8		
	3/8 NPT		
1/2"	R1/2	22	33
	G1/2		
	1/2 NPT		

(K) 内活接头

用于铜管 (直接形)

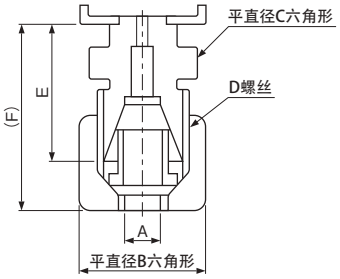

尺寸	A	B	C	D	E	F
φ6	6.2	14	14	M12	23	33
φ8	8.2	17	14	M14	23	33
φ10	10.2	19	17	M16	23	34

用于钢管 (中间接头, 任选配件)

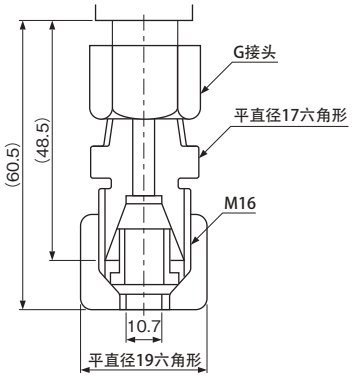

接头符号：K3

(L) 毛细管形

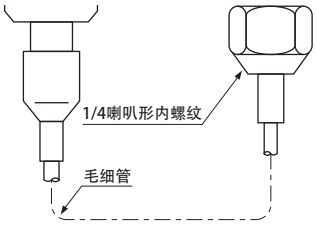

符号	L
L1	1000
L2	2000

任选配件

•主机安装板，感温筒安装台

配件名称	主机安装板						感温筒安装台	
	适用机种	配件编号	适用机种	配件编号	适用机种	配件编号	适用机种	配件编号
	YS, NS, FE系列	SNS-AE01 (标准附件)	NS系列	SNS–AE02	LWS FWS RWS	LWS–AE08	ALS, BLS	ALS–AE09
		SNS–AE11	ALS, BLS	ALS–AE02			LWS PWS (PWS-7060除外)	LWS–AE12
	ALS, BLS	ALS–AE01						
形状	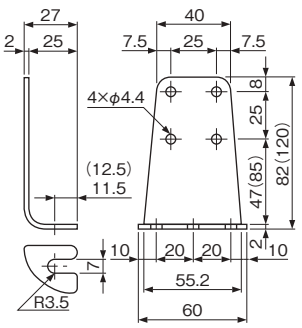 （ ）内的数值为 SNS-AE11	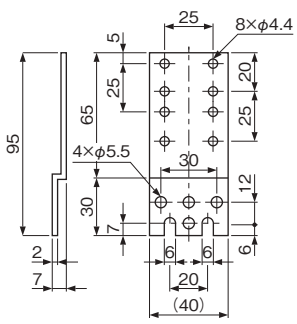	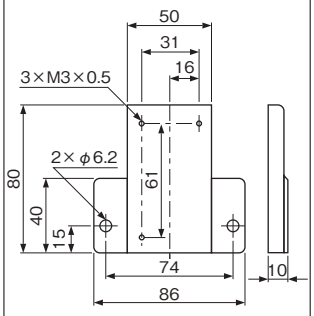	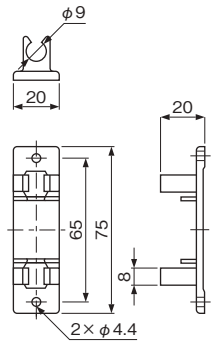 使用环境温度：−40～90℃

•插入固定器，保护筒（温度控制器用）请在插入容器或配管等时使用。

插入固定器

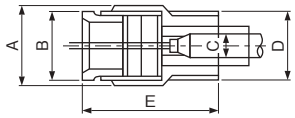

保护筒

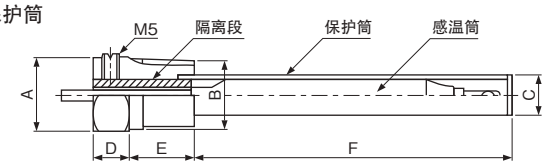

形状	容许压力	紧固力矩	A	B	D	E
1/2"	静压1MPa	12N•m 以下	平直径24六角形	平直径22六角形	R1/2	(43)
3/4"			平直径32六角形	平直径30六角形	R3/4	(54)

形状	容许压力	紧固力矩	A	B	D	E
1/2"	静压3MPa	12N•m 以下	平直径24六角形	R1/2	10	20
3/4"			平直径30六角形	R3/4	10	22

适用形式		形状	插入固定器配件编号	感温筒直径C
NS	TNS–C100～C134 CNS–C115(M2)～C134(M2)	1/2"	TNS–AB01	φ6
		3/4"	TNS–AB09	
	TNS–C1070 TNS–C1010C～C1070C	1/2"	TNS–AB04	φ12.7
		3/4"	TNS–AB07	
	TNS–C1100～C1150	1/2"	TNS–AB17	φ12.7 耐热用
		3/4"	TNS–AB18	
	INS–C1070M1	1/2"	TNS–AB02	φ9.5
		3/4"	TNS–AB05	
	INS–C1120M1, C1150M1	1/2"	TNS–AB15	φ9.5 耐热用
		3/4"	TNS–AB16	
WS	LWS–C1030～C1094 PWS–7034～7094	1/2"	LWS–AB02	φ9.5
		3/4"	LWS–AB05	
	LWS–C1120～C1240 PWS–7120	1/2"	LWS–AB15	φ9.5 耐热用
		3/4"	LWS–AB16	
LS	ALS–C1011～C1050 BLS–C1020	1/2"	ALS–AB03	φ10
		3/4"	ALS–AB06	
	ALS–C1090	1/2"	ALS–AB10	φ10 耐热用

适用形式		形状	保护筒配件编号		保护筒大小C×F
			铜	SUS	
NS	TNS–C100～C134 CNS–C115 (M2)～C134 (M2)	1/2"	TNS–AC01	TNS–AC46	φ8×95
		3/4"	TNS–AC35	TNS–AC56	
	TNS–C1070～C1150 TNS–C1010C～C1070C	1/2"	TNS–AC05	TNS–AC12	φ15×115
		3/4"	TNS–AC09	TNS–AC14	
	INS–C1070M1～C1150M1	1/2"	TNS–AC02	TNS–AC11	φ12×95
		3/4"	TNS–AC06	TNS–AC13	
WS	LWS–C1030, C1060, C1090	1/2"	LWS–AC15	LWS–AC21	φ12×110
		3/4"	LWS–AC17	LWS–AC23	
	LWS–C1120～1160 PWS–7120	1/2"	LWS–AC19	LWS–AC25	φ12×80
		3/4"	LWS–AC20	LWS–AC26	
	LWS–C1200～C1240	1/2"	LWS–AC48	LWS–AC50	φ12×80 耐热用
		3/4"	LWS–AC49	LWS–AC51	
	PWS–7034～7094	1/2"	LWS–AC16	LWS–AC22	φ12×140
		3/4"	LWS–AC18	LWS–AC24	
	EWS–C1080, C1120, C1160	1/2"	EWS–AC27	—	φ10.8×70
			—	EWS–AC28	φ12×75
LS	ALS–C1011～C1090 BLS–C1020	1/2"	ALS–AC03	ALS–AC36	φ12×105
		3/4"	ALS–AC07	—	

防滴及防水控制器

NS–W, NS–P 系列

SAGInoMIYA

概要

- 获得各种船舶标准的认证，诸如法国船舶协会、劳埃德船舶年鉴、挪威船级社、日本海事协会、ABS等（请参阅船用标准认证的型号表）
- 适用于室内或室外易于发生水滴、灰尘侵入的用途，诸如船舶冷媒装置、工业设备。
- 外部接线采用电缆密封套的厚橡胶绝缘软电缆连接。
  标准密封套尺寸：φ20mm
  准标准密封套尺寸：φ15mm
- 如需订购，请指定型号，再加上“W”或“P”。
  例：SNS-C106XW型　防滴型号
  　　SNS-C106XP型　防水型号
- 保护等级
  NS-W型：IP-62
  NS-P型：IP-66

SNS–P, FNS–P, ANS–P 型

SNS–W, FNS–W, ANS–W 型

●SNS–W/P型—标准型压力控制器的防滴和防水型号

技术参数

自动复位型

单位 :MPa{kgf/cm²}

型号		调整范围		开关压差		出厂时设定值		最大工作压力	接点形式	重量 (kg)
		最小	最大	最小	最大	Off (On)	On (Off)			
SNS–C101X	W	−0.06 {−50cmHg}	0.1 {1}	0.015 {0.15}	0.05 {0.5}	0.025 {0.25}	0.05 {0.5}	0.3 {3}	图 1	SNS–W: 約 1.1 SNS–P: 約 0.6
SNS–C102X	W, P	−0.02 {−20cmHg}	0.2 {2}	0.025 {0.25}	0.15 {1.5}			0.5 {5}		
SNS–C103X	W, P	−0.06 {−50cmHg}	0.3 {3}	0.035 {0.35}	0.2 {2}	0.05 {0.5}	0.15 {1.5}	1 {10}		
SNS–C104X	W, P	−0.06 {−50cmHg}	0.4 {4}	0.04 {0.4}		0.1 {1}	0.2 {2}	1.5 {15}		
SNS–C106X	W, P	−0.06 {−50cmHg}	0.6 {6}	0.06 {0.6}	0.4 {4}	0.2 {2}	0.3 {3}			
SNS–C110X	W, P	0.1 {1}	1 {10}	0.1 {1}	0.3 {3}	0.4 {4}	0.6 {6}			
SNS–C130X	W, P	0.5 {5}	3 {30}	0.3 {3}	1 {10}	2 {20}	2.5 {25}	3.3 {33}		
SNS–C135X	W, P	1 {10}	3.5 {35}	0.5 {5}	1.5 {15}	2.5 {25}	3 {30}	3.8 {38}		

手动复位型

单位 :MPa{kgf/cm²}

型号		调整范围		手动复位	* 出厂时设定值		最大工作压力	接点形式	重量 (kg)
		最小	最大		Off (On)	On (Off)			
SNS–C102XM2	W, P	−0.02 {−20cmHg}	0.2 {2}	压力上升时手动复位 ※1 压力下降时自动动作	0.025 {0.25}	手动复位	0.5 {5}	图 2	SNS–W: 約 1.1 SNS–P: 約 0.6
SNS–C106XM2	W, P	−0.06 {−50cmHg}	0.6 {6}		0.2 {2}		1.5 {15}		
SNS–C130XM2	W, P	0.5 {5}	3 {30}		2 {20}		3.3 {33}		

＊基于1-3的终端连接上。

※1　规定压力以上的压力上升后，请按复位开关。
压力区分
02…约0.04MPa
06…约0.1MPa
30…约0.5MPa

电气额定值

额定电压（V） / 额定电流（A）		功率 (cosφ)	125/250V. AC
无感电流		1	12
感应电流	满载电流	0.75	
	浪涌电流	—	72

最小使用电流：50mA

接点形式

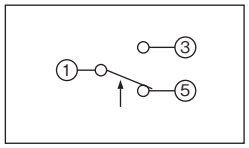

图 1

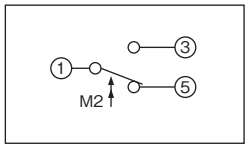

图 2

	图 1 和图 2
1	共同接头
3	压力上升时闭
5	压力下降时闭

箭头↑：表示压力上升时动作方向。
箭头↑M2：表示手动复位方向。

尺寸

SNS–P, FNS–P, ANS–P型

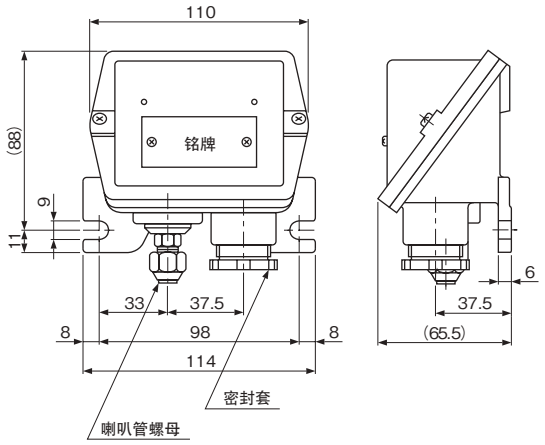

SNS–W, FNS–W, ANS–W型

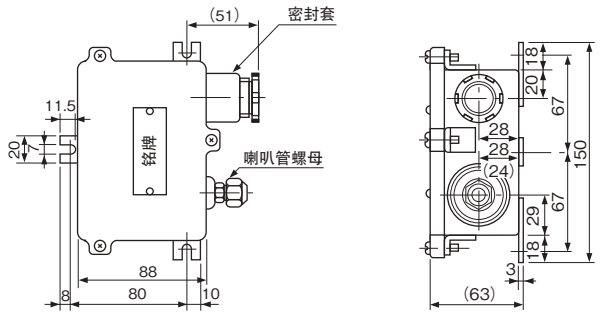

单位 : mm

●DNS–W/P型—高低压压力控制器的防滴和防水型号

DNS–P 型

DNS–W 型

技术参数

自动复位型

单位 :MPa{kgf/cm²}

型　号		压力侧	调整范围		开关压差		出厂时设定值		最大工作压力	接点形式	重量 (kg)
			最　小	最　大	最　小	最　大	Off	On			
DNS–D304X	W, P	低压侧	−0.06 {−50cmHg}	0.4 {4}	0.04 {0.4}	0.2 {2}	0.1 {1}	0.2 {2}	1.5 {15}	图 1	DNS–W: 約 1.4 DNS–P: 約 0.9
		高压侧	0.8 {8}	3 {30}	约 0.4 固定 { 约 4 固定 }		2 {20}	1.6 {16}	3.3 {33}		
DNS–D306X	W, P	低压侧	−0.06 {−50cmHg}	0.6 {6}	0.06 {0.6}	0.4 {4}	0.2 {2}	0.3 {3}	1.5 {15}		
		高压侧	0.8 {8}	3 {30}	约 0.4 固定 { 约 4 固定 }		2 {20}	1.6 {16}	3.3 {33}		
DNS–D604X	W, P	低压侧	−0.06 {−50cmHg}	0.4 {4}	0.04 {0.4}	0.2 {2}	0.1 {1}	0.2 {2}	1.5 {15}	图 2	
		高压侧	0.8 {8}	3 {30}	约 0.4 固定 { 约 4 固定 }		2 {20}	1.6 {16}	3.3 {33}		
DNS–D606X	W, P	低压侧	−0.06 {−50cmHg}	0.6 {6}	0.06 {0.6}	0.4 {4}	0.2 {2}	0.3 {3}	1.5 {15}		
		高压侧	0.8 {8}	3 {30}	约 0.4 固定 { 约 4 固定 }		2 {20}	1.6 {16}	3.3 {33}		

手动复位型

单位 :MPa{kgf/cm²}

型　号		压力侧	调整范围		开关压差		出厂时设定值		最大工作压力	接点形式	重量 (kg)
			最　小	最　大	最　小	最　大	Off	On			
DNS–D304XM	W, P	低压侧	−0.06 {−50cmHg}	0.4 {4}	0.04 {0.4}	0.2 {2}	0.1 {1}	0.2 {2}	1.5 {15}	图 3	DNS–W: 約 1.4 DNS–P: 約 0.9
		高压侧	0.8 {8}	3 {30}	压力上升时自动动作, 压力下降时手动复位		2 {20}	手动复位	3.3 {33}		
DNS–D306XM	W, P	低压侧	−0.06 {−50cmHg}	0.6 {6}	0.06 {0.6}	0.4 {4}	0.2 {2}	0.3 {3}	1.5 {15}		
		高压侧	0.8 {8}	3 {30}	压力上升时自动动作, 压力下降时手动复位		2 {20}	手动复位	3.3 {33}		
DNS–D604XM	W, P	低压侧	−0.06 {−50cmHg}	0.4 {4}	0.04 {0.4}	0.2 {2}	0.1 {1}	0.2 {2}	1.5 {15}	图 4	
		高压侧	0.8 {8}	3 {30}	压力上升时自动动作, 压力下降时手动复位 ※2		2 {20}	手动复位	3.3 {33}		
DNS–D606XM	W, P	低压侧	−0.06 {−50cmHg}	0.6 {6}	0.06 {0.6}	0.4 {4}	0.2 {2}	0.3 {3}	1.5 {15}		
		高压侧	0.8 {8}	3 {30}	压力上升时自动动作, 压力下降时手动复位 ※2		2 {20}	手动复位	3.3 {33}		
DNS–D606XMM	W	低压侧	−0.06 {−50cmHg}	0.6 {6}	压力上升时手动动作※1, 压力下降时自动复位		0.2 {2}	手动复位	1.5 {15}	图 5	
		高压侧	0.8 {8}	3 {30}	压力上升时自动动作, 压力下降时手动复位 ※2		2 {20}		3.3 {33}		

※1　约0.1MPa以上的压力上升后，请按复位开关。
※2　约0.7MPa以上的压力下降后，请按手动复位开关。

电气额定值

额定电流（A） \ 额定电压（V）		功率（cosφ）	125/250V. AC
无感电流		1	12
感应电流	满载电流	0.75	
	浪涌电流	—	72

最小使用电流:50mA

接点形式

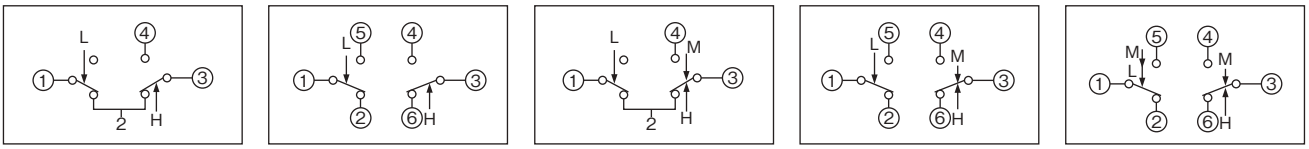

图 1　图 2　图 3　图 4　图 5

箭头↓L:表示低压侧压力上升时动作方向。
箭头↑H:表示高压侧压力上升时动作方向。
箭头↓M:表示手动复位方向。

尺寸

DNS–P型

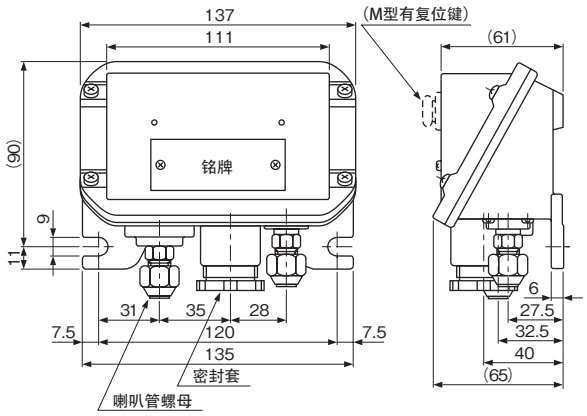

DNS–W型

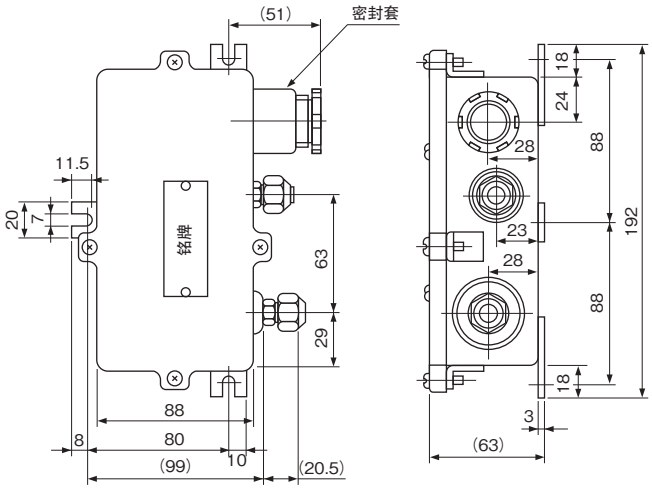

单位 : mm

●HNS–W型—高压控制器的防滴型号

HNS–W 型

技术参数

自动复位型

单位 :MPa{kgf/cm²}

型　号		调整范围		开关压差	出厂时设定值		最大工作压力	重量 (kg)
		最　小	最　大	固定	Off	On		
HNS–C130X	W	0.8 {8}	3 {30}	0.3～0.5 {3～5}	2 {20}	1.6 {16}	3.3 {33}	約 1.1

关于规格,请参阅第13, 14页。

手动复位型

单位 :MPa{kgf/cm²}

型　号		调整范围		手动复位	出厂时设定值		最大工作压力	重量 (kg)
		最　小	最　大		Off	On		
HNS–C130XM1	W	0.8 {8}	3 {30}	压力上升时自动动作 压力下降时手动复位	2 {20}	手动复位	3.3 {33}	約 1.1

关于规格,请参阅第13, 14页。

尺寸

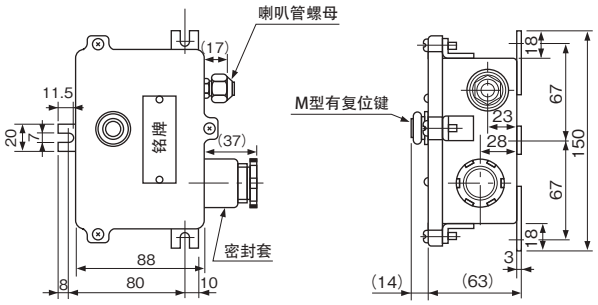

单位 : mm

●FNS–W/P型, ANS–W/P型—高感度压力控制器的防滴和防水型号

FNS–W, ANS–W 型

技术参数

FNS型—固定压差型

单位 :MPa{kgf/cm²}

型　号		调整范围		开关压差	出厂时设定值		最大工作压力	重量 (kg)
	特殊用途	最　小	最　大	固　定	Off	On		
FNS–C1＊＊X	＊ W, P	−0.06 {−50cmHg} ～ 0.5 {5}	0.1 {1} ～ 3 {30}	约 0.006 { 约 0.06} ～ 约 0.12 { 约 1.2}	(0.019) {(0.19)} ～ (2.38) {(23.8)}	0.025 {0.25} ～ 2.5 {25}	0.3 {3} ～ 3.3 {33}	FNS–W: 約 1.3 FNS–P: 約 0.6

＊FNS-C101X只可提供W型。

关于规格，请参阅第19, 20页。

ANS型—可调整压差型

单位 :MPa{kgf/cm²}

型　号		调整范围		开关压差				出厂时设定值		最大工作压力	重量 (kg)
				最　小		最　大					
	特殊用途	最　小	最　大	下　限	上　限	下　限	上　限	Off	On		
ANS–C1＊＊XB	＊ W, P	−0.06 {−50cmHg} ～ 1 {10}	0.1 {1} ～ 3.5 {35}	0.007 {0.07} ～ 0.12 {1.2}	0.007 {0.07} ～ 0.2 {2.0}	0.014 {0.14} ～ 0.24 {2.4}	0.015 {0.15} ～ 0.39 {3.9}	0.018 {0.18} ～ 2.82 {28.2}	0.025 {0.25} ～ 3 {30}	0.3 {3} ～ 3.8 {38}	ANS–W: 約 1.3 ANS–P: 約 0.6

＊ANS-C101XB只可提供W型。

关于规格，请参阅第19, 20页。

尺寸

FNS–W型, ANS–W型

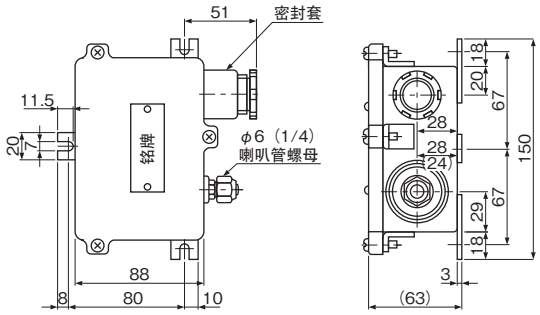

单位 : mm

●ONS–W, WNS–W, YNS–W型—压差控制器的防滴型号

ONS–W 型

WNS–W 型

技术参数

ONS型—油压保护用

单位 :MPa{kgf/cm²}

型　号	特殊用途	调整范围 最　小	调整范围 最　大	开关压差固定	定时器规格 延迟时间（秒）	定时器规格 定时器电压	定时器规格 定时器回路	重量 (kg)
ONS–C106X	**W**	0.05 {0.5}	0.35 {3.5}	约 0.05 { 约 0.5}	45, 90, 110	100/200V. AC 110/220V. AC 115/230V. AC 120/240V. AC	SPST 无报警接点（标准） SPDT 付报警接点	约 1.3

关于规格，请参阅第21, 22页。

WNS型—压差可调式压差控制器

单位 :MPa{kgf/cm²}

型　号	特殊用途	调整范围 最　小	调整范围 最　大	开关压差 最　小	开关压差 最　大	出厂时设定值 Off	出厂时设定值 On	最大工作压力	制限压力 (HP ＞ LP)	重量 (kg)
WNS–C102X	**W**	0.03 {0.3}	0.2 {2}	0.03 {0.3}	0.15 {1.5}	0.05 {0.5}	0.02 {0.2}	0.5 {5}	0.5 {5}	约 1.3
WNS–C106X	**W**	0.05 {0.5}	0.35 {3.5}	0.05 {0.5}	0.25 {2.5}	0.1 {1.0}	0.05 {0.5}	1.5 {15}	1.5 {15}	

关于规格，请参阅第23页。

YNS型—高感度压差控制器

单位 :MPa{kgf/cm²}

型　号	特殊用途	调整范围 最　小	调整范围 最　大	开关压差固定	出厂时设定值 Off	出厂时设定值 On	最大工作压力	制限压力 (HP ＞ LP)	重量 (kg)
YNS–C102X	**W**	0.02 {0.2}	0.2 {2}	约 0.015 { 约 0.15}	0.05 {0.5}	(0.035) {(0.35)}	0.5 {5}	0.5 {5}	约 1.3
YNS–C106X	**W**	0.025 {0.25}	0.35 {3.5}	约 0.025 { 约 0.25}	0.15 {1.5}	(0.125) {(1.25)}	1.5 {15}	1.5 {15}	

关于规格，请参阅第23页。

尺寸

ONS–W型

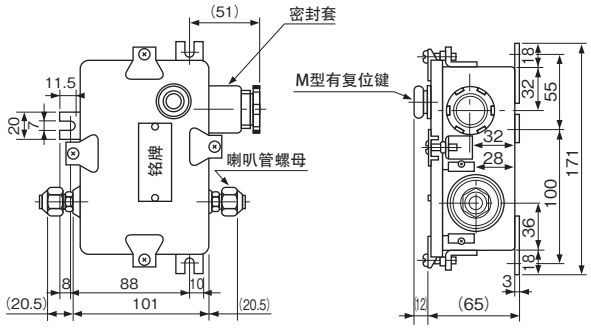

WNS–W型, YNS–W型

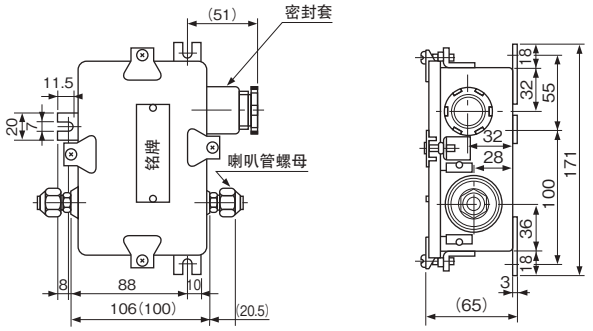

单位 : mm

●TNS–W/P, CNS–W/P, INS–W—温度控制器的防滴和防水型号

TNS–W, TNS–W 型

TNS–P, CNS–P 型

技术参数

TNS型—自动复位型

单位 :℃

型　号	特殊用途	调整范围 最　小	调整范围 最　大	开关温差 最　小	开关温差 最　大	出厂时设定值 Off (On)	出厂时设定值 On (Off)	感温部最高温度	使用温度条件	重量 (kg)
TNS–C1∗∗X	**W, P**	−45～115	0～150	2～5	15, 20	−18～140	−15～145	45～180	$T_S>T_B$, $T_S<T_B$ $T_S \geqq T_B$	TNS–W: 約 1.3 TNS–P: 約 0.7

关于规格，请参阅第31, 32页。

CNS型—自动复位式

单位 :℃

型　号	特殊用途	调整范围 最　小	调整范围 最　大	开关温差	出厂时设定值 Off	出厂时设定值 On	感温部最高温度	使用温度条件	重量 (kg)
CNS–C1∗∗X	**W, P**	−35～0	−15～35	下限4　上限3	−28～17	−25～20	70	$T_S>T_B$	CNS–W: 約 1.3 CNS–P: 約 0.7

关于规格，请参阅第31, 32页。

CNS型—手动复位式

单位 :℃

型　号	特殊用途	调整范围 最　小	调整范围 最　大	手动复位	出厂时设定值 Off	出厂时设定值 On	感温部最高温度	使用温度条件	重量 (kg)
CNS–C1∗∗XM2	**W, P**	−35～0	−15～35	温度上升时手动复位 温度下降时自动启动	−28～17	手动复位	70	$T_S>T_B$	CNS–W: 約 1.3 CNS–P: 約 0.7

关于规格，请参阅第31, 32页。

INS型—手动复位型

单位 :℃

型　号	特殊用途	调整范围 最　小	调整范围 最　大	手动复位	出厂时设定值 Off	出厂时设定值 On	感温部最高温度	使用温度条件	重量 (kg)
INS–C1∗∗XM1	**W**	25～115	75～150	温度上升时自动启动 温度下降时手动复位	65～140	手动复位	115～180	$T_S<T_B$	約 1.3

关于规格，请参阅第31, 32页。

尺寸

TNS–P, CNS–P型

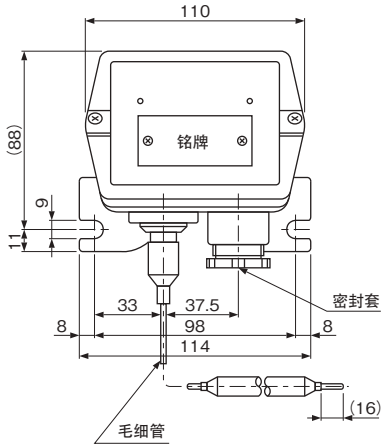

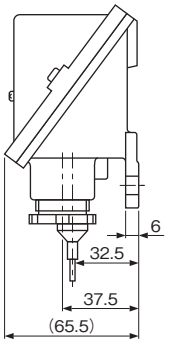

TNS–W, CNS–W型

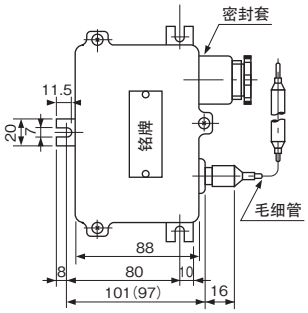

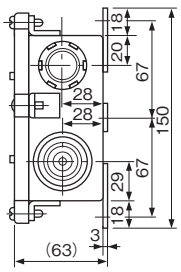

INS–W型

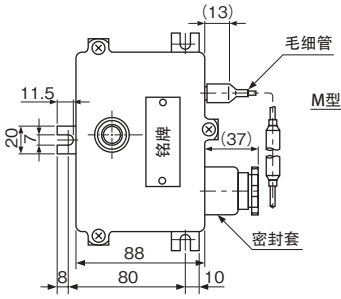

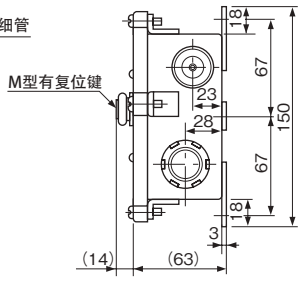

单位 : mm

膨胀阀

热力膨胀阀概要 · 55–56

热力膨胀阀（小容量） · 57
ARX 型

热力膨胀阀 · 58–60
QCX, RCX 型

热力膨胀阀 · 61–63
SCX 型

热力膨胀阀 · 64–66
ATX 型

热力膨胀阀 · 67–68
AEX 型

电子膨胀阀 · 69–70
UKV, VKV, AKV 型

电子膨胀阀 · 71
UKV–F 型

脉冲变换器 · 72
LNE 型

热力膨胀阀概要

热力膨胀阀将来自冷凝器的高温、高压的液体冷媒减压至易于蒸发的状态，以确保蒸发器内的适当流量，并且为适应因冷却负荷的增减而变化的压缩机容量，将冷媒气体的过热度保持在一定范围内，防止异常加热和液体返流。

1) 订货时的指定事项:

1. 若是标准型号，请指定型号。
2. 对于标准型号以外的特殊规格，请指定下述要点。
   - 常用压力、最小、最大压力(冷凝压力、蒸发压力)
   - 用途、充填方式
   - 常用温度、最低最高温度(冷凝温度、蒸发温度)
   - 安装地点(本体及感温筒安装部温度等)
   - 冷冻能力(冷凝温度及蒸发温度)
   - 毛细管长度
   - 装置冷媒名称
   - 接头形状(喇叭接头、钎焊)

2) 有关术语的说明

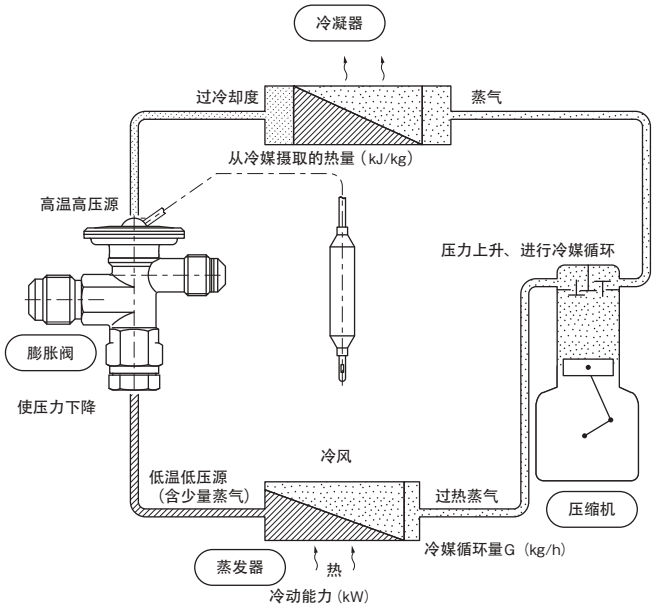

膨胀阀和冷冻周期的关系

1. 冷凝温度(CT)
   是指在冷媒周期中，温度最高的冷媒液状态下的部分的温度。(膨胀阀入口冷媒饱和液温度)
2. 蒸发温度(ET)
   是指冷却水、空气负荷等冷媒液、气体的混合状态的部分的温度。(膨胀阀出口冷媒饱和蒸汽温度)
3. 过冷却度(SC)
   相对冷媒液温度相当压力，压力不变化，仅温度下降。
   (膨胀阀入口温度和压力相当温度之差)
4. 过热度(SH)
   相对冷媒气体温度相当压力，压力不变化，仅温度上升。
   (膨胀阀感温部温度和均压部压力相当温度的温度差)
5. 冷凝压力
   1的温度相当压力
6. 蒸发压力
   2的温度相当压力
7. 冷冻能力
   用kW表示冷却热量。
   美国冷冻吨:3.52kW
8. 压力损失
   配管内的摩擦阻力是压力损失的主要原因，若在高压侧发生，则降低过冷却度，或者发生瞬时气体。
   若在低压侧发生，则形成蒸发器内的温度不匀，能力下降。
   在内部均压型膨胀阀则增加运行过热度。
9. 最高使用压力
   是指在通常使用条件下，膨胀阀无障碍地具有的最高压力(设计压力)。
10. 气密试验压力
    是指检查膨胀阀外部的泄漏时的压力，高于设计压力。
11. 耐压试验压力
    是指检查膨胀阀的耐压性能时的压力，设计压力的1.5倍。

感温筒充填方式

充填方式因冷凝冷媒的种类、使用蒸发温度、除霜装置的热影响、安装部的环境温度等不同而异，必须选择最适当的充填方式。

气体充填方式（G）

充填与装置使用的冷媒相同的冷媒，以一定的温度上升，有时充填的液成为过热气体的要点。
该要点称为“Maximum Operating Pressure (M.O.P.)”。
•主要冷气装置用
M.O.P.规定的结果,能够防止起动时的液返流、压缩机马达的过负荷。

液体充填方式（L）

压力特性与气体充填方式相等。通常是为保持充填液的存在。
•主要冷气装置用
与感温筒温度和动力组件环境温度的高低无关，可正确控制,但必须注意耐热温度。

特殊充填方式（S）（SA）（SL）

是指混合不同种类的气体，进行充填的方式。与（C）（L）充填方式相比，可减少运行过热度。可限制M.O.P.。
M.O.P.可选择S（20℃）、SA（18℃）、SL（−20℃）。
•主要用于冷气装置(园艺设施)、热泵装置、低温装置

特殊充填方式（C）（CL）（CY）

是指充填吸附材料和特殊气体的方式。利用由高温解吸、低温吸附而引起的压力变化，可以减少低温中的运行过热度。此外，与感温筒温度和动力组件环境温度的高低无关，可正确控制。
无M.O.P.的限制。但期望能有防止过载的效果。
主要用于低温装置、极低温装置用。

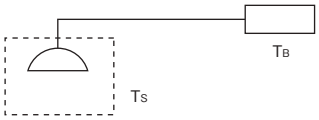

TS 为动力组件环境气氛温度
TB 为感温筒温度（控制温度）

充填方式 / 对象装置	G	L	S	SA	SL	C	CL	CY
TS和TB的关系	TS>TB	TS≧TB	TS≧TB	TS≧TB	TS≧TB	TS≧TB	TS≧TB	TS≧TB
MOP限制（防止过载）运行	○		○	○	○	△	△	△
适用于冷气装置	○	○	○	○				
适用于低温装置		○	○		○	○	○	○
适用于极低温装置			△		○		○	○
适用于热泵装置			○			△		

平衡方式

对蒸发器压力损失和压力变动幅度大的装置选择外平衡式，对压力损失小的装置选择内平衡式。
例如，低压侧有0.088MPa的压力损失时，使用内平衡式膨胀阀约可增加5℃运行过热度。

冷媒:R22
A点:0.588MPa abs（5℃）
B点:0.5MPa abs（0℃）
弹性压力P_3设定0.088MPa abs

外平衡式

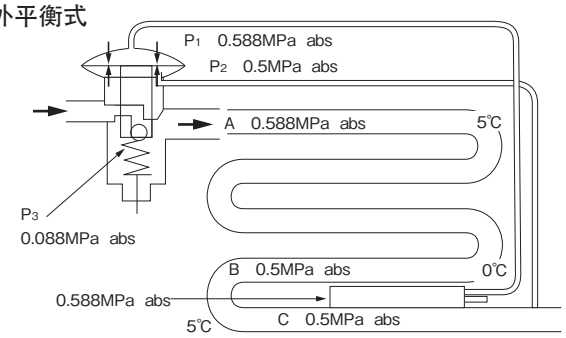

感温筒内部的压力（P_1）
=0.5+0.088
=0.588MPa abs的饱和温度
运行过热度5℃−0℃=5℃。

内平衡式

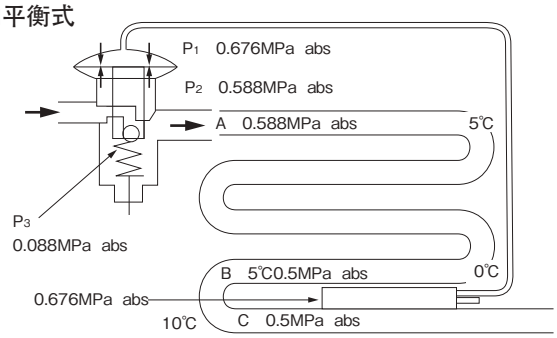

感温筒内部的压力（P_1）
=0.588+0.088
=0.676MPa abs的饱和温度
运行过热度10℃−0℃=10℃。

低压配管的压力损失

压力损失相当部分导致增加运行过热度的现象，由于与吸入配管的压力下降和冷冻能力的减少有关，必须注意增加的过高的运行过热度。可以说，相当于1℃温度差的压力差是平衡方式的选择目标。
在高于下述表内值的压力差时选择外平衡式，在低于该数值时选择内平衡式比较有效。

相当 1℃温度差的压力差（MPa）

冷媒	蒸发温度（℃）									
	10	5	0	−5	−10	−20	−30	−40	−50	−60
R22	0.024	0.02	0.018	0.016	0.014	0.011	0.008	0.006	0.004	0.003
R134a	0.014	0.012	0.011	0.009	0.008	0.006	0.004	0.003	−	−
R404A	0.025	0.022	0.019	0.017	0.015	0.012	0.008	0.006	0.004	0.003
R407C	0.021	0.018	0.016	0.014	0.012	0.009	0.006	0.004	0.003	0.002
R410A	0.033	0.029	0.026	0.023	0.020	0.015	0.011	0.008	0.006	0.004

热力膨胀阀（小容量）
（大批量产品）

ARX 型

SAGInoMIYA

概要

- 小容量用热力膨胀阀。
- 适用于饮料储存箱、展示柜、制冰机、产业用空调装置。

通用规格

- 最大工作压力:3.0MPa{30kgf/cm²}
- 气密试验压力:3.4MPa{34kgf/cm²}
- 本体及感温部最高温度:80℃
- 静止过热度调整范围:0～5℃
- 充填方式:S充填(MOP20℃),C充填,CL充填

阀名称说明

型号根据规格而定。

例: ARX – 2303 D H S
Ⅰ Ⅱ Ⅲ Ⅳ Ⅴ

Ⅰ:型式…ARX型热力膨胀阀(小容量)
Ⅱ:编号…最后二位数字用冷冻吨表示容量,第一和第二数字则表示入口和出口管径。
Ⅲ:接头…D=铜管焊接
Ⅳ:冷媒种类…H=R22,M=R134a,P=R407C,U=R404A
Ⅴ:充填方式…S=S充填,C=C充填,CL=CL充填

技术参数

型号					公称能力 (kW){美国冷冻吨}				接头		毛细管长度 (mm)	重量 (kg)
型式	编号	接头	冷媒	充填方式	R22	R134a	R407C	R404A	入口	出口		
ARX–	2303	D(铜管)	H (R22) M(R134a) P (R407C) U (R404A)	S (R22, R134a, R404A, R407C) C (R22) CL (R22, R404A)	1.69 {0.48}	1.27 {0.36}	1.76 {0.50}	1.20 {0.34}	5/16"	3/8"	700	0.12
	2305				2.81 {0.80}	2.11 {0.60}	2.88 {0.82}	2.00 {0.57}				
	2308				4.57 {1.28}	3.37 {0.96}	4.71 {1.34}	3.27 {0.93}				
	2310				5.63 {1.60}	4.22 {1.20}	5.80 {1.65}	4.01 {1.14}				
	2315				8.44 {2.40}	6.33 {1.80}	8.70 {2.47}	6.01 {1.71}				

•公称能力:以冷凝温度38℃,蒸发温度5℃为基准

尺寸

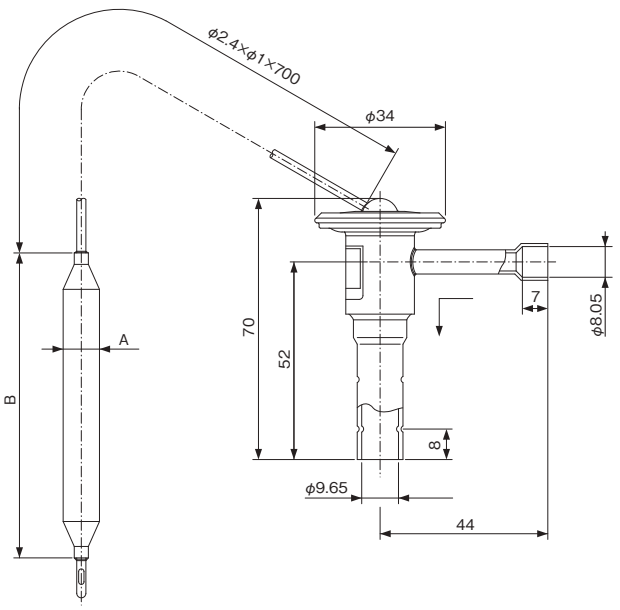

冷媒	充填方式	A	B
H (R22) M(R134a) U (R404A)	S	3/8"	80
P (R407C)	S	1/2"	80
H (R22)	C	1/2"	80
H (R22) U (R404A)	CL	3/8"	50

单位:mm

热力膨胀阀

QCX, RCX 型

SAGInoMIYA

概要

- 适用于冷柜、商用冰箱、冷冻设备、空调、低温运输箱等。
- 适用于有热气旁通的冷冻系统。
- QCX型…内平衡式
  RCX型…外平衡式
- 该产品也适用于R22和R407C冷媒。
- 拥有外部过热调整机构。

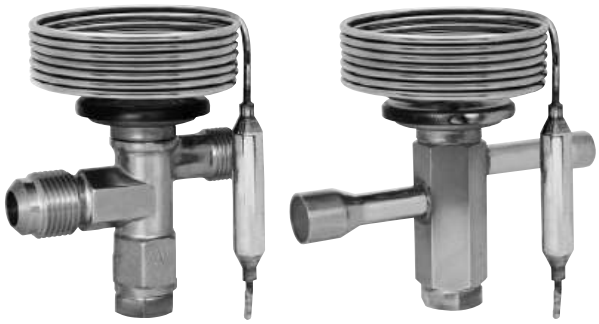

QCX–B 型　　QCX–D 型

RCX–B 型　　RCX–D 型

通用规格

最大工作压力:3.0MPa{30kgf/cm²}
气密试验压力:3.3MPa{33kgf/cm²}
本体及感温部最高温度:80℃
静止过热度调整范围:1～7℃(R22,R134a,R404A)
1～5℃(R407C,R410A)
↻增加约0.045MPa / 转
过热度变化:4～5℃(C,SL充填)
3～4℃(SA充填)

充填方式		A区域	R区域	F区域	MOP (℃)	使用温度条件
		适用蒸发温度(℃)				动力组件: Ts、感温部: TB
SA	R22	−40～10	—	—	18	Ts≧TB
C		—	−40～0		—	Ts≦TB
SL			—	−60～−25	−20	Ts≧TB
C	R134a	−30～10		—	—	Ts≦TB
SA	R404A	−40～10	—	—	18	Ts≧TB
C		—	−40～0		—	Ts≦TB
SL			—	−60～−25	−20	Ts≧TB
SA	R407C	−40～10	—	—	18	Ts≧TB
C		—	−40～0		—	Ts≦TB
SA	R410A	−45～10	—	—	18	Ts≧TB
C		—	−40～−10		—	Ts≦TB

阀名称说明

型号根据规格而定。

例: QCX – 0234 B U SA
Ⅰ Ⅱ Ⅲ Ⅳ Ⅴ

Ⅰ:型式…QCX型热力膨胀阀(内平衡式),RCX型热力膨胀阀(外平衡式)
Ⅱ:编号…最后二位数字则表示入口和出口管径,第一和第二数字用冷冻吨表示容量。
Ⅲ:接头…B=喇叭管接头,D=铜管焊接
Ⅳ:冷媒种类…M=R134a,H=R22,R407C,U=R404A,V=R410A
Ⅴ:充填方式…SL=SL充填,C=C充填,SA=SA充填

技术参数 (1)

用途			型号		冷媒	公称能力 (kW) {美国冷冻吨} A, R区域 冷凝温度38℃ 蒸发温度−5℃	公称能力 (kW) {美国冷冻吨} F区域 冷凝温度38℃ 蒸发温度−30℃	接头 入口	接头 出口	毛细管长度 (mm)	重量(kg)
F区域	冷冻	−60～−25℃ (SL:R22,R404A)	QCX- RCX-	0334B[D]HSL	R22	—	0.79 {0.22}	3/8" 喇叭管 [B] [3/8" 铜管 [D]]	1/2" 喇叭管 [B] [1/2" 铜管 [D]]	φ2.4 × 1500	0.28 (QCX-＊＊34B) 0.24 (QCX-＊＊34D) 0.29 (RCX-＊＊34B) 0.24 (RCX-＊＊34D)
				0534B[D]HSL			1.16 {0.33}				
				0834B[D]HSL			1.91 {0.54}				
				1234B[D]HSL			3.07 {0.87}				
				1634B[D]HSL			3.87 {1.10}				
				2434B[D]HSL			5.91 {1.68}				
				3134B[D]HSL			7.97 {2.27}				
				4734B[D]HSL			10.9 {3.10}				
				0234B[D]USL	R404A	—	0.46 {0.13}				
				0334B[D]USL			0.68 {0.19}				
				0534B[D]USL			1.11 {0.32}				
				0834B[D]USL			1.79 {0.51}				
				1034B[D]USL			2.25 {0.64}				
				1534B[D]USL			3.44 {0.98}				
				2034B[D]USL			4.63 {1.32}				
				3034B[D]USL			6.34 {1.80}				
R区域	冷藏	−40～0℃ (C:R22,R404A,R407C)	QCX- RCX-	0334B[D]HC	R22	1.10 {0.31}	—				
				0534B[D]HC		1.65 {0.47}					
				0834B[D]HC		2.75 {0.78}					
				1234B[D]HC		4.41 {1.25}					
				1634B[D]HC		5.51 {1.57}					
				2434B[D]HC		8.26 {2.35}					
				3134B[D]HC		11.0 {3.13}					
				4734B[D]HC		16.5 {4.69}					
				0234B[D]UC	R404A	0.70 {0.20}	—				
				0334B[D]UC		1.05 {0.30}					
				0534B[D]UC		1.74 {0.49}					
				0834B[D]UC		2.76 {0.78}					
				1034B[D]UC		3.48 {0.99}					
				1534B[D]UC		5.22 {1.48}					
				2034B[D]UC		6.95 {1.98}					
				3034B[D]UC		10.4 {2.96}					
				0334B[D]HC	R407C	1.13 {0.32}	—				
				0534B[D]HC		1.70 {0.48}					
				0834B[D]HC		2.84 {0.81}					
				1234B[D]HC		4.54 {1.29}					
				1634B[D]HC		5.67 {1.61}					
				2434B[D]HC		8.51 {2.42}					
				3134B[D]HC		11.3 {3.21}					
				4734B[D]HC		17.0 {4.83}					
	冷藏	−30～10℃ (C:R134a)	QCX- RCX-	0234B[D]MC	R134a	0.85 {0.24}	—				
				0434B[D]MC		1.28 {0.36}					
				0634B[D]MC		2.13 {0.61}					
				1034B[D]MC		3.38 {0.96}					
				1234B[D]MC		4.27 {1.21}					
				1834B[D]MC		6.40 {1.82}					
				2434B[D]MC		8.54 {2.43}					
				3634B[D]MC		12.8 {3.64}					
	冷藏	−40～−10℃ (C:R410A)	QCX- RCX-	0334B[D]VC	R410A	1.22 {0.35}	—				
				0534B[D]VC		1.83 {0.52}					
				0934B[D]VC		3.04 {0.86}					
				1434B[D]VC		4.82 {1.37}					
				1734B[D]VC		6.08 {1.73}					
				2634B[D]VC		9.12 {2.59}					
				3534B[D]VC		12.1 {3.44}					
				5234B[D]VC		18.2 {5.18}					

•RCX的外平衡管:1/4″喇叭管[B]或者1/4″铜管[D]

技术参数 (2)

用途			型号		冷媒	公称能力 (kW) {美国冷冻吨} A, R区域 冷凝温度38℃ 蒸发温度−5℃	公称能力 (kW) {美国冷冻吨} F区域 冷凝温度38℃ 蒸发温度−30℃	接头 入口	接头 出口	毛细管长度 (mm)	重量(kg)
A区域	空调	−40 ～ 10℃ (SA:R22,R404A,R407C)	QCX– RCX–	0334B[D]HSA	R22	1.10 {0.31}	—	3/8" 喇叭管 [B] 〔3/8" 铜管 [D]〕	1/2" 喇叭管 [B] 〔1/2" 铜管 [D]〕	φ2.4 × 1500	0.28 (QCX-＊＊34B) 0.24 (QCX-＊＊34D) 0.29 (RCX-＊＊34B) 0.24 (RCX-＊＊34D)
				0534B[D]HSA		1.65 {0.47}					
				0834B[D]HSA		2.75 {0.78}					
				1234B[D]HSA		4.41 {1.25}					
				1634B[D]HSA		5.51 {1.57}					
				2434B[D]HSA		8.26 {2.35}					
				3134B[D]HSA		11.0 {3.13}					
				4734B[D]HSA		16.5 {4.69}					
				0234B[D]USA	R404A	0.70 {0.20}	—				
				0334B[D]USA		1.05 {0.30}					
				0534B[D]USA		1.74 {0.49}					
				0834B[D]USA		2.76 {0.78}					
				1034B[D]USA		3.48 {0.99}					
				1534B[D]USA		5.22 {1.48}					
				2034B[D]USA		6.95 {1.98}					
				3034B[D]USA		10.4 {2.96}					
				0334B[D]HSA	R407C	1.13 {0.32}	—				
				0534B[D]HSA		1.70 {0.48}					
				0834B[D]HSA		2.84 {0.81}					
				1234B[D]HSA		4.54 {1.29}					
				1634B[D]HSA		5.67 {1.61}					
				2434B[D]HSA		8.51 {2.42}					
				3134B[D]HSA		11.3 {3.21}					
				4734B[D]HSA		17.0 {4.83}					
	空调	−45 ～ 10℃ (SA:R410A)	QCX– RCX–	0334B[D]VSA	R410A	1.22 {0.35}	—				
				0534B[D]VSA		1.83 {0.52}					
				0934B[D]VSA		3.04 {0.86}					
				1434B[D]VSA		4.82 {1.37}					
				1734B[D]VSA		6.08 {1.73}					
				2634B[D]VSA		9.12 {2.59}					
				3534B[D]VSA		12.1 {3.44}					
				5234B[D]VSA		18.2 {5.18}					

•RCX的外平衡管:1/4″喇叭管[B]或者1/4″铜管[D]

尺寸

QCX–B 型

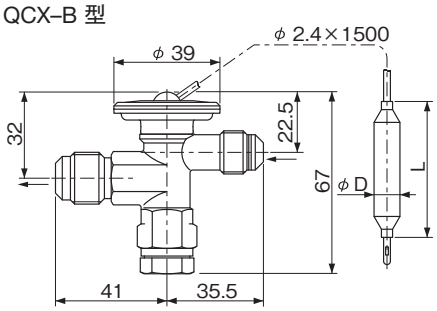

QCX–D 型

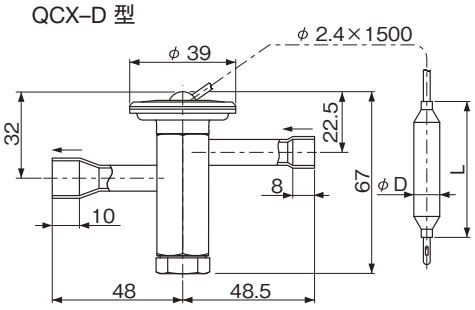

RCX–B 型

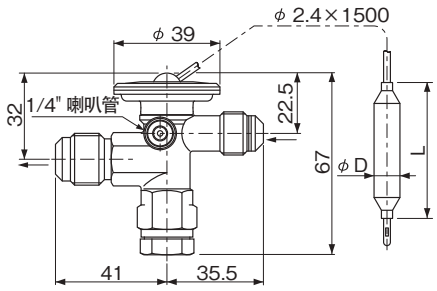

RCX–D 型

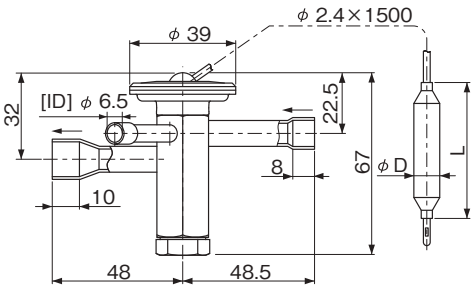

	D	L
SA	12.7	80
C	9.5	50
SL	12.7	80

单位 : mm

标准附件

• 感温筒安装用扎带

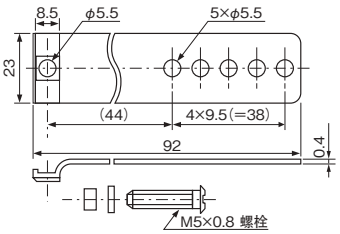

单位 : mm

热力膨胀阀

SCX 型

SAGInoMIYA

概要

- 适用于一般制冷、水冷机组、低温运输箱、热泵式空调器、空调等
- 适用于有热气旁通的冷冻系统。
- 该产品也适用于R22和R407C冷媒。
- 拥有外部过热调整机构。

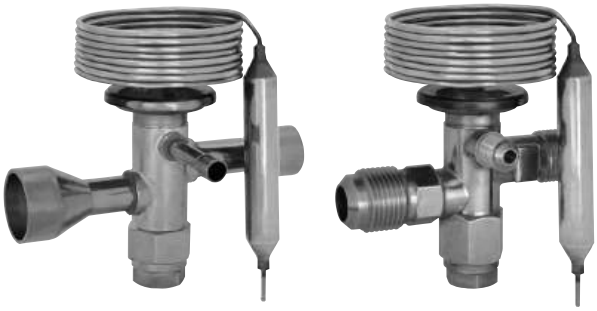

SCX–D 型　　SCX–B 型

通用规格

最大工作压力:3.0MPa{30kgf/cm²}
气密试验压力:3.3MPa{33kgf/cm²}
本体及感温部最高温度:80℃
静止过热度调整范围:1～7℃(R22,R134a,R404A)
1～5℃(R407C,R410A)
↻增加约0.045MPa / 转
过热度变化:4～5℃(C,SL充填)
3～4℃(SA充填)

充填方式		A区域	R区域	F区域	MOP (℃)	使用温度条件
		适用蒸发温度(℃)				动力组件: T_S、感温部: T_B
SA	R22	−40～10	—	—	18	$T_S \geqq T_B$
C		—	−40～0		—	$T_S \geqq T_B$
SL			—	−60～−25	−20	$T_S \geqq T_B$
C	R134a	−30～10		—	—	$T_S \geqq T_B$
SA	R404A	−40～10	—	—	18	$T_S \geqq T_B$
C		—	−40～0		—	$T_S \geqq T_B$
SL			—	−60～−25	−20	$T_S \geqq T_B$
SA	R407C	−40～10	—	—	18	$T_S \geqq T_B$
C		—	−40～0		—	$T_S \geqq T_B$
SA	R410A	−45～10	—	—	18	$T_S \geqq T_B$
C		—	−40～−10		—	$T_S \geqq T_B$

阀名称说明

型号根据规格而定。

例: SCX – 0445 D U SA
Ⅰ Ⅱ Ⅲ Ⅳ Ⅴ

Ⅰ:型式…SCX型热力膨胀阀(外平衡式)
Ⅱ:编号…最后二位数字则表示入口和出口管径,第一和第二数字用冷冻吨表示容量。
Ⅲ:接头…B=喇叭管接头,D=铜管焊接
Ⅳ:冷媒种类…M=R134a,H=R22,U=R404A,V=R410A
Ⅴ:充填方式…SL=SL充填,C=C充填,SA=SA充填

技术参数

用途			型号		冷媒	公称能力（kW）{美国冷冻吨} A, R区域 冷凝温度38℃ 蒸发温度−5℃	公称能力（kW）{美国冷冻吨} F区域 冷凝温度38℃ 蒸发温度−30℃	接头 入口	接头 出口	接头 平衡管	毛细管长度（mm）	重量(kg)
F区域	冷冻	−60～−25℃ (SL:R22,R404A)	SCX–	0645D[B]HSL	R22	—	11.4 {3.25}	1/2"铜管(D) [1/2"喇叭管(B)]	5/8"铜管(D) [5/8"喇叭管(B)]	1/4"铜管(D) [1/4"喇叭管(B)]	φ2.4 × 1500	0.31 (SCX-**45D) 0.39 (SCX-**45B) 0.32 (SCX-**57D)
				0845D[B]HSL			15.9 {4.53}					
				1057DHSL			20.0 {5.70}	5/8"铜管	7/8"铜管			
				1257DHSL			24.0 {6.83}					
				1457DHSL			28.4 {8.08}					
				0445D[B]USL	R404A	—	6.74 {1.92}	1/2"铜管(D) [1/2"喇叭管(B)]	5/8"铜管(D) [5/8"喇叭管(B)]			
				0545D[B]USL			9.39 {2.67}					
				0657DUSL			11.8 {3.36}	5/8"铜管	7/8"铜管			
				0857DUSL			14.2 {4.03}					
				0957DUSL			16.7 {4.76}					
R区域	冷藏	−30～10℃ (C:R134a)	SCX–	0545D[B]MC	R134a	16.7 {4.76}	—	1/2"铜管(D) [1/2"喇叭管(B)]	5/8"铜管(D) [5/8"喇叭管(B)]			
				0745D[B]MC		23.3 {6.62}						
				0857DMC		29.3 {8.32}		5/8"铜管	7/8"铜管			
				1057DMC		35.1 {9.98}						
				1257DMC		41.5 {11.8}						
		−40～0℃ (C:R22,R404A,R407C)	SCX–	0645D[B]HC	R22	20.3 {5.78}	—	1/2"铜管(D) [1/2"喇叭管(B)]	5/8"铜管(D) [5/8"喇叭管(B)]			
				0845D[B]HC		28.3 {8.05}						
				1057DHC		35.6 {10.1}		5/8"铜管	7/8"铜管			
				1257DHC		42.6 {12.1}						
				1457DHC		50.5 {14.4}						
				0445D[B]UC	R404A	12.8 {3.65}	—	1/2"铜管(D) [1/2"喇叭管(B)]	5/8"铜管(D) [5/8"喇叭管(B)]			
				0545D[B]UC		17.9 {5.08}						
				0657DUC		22.5 {6.38}		5/8"铜管	7/8"铜管			
				0857DUC		26.9 {7.66}						
				0957DUC		31.9 {9.06}						
				0645D[B]HC	R407C	20.9 {5.95}	—	1/2"铜管(D) [1/2"喇叭管(B)]	5/8"铜管(D) [5/8"喇叭管(B)]			
				0845D[B]HC		29.1 {8.29}						
				1057DHC		36.6 {10.4}		5/8"铜管	7/8"铜管			
				1257DHC		43.9 {12.5}						
				1457DHC		52.0 {14.8}						
		−40～−10℃ (C:R410A)	SCX–	0645D[B]VC	R410A	22.4 {6.38}	—	1/2"铜管(D) [1/2"喇叭管(B)]	5/8"铜管(D) [5/8"喇叭管(B)]			
				0945D[B]VC		31.2 {8.87}						
				1157DVC		39.2 {11.2}		5/8"铜管	7/8"铜管			
				1357DVC		47.0 {13.4}						
				1657DVC		55.6 {15.8}						
A区域	空调	−40～10℃ (SA:R22,R404A,R407C)	SCX–	0645D[B]HSA	R22	20.3 {5.78}	—	1/2"铜管(D) [1/2"喇叭管(B)]	5/8"铜管(D) [5/8"喇叭管(B)]			
				0845D[B]HSA		28.3 {8.05}						
				1057DHSA		35.6 {10.1}		5/8"铜管	7/8"铜管			
				1257DHSA		42.6 {12.1}						
				1457DHSA		50.5 {14.4}						
				0445D[B]USA	R404A	12.8 {3.65}	—	1/2"铜管(D) [1/2"喇叭管(B)]	5/8"铜管(D) [5/8"喇叭管(B)]			
				0545D[B]USA		17.9 {5.08}						
				0657DUSA		22.5 {6.38}		5/8"铜管	7/8"铜管			
				0857DUSA		26.9 {7.66}						
				0957DUSA		31.9 {9.06}						
				0645D[B]HSA	R407C	20.9 {5.95}	—	1/2"铜管(D) [1/2"喇叭管(B)]	5/8"铜管(D) [5/8"喇叭管(B)]			
				0845D[B]HSA		29.1 {8.29}						
				1057DHSA		36.6 {10.4}		5/8"铜管	7/8"铜管			
				1257DHSA		43.9 {12.5}						
				1457DHSA		52.0 {14.8}						
		−45～10℃ (SA:R410A)	SCX–	0645D[B]VSA	R410A	22.4 {6.38}	—	1/2"铜管(D) [1/2"喇叭管(B)]	5/8"铜管(D) [5/8"喇叭管(B)]			
				0945D[B]VSA		31.2 {8.87}						
				1157DVSA		39.2 {11.2}		5/8"铜管	7/8"铜管			
				1357DVSA		47.0 {13.4}						
				1657DVSA		55.6 {15.8}						

尺寸

SCX-**45D 型

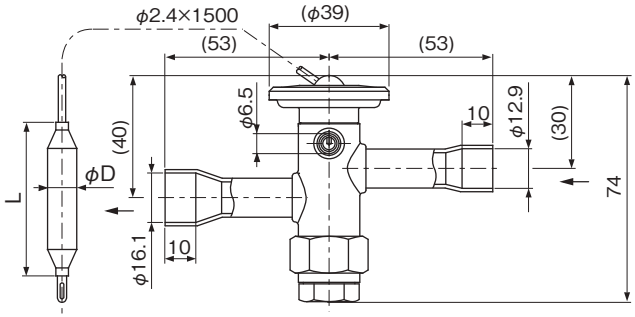

SCX-**45B 型

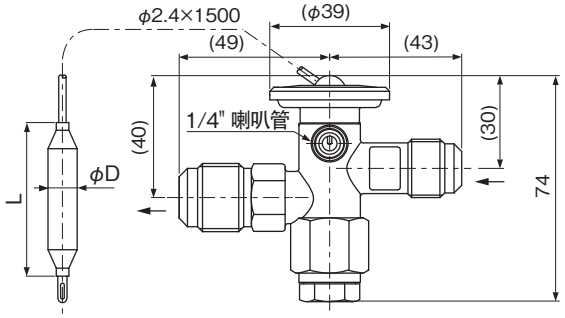

SCX-**57D 型

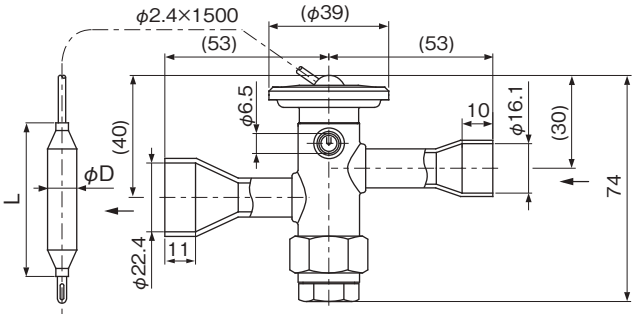

	D	L
SA	12.7	80
C	9.5	50
SL	12.7	80

单位：mm

标准附件

• 感温筒安装用扎带

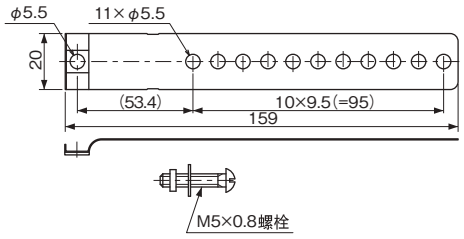

单位：mm

热力膨胀阀

ATX 型

SAGInoMIYA

概要

- 换本体内的内装隔膜，可换阀能力。
- 适用于一般制冷、空调等。
- 适用于热气体除霜方式的装置。
  当使用蒸发温度为20℃以下时，S充填方式适于卸载机构附属装置、热泵式空调器等

ATX–D 型

ATX–B 型

通用规格

充填方式		适用蒸发温度 (℃)	MOP (℃)	使用温度条件 动力组件：Ts、感温部：TB	最大工作压力 MPa{kgf/cm²}	本体部最高温度 (℃)	感温部最高温度 (℃)	* 静止过热度调整范围 (℃)
S	R22	10～−40	20	Ts≧TB	2.8 {28}	80	120	0～8
G		10～−20		Ts>TB	1.4 {14}		80	3～13
L			—	Ts≦TB			40	
C								0～10
CL		−10～−40						3～13
CY		−40～−70			2.8 {28}			0～13
S	R134a	10～−30	20	Ts≧TB			120	0～8
S	R404A	10～−40						1～7
SL		−25～−60	−20					1～7
S	R407C	10～−40	20		3.3 {33}			0～8
C	R410A	10～−20	—	Ts≦TB			40	1～7
CL		−10～−40						

*↻ 增加约0.007MPa/转

阀名称说明

型号根据规格而定。

例：ATX – 34006 B V C
　　Ⅰ　　Ⅱ　　Ⅲ Ⅳ Ⅴ

Ⅰ：型式…ATX型热力膨胀阀
Ⅱ：编号…最后三位数字用冷冻吨表示容量，第一和第二数字则为表示入口和出口管径。
Ⅲ：接头…B=喇叭管接头，D=铜管焊接
Ⅳ：冷媒种类…M=R134a，H=R22，U=R404A，P=R407C，V=R410A
Ⅴ：充填方式…G=G充填，L=L充填，C=C充填，CL=CL充填，CY=CY充填，S=S充填，SL=SL充填

技术参数

型号					公称能力 (kW) {美国冷冻吨}						接头			重量 (kg)
型式	编号	接头	冷媒	充填方式	R410A	R22	R134a	R404A	R407C	R404A(SL)	入口	出口	平衡管	
ATX–	34006	B (喇叭管) 或 [D铜管]	V (R410A) H (R22) M (R134a) U (R404A) P (R407C)	S (R134a R404A R22 R407C) SL (R404A) G L C CL (R410A R22)	3.85 {1.10}	3.51 {1.0}	2.46 {0.7}	2.46 {0.7}	3.51 {1.0}	1.16 {0.3}	3/8" 〔3/8"O.D.〕	1/2" 〔1/2"O.D.〕	1/4" 喇叭管	1.2 (喇叭管) 1.1 (铜管)
	34013				8.14 {2.32}	7.39 {2.1}	5.63 {1.6}	5.27 {1.5}	7.74 {2.2}	2.90 {0.8}				
	34023				14.0 {3.98}	12.7 {3.6}	9.85 {2.8}	9.49 {2.7}	13.0 {3.7}	4.78 {1.4}				
	34035				21.3 {6.05}	19.3 {5.5}	14.8 {4.2}	14.1 {4.0}	20.0 {5.7}	7.19 {2.0}				
	34045				27.3 {7.77}	24.8 {7.0}	19.0 {5.4}	17.9 {5.1}	25.3 {7.2}	9.23 {2.6}				
	57060	D (铜管)			37.6 {10.7}	34.1 {9.7}	25.4 {7.2}	23.9 {6.8}	35.1 {10.0}	12.9 {3.7}	5/8"O.D. 或 7/8"I.D.	7/8"O.D. 或 1-1/8"I.D.		1.3
	57080				50.3 {14.3}	45.7 {13.0}	33.7 {9.6}	32.0 {9.1}	47.1 {13.4}	17.3 {4.9}				
	71110				69.0 {19.6}	62.6 {17.8}	46.4 {13.2}	44.0 {12.5}	64.3 {18.3}	24.4 {6.9}				
	71140				87.4 {24.9}	79.4 {22.6}	59.1 {16.8}	56.3 {16.0}	81.9 {23.3}	30.7 {8.7}				
	71160				101 {28.6}	91.6 {26.0}	67.5 {19.2}	64.0 {18.2}	94.2 {26.8}	35.0 {10.0}				
	12220				139 {39.4}	126 {35.8}	92.8 {26.4}	88.3 {25.1}	130 {36.9}	48.2 {13.7}	1"O.D. 或 1-1/4"I.D.	1"O.D. 或 1-1/4"I.D.		1.5
	12270				170 {48.2}	154 {43.5}	114 {32.4}	108 {30.8}	158 {44.8}	59.3 {16.9}				
	12330				206 {58.6}	187 {53.4}	140 {39.6}	132 {37.6}	193 {55.0}	72.4 {20.6}				
	12420				261 {74.2}	237 {67.6}	177 {50.4}	168 {47.9}	245 {69.6}	97.1 {27.6}				
	12500				314 {89.2}	285 {81.0}	211 {60.0}	200 {57.0}	293 {83.4}	116 {33.0}				

•公称能力:以冷凝温度38℃,蒸发温度5℃(SL充填:−30℃)为基准。

极低温型 (−70～−40℃)

型号					公称能力 (kW) {美国冷冻吨}	接头			毛细管长度 (mm)	重量 (kg)
型式	编号	接头	冷媒	充填方式	R22	入口	出口	平衡管		
ATX–	34006	B (喇叭管) 或 D (铜管)	H (R22)	CY(极低)	4.88 {1.39}	3/8"O.D.	1/2"O.D.	1/4" 喇叭管	φ3 × 2000	1.2 (喇叭管) 1.1 (铜管)
	34013				11.3 {3.21}					
	34023				19.0 {5.40}					
	34035				26.6 {7.56}					
	34045				34.3 {9.74}					
	57060	D (铜管)			39.8 {11.3}	5/8"O.D. 或 7/8"I.D.	7/8"O.D. 或 1-1/8"I.D.			1.3
	57080				53.7 {15.3}					

•公称能力:以冷凝温度40℃,蒸发温度−60℃再冷却50℃为基准。

尺寸

ATX–B 型

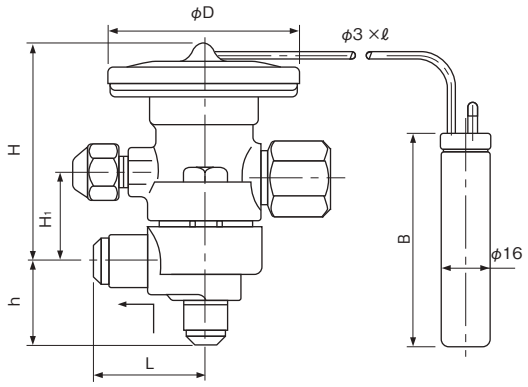

型号			L	H	H1	h	φD	ℓ	B
型式	编号	接头							
ATX–	34006	B (喇叭管) 或 D (铜管)	38	77	31	30	64	1500	76
	34013								
	34023								
	34035								
	34045								
	57060	D (铜管)	51	80	34	52		2000	
	57080								
	71110								
	71140								
	71160								
	12220			82	36	56	68	3000	100
	12270								
	12330								
	12420								
	12500								

•S,CY,SL,C(R410A用),CL(R410A用)充填: φD=68, ℓ=2000,B=100

ATX–D 型

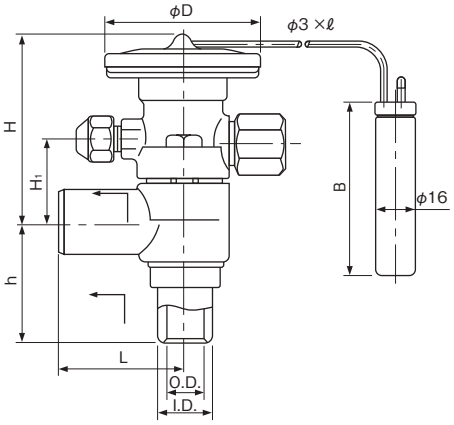

单位:mm

标准附件

• 感温筒安装用扎带

For Type ATX–34006 to 71160

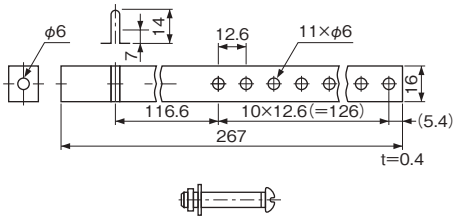

For Type ATX–12220 to 12500

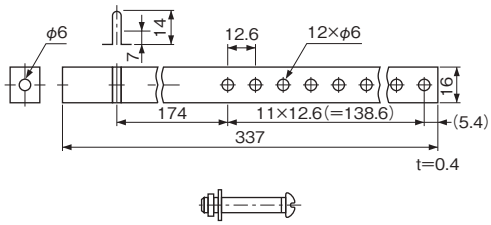

热泵冷却装置系统图

●对应R410A冷媒的热力膨胀阀ATX的感温筒与外均管的安装位置是四通阀与压缩机吸入口方之间。
但是,对于R410A冷媒以外的热泵回路,不受以上的制约。

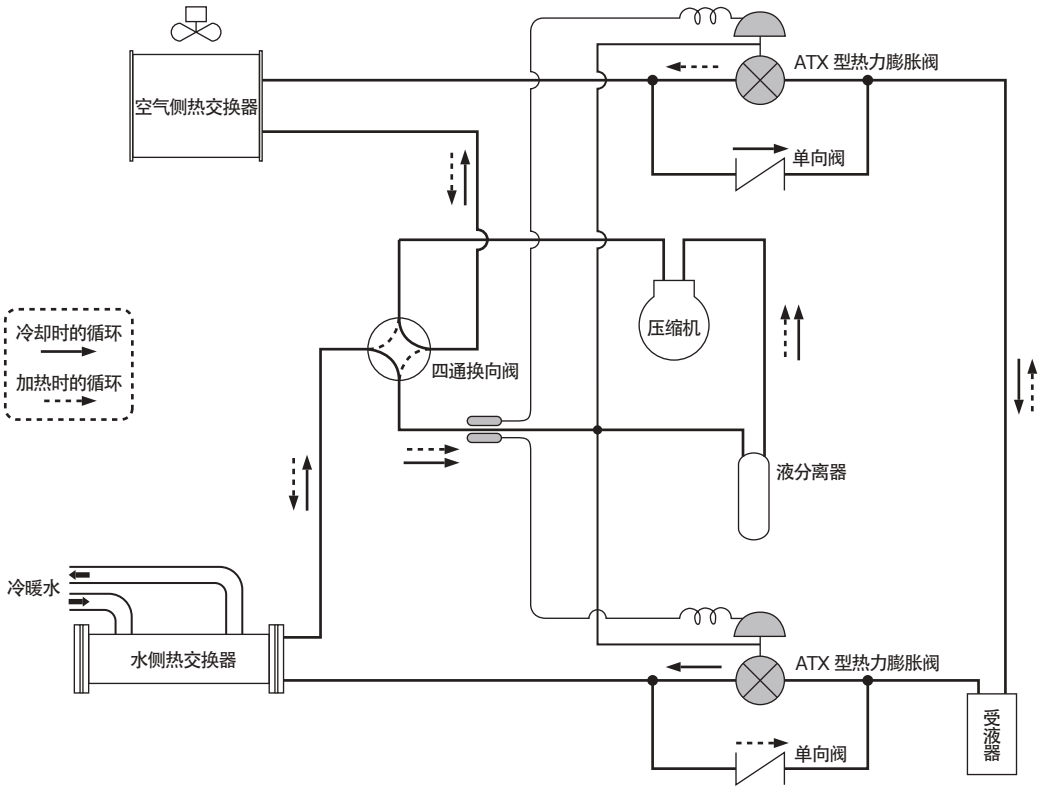

热力膨胀阀

AEX 型

SAGInoMIYA

概要

- 本产品会在大范围的蒸发温度范围提供优异的性能。
- Z型采用波纹管密封机制。即使在非常低的温度运行，AEX型做稳定的控制。

AEX 型

AEX–Z 型

通用规格

最大工作压力：1.4MPa{14kgf/cm²}
气密试验压力：1.6MPa{16kgf/cm²}
本体及感温部最高温度：80℃
静止过热度调整范围：0～20℃(G充填)
↻增加约0.05MPa/转

阀名称说明

型号根据规格而定。

例：AEX – 2333 B H Z
Ⅰ Ⅱ Ⅲ Ⅳ Ⅴ

Ⅰ：型式…AEX型热力膨胀阀(内平衡式)
Ⅱ：编号…最后一位数字用冷冻吨表示容量，第一和第二数字表示入口管径，第三数字则为表示出口管径。
Ⅲ：接头…B=喇叭管接头
Ⅳ：冷媒种类…H=R22，M=R134a，C=R23，U=R404A
Ⅴ：温度分类…无表示＝标准型，Z＝极低温型

充填方式		温度分类	冷　媒	适用蒸发温度(℃)	MOP (℃)	使用温度条件 动力组件：T_S、感温部：T_B
G	R22	标准	H	10～－40	13	$T_S > T_B$
	R134a		M	10～－30		
	R404A		U	10～－40		
	R22	极低温	H	10～－70		
	R23		C(R23)	－70～－100	－60	
	R404A		U	10～－70	13	

技术参数

型　号				公称能力(kW) {美国冷冻吨}				接　头		重量 (kg)
型　式	编　号	冷　媒	温度分类	R22	R23	R134a	R404A	入　口	出　口	
AEX–	2333B	H (R22) M (R134a) C (R23) U (R404A)	无表示(标准) Z(极低温)	1.76{0.50}	生产成为可能	1.27{0.36}	1.20{0.34}	1/4(3/8) 喇叭管	3/8(1/4) 喇叭管	0.95
	2335B			3.34{0.95}		2.53{0.72}	2.39{0.68}			1.15
	2345B								1/2 喇叭管	
	2348B			4.92{1.40}		3.87{1.10}	3.69{1.05}			
	2341B			6.68{1.90}		5.28{1.50}	4.92{1.40}			
	2342B			13.0{3.70}		9.14{2.60}	8.79{2.50}	3/8(1/4) 喇叭管		
	2344B			21.1{6.0}		15.5{4.41}	14.8{4.21}			1.30
	3454B							1/2 喇叭管	5/8 喇叭管	1.55
	4564B							5/8(1/2) 喇叭管	3/4 喇叭管	
	4566B			33.8{9.61}		25.3{7.20}	21.1{6.0}			
	4568B			45.0{12.8}		33.7{9.58}	29.5{8.39}			

•公称能力：以冷凝温度38℃，蒸发温度－5℃为基准。
•如需要街头(　)内的尺寸，请先指定。
•Z型的H尺寸大约24mm

尺寸

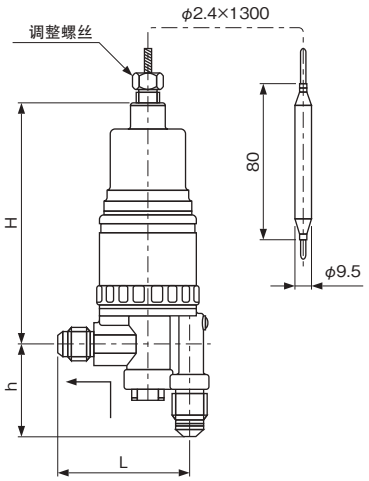

AEX 型

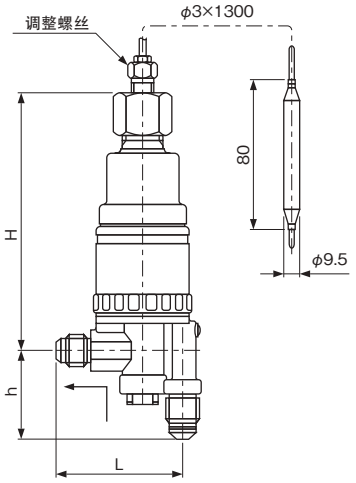

AEX–Z 型

型号				L	H	h
型　式	编　号	冷　媒	温度分类			
AEX–	2333B	H (R22) M (R134a) C (R23) U (R404A)	— (标准) Z (极低温)	70.5	132	47 (46)
	2335B					
	2345B			73.5		
	2348B					
	2341B					
	2342B					46(47)
	2344B			81	133	48(49)
	3454B			84.5	135	52
	4564B			90.5	136	56.5 (55.5)
	4566B					
	4568B					

单位 : mm

电子膨胀阀
（大批量产品）

UKV, VKV, AKV 型

SAGInoMIYA

概要

- 广泛适用于通用的空调、冷冻设备。
- 可对应R22，R134a，R404A，R407C，R410A等各种冷媒剂。
- 快速冷冻能力
- 高灵敏度
- 消耗电量少，节能型。
- Bi－Flow结构。

UKV 型

AKV 型

通用规格

最大工作压力：4.2MPa{42kgf/cm²}
阀动作脉冲范围：0～480脉冲、1－2相励磁。

技术参数

UKV型－大批量产品

型　号	口径（φmm）	公称能力（kW）{美国冷冻吨}					接头（铜管）（mm）		动作压力差 MPa {kgf/cm²}	在A→B方向上可能发生阀闭现象的压力 MPa {kgf/cm²}	重量 (kg)
		R410A	R134a	R404A	R407C	R22	A侧	B侧			
UKV-08D	φ0.8	1.8 {0.5}	1.2 {0.34}	1.1 {0.3}	1.6 {0.4}	1.5 {0.4}	φ6.35 O.D.	φ6.35 O.D.	0～3.5 {0～35}	2.0{20}	0.05
UKV-10D	φ1.0	3.1 {0.9}	2.0 {0.58}	1.8 {0.5}	2.7 {0.8}	2.6 {0.7}	φ7.94 O.D.	φ7.94 O.D.		3.5{35}	
UKV-14D	φ1.4	6.8 {1.9}	4.5 {1.28}	4.1 {1.2}	5.9 {1.7}	5.8 {1.6}	φ7.94 O.D.	φ7.94 O.D.		2.0{20}	
UKV-18D	φ1.8	12.1 {3.4}	8.1 {2.3}	7.3 {2.1}	10.6 {3.0}	10.3 {2.9}	φ6.35 O.D.	φ6.35 O.D.		2.8{28}	
UKV-25D	φ2.5	23.0 {6.5}	15.3 {4.4}	13.8 {3.9}	20.1 {5.7}	19.6 {5.6}	φ7.94 O.D.	φ7.94 O.D.		2.2{22}	
UKV-30D	φ3.0	31.5 {9.0}	20.9 {6.0}	18.9 {5.4}	27.5 {7.8}	26.8 {7.6}			0～2.8 {0～28}	1.5{15}	
UKV-32D	φ3.2	33.9 {9.6}	22.5 {6.4}	20.3 {5.8}	29.6 {8.4}	28.8 {8.2}				1.2{12}	
UKV-40D	φ4.0	46.0 {13.1}	30.6 {8.7}	27.6 {7.9}	40.2 {11.4}	39.1 {11.1}			0～2.1{0～21}	0.7{7}	

如果你需要其他能力范围，请与我们联系

•公称能力：以冷凝温度38℃，蒸发温度5℃，过冷却度0℃，过热度0℃为基准。

VKV 型－中批量产品

型　号	口径（φmm）	公称能力（kW）{美国冷冻吨}					接头（铜管）（mm）		动作压力差 MPa {kgf/cm²}	在A→B方向上可能发生阀闭现象的压力 MPa {kgf/cm²}	重量 (kg)
		R410A	R134a	R404A	R407C	R22	A侧	B侧			
VKV-14D	φ1.4	6.1 {1.7}	4.0 {1.1}	3.6 {1.0}	5.3 {1.5}	5.2 {1.5}	φ7.94 O.D.	φ7.94 O.D.	0～3.5 {0～35}	2.8{28}	0.11
VKV-18D	φ1.8	12.1 {3.4}	8.1 {2.3}	7.3 {2.1}	10.6 {3.0}	10.3 {2.9}				2.4{24}	
VKV-20D	φ2.0	14.5 {4.1}	9.7 {2.7}	8.7 {2.5}	12.7 {3.6}	12.4 {3.5}				2.4{24}	0.13
VKV-25D	φ2.5	21.8 {6.2}	14.5 {4.1}	13.1 {3.7}	19.0 {5.4}	18.5 {5.3}				2.2{22}	
VKV-30D	φ3.0	29.1 {8.3}	19.3 {5.5}	17.4 {4.9}	25.4 {7.2}	24.7 {7.0}			0～2.5 {0～25}	1.5{15}	
VKV-32D	φ3.2	33.9 {9.6}	22.5 {6.4}	20.3 {5.8}	29.6 {8.4}	28.8 {8.2}	φ12.7 O.D.	φ9.52 O.D.		1.0{10}	0.15
VKV-40D	φ4.0	54.5 {15.5}	36.2 {10.3}	32.7 {9.3}	47.6 {13.5}	46.4 {13.2}	φ12.7 O.D.	φ12.7 O.D.		0.3{3}	0.16

•公称能力：以冷凝温度38℃，蒸发温度5℃，过冷却度0℃，过热度0℃为基准。

AKV 型－大容量型

型　号	口径（φmm）	公称能力（kW）{美国冷冻吨}					接头（铜管）（mm）		动作压力差 MPa {kgf/cm²}	在A→B方向上可能发生阀闭现象的压力 MPa {kgf/cm²}	重量 (kg)
		R410A	R134a	R404A	R407C	R22	A侧	B侧			
AKV-55D	φ5.5	98.1 {27.9}	65.2 {18.5}	58.8 {16.7}	85.6 {24.4}	83.4 {23.7}	φ15.88 O.D.	φ15.88 O.D.	0～2.5 {0～25}	0.7 {7}	0.4
AKV-65D	φ6.5	116.2 {33.0}	77.3 {22.0}	69.8 {19.8}	105.2 {29.9}	98.9 {28.1}	φ15.88 O.D.	φ15.88 O.D.	0～2.3 {0～23}	0.5 {5}	0.42

•公称能力：以冷凝温度38℃，蒸发温度5℃，过冷却度0℃，过热度0℃为基准。

线圈

阀门型号	额定电流、电压	重量(kg)
UKV型	12V. DC…260mA /相 24V. DC…130mA /相	0.13
VKV14D～32D型	12V. DC…260mA /相 24V. DC…130mA /相	0.14
VKV40D型	12V. DC…260mA /相	0.15
AKV型	12V. DC…260mA /相	0.4

尺寸

UKV 型

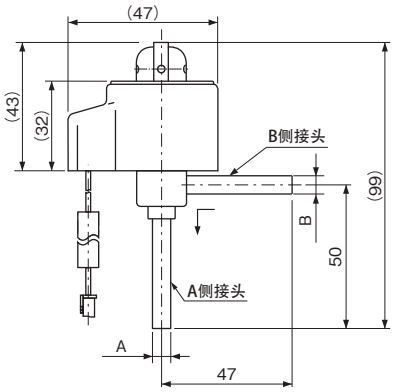

型　号	A	B
UKV–08D	φ6.35	
UKV–10D	φ7.94	
UKV–14D		
UKV–18D	φ6.35	
UKV–25D	φ7.94	
UKV–30D		
UKV–32D		
UKV–40D		

VKV-14D ～ 32D 型

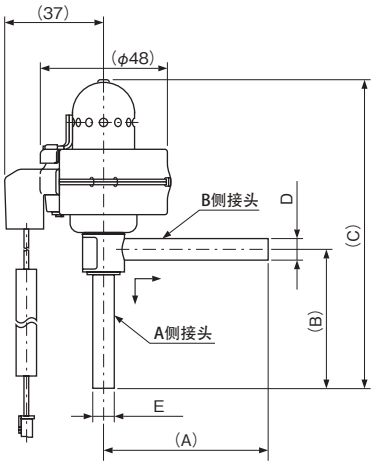

型　号	A	B	C	D	E
VKV–14D	64	49	112	φ7.94	
VKV–18D					
VKV–20D					
VKV–25D					
VKV–30D					
VKV–32D	66	64	130	φ9.52	φ12.7

VKV-40D 型

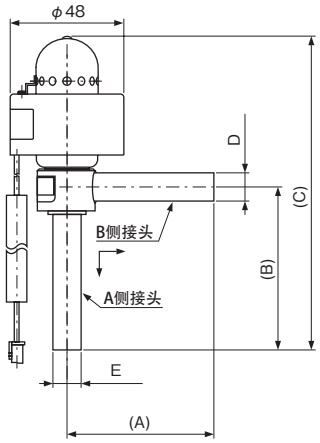

型　号	A	B	C	D	E
VKV–40D	66	68	136	φ12.7	φ12.7

AKV 型

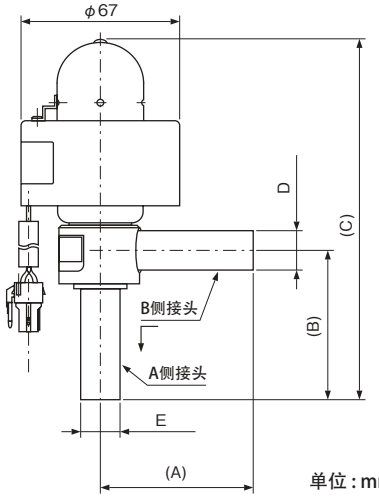

单位 : mm

型　号	A	B	C	D	E
AKV–55D	64.5	65.5	150	φ15.88	
AKV–65D					

电子膨胀阀
（大批量产品）

UKV–F 型

SAGInoMIYA

概要

- 适用于柜式空调(美国家用空调)等
- 可对应R22,R134a,R404A,R407C,R410A等各种冷媒。
- 内部单向阀机构
- 快速冷冻能力
- 高灵敏度
- 消耗电量少,节能型

UKV–F 型

通用规格

最大工作压力:4.2MPa{42kgf/cm²}
阀动作脉冲范围:0～500脉冲、1－2相励磁。

技术参数

UKV–F型－内部单向阀机构

型　号	口径 (φmm)	公称能力（kW）{美国冷冻吨}					接头（铜管）(mm)		动作压力差 MPa {kgf/cm²}		流量系数 (Cv值 A→B)	重量 (kg)
		R410A	R134a	R404A	R407C	R22	A侧接头	B侧接头	B → A	A → B		
UKV–F19D	1.9	12.1 {3.4}	8.1 {2.3}	7.3 {2.1}	10.6 {3.0}	10.3 {2.9}	φ7.94 O.D.	φ7.94 O.D.	0 to 3.3 {0 to 33}	N/A	0.47	0.05
UKV–F25D	2.5	19.4 {5.5}	12.9 {3.7}	11.6 {3.3}	16.9 {4.8}	16.5 {4.7}						

•公称能力以冷凝温度38℃，蒸发温度5℃，过冷却度0℃，过热度0℃为基准。

线圈

额定电流、电压	重量(kg)
12V. DC…260mA /相	0.13

尺寸

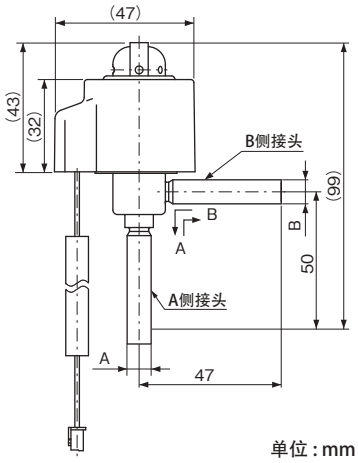

※B→A:作为膨胀阀使用,精确控制过热度
※A→B:作为配管使用,保持流量

型　号	A	B
UKV–F19D	φ7.94	
UKV–F25D		

系统图示例

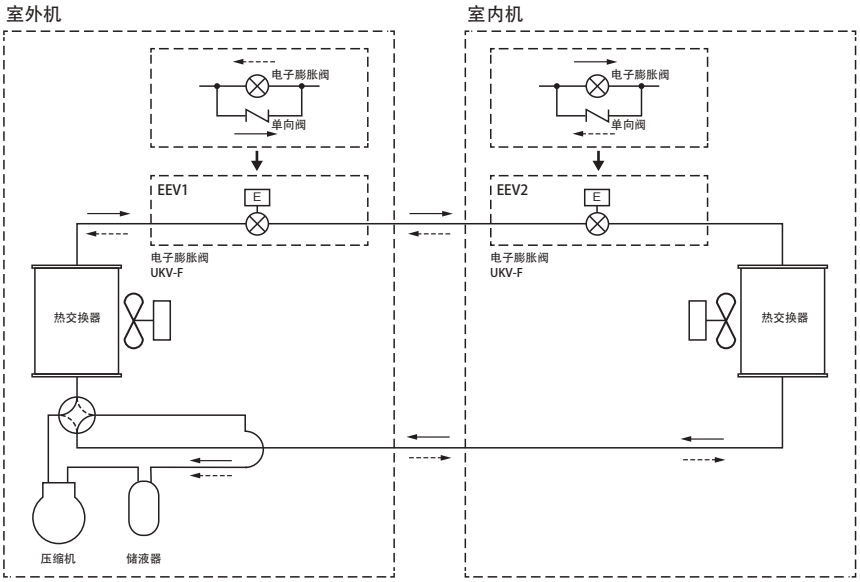

冷却时的循环
EEV1：作为膨胀阀使用,精确控制过热度
EEV2：作为配管使用,保持流量
加热时的循环
EEV1：作为膨胀阀使用,精确控制过热度
EEV2：作为配管使用,保持流量

脉冲变换器

LNE 型

SAGInoMIYA

概要

- 可控制各种VKV及AKV调节阀。
- 使用脉冲变换器可将电流输入变换为电子膨胀阀的驱动脉冲输出。
- 可将4～20mA. DC输入变换为0～480脉冲。
- 保护等级:IP20

输　入	起动输入	无电压接点信号
	电流输入	4～20mA. DC
输　出	0～480脉冲	VKV, AKV型
抽样时间		0.1,1,5及10秒

接线图

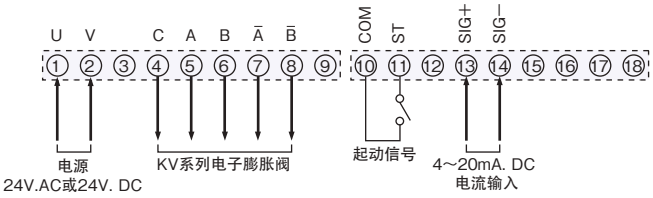

尺寸（LNE-ZN20-020 型）

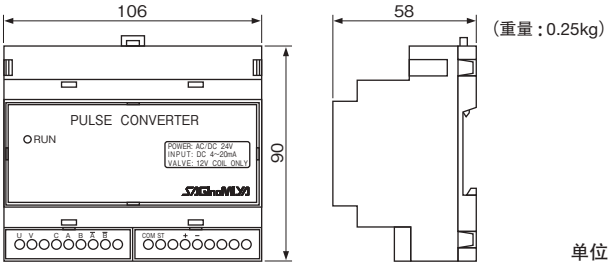

（重量：0.25kg）

单位：mm

电磁阀、电动阀

冷媒用电磁阀 75
TEV, VPV 型

冷媒用电磁阀 76–77
SEV 型

冷媒用电磁阀 78–79
RPV 型

冷媒用电磁阀 80–82
REV, UEV 型

水用电磁阀 83
WEV 型

双向电磁阀 84
BPV 型

三通电磁阀 85
IEV 型

电磁四通换向阀 86–88
STF 型

电动球型调节阀 89–90
MJV 型

阻尼器及阀马达致动器 91–92
EGK, WGK 型

二通及三通控制阀 93–95
NVK 型

冷媒用电磁阀
（大批量产品）

TEV, VPV 型

SAGInoMIYA

概要

- 广泛适用于室内空调机、柜式空调机、自动售货机等批量生产装置的冷媒控制。
- 本体部和线圈部可分别包装交货。
- 可生产适用以下电压的电磁阀：
  24V. AC, 100V. AC, 110V. AC, 120V. AC,
  200V. AC, 220V. AC, 230V. AC, 240V. AC

VPV 型

TEV 型

通用规格

环境温度：－30～50℃
流体温度：－30～120℃

技术参数

单位：MPa{kgf/cm²}

型　号	口径 (mm)	流量系数 (Cv 值)	公称能力（kW）{美国冷冻吨}				接头		动作压力差		最大工作压力	工作形式	重量 (kg)
			R410A	R134a	R404A	R22	铜管尺寸 O.D.	形状	最小	最大			
TEV–S1220D	1.2	0.037	0.6 {0.2}	0.5 {0.1}	0.4 {0.1}	0.6 {0.2}	1/4"	铜管接头	0	3.6 {36.7}	4.3 {43.8}	通电时阀开	0.025
TEV–S1620D	1.6	0.07	1.0 {0.3}	1.0 {0.3}	0.7 {0.2}	1.1 {0.3}							
TEV–S1920D	1.9	0.1	1.5 {0.4}	1.5 {0.4}	1.0 {0.3}	1.6 {0.5}				2.75 {28}			
VPV–L202D	1.8	0.06	1.0 {0.3}	1.0 {0.3}	0.7 {0.2}	1.1 {0.3}	1/4"		0	2.06 {21}		通电时阀闭	0.06
VPV–603D	5.8	0.65	9.7 {2.8}	9.6 {2.7}	6.7 {1.9}	10.3 {2.9}	5/16"		0.005 {0.05}	3.6 {36.7}		通电时阀开	0.08
VPV–803DQ50	7.8	1.5	22.4 {6.4}	22.2 {6.3}	15.4 {4.4}	23.8 {6.8}	3/8"		0.01 {0.1}	2.75 {28}			0.14
VPV–1204DQ50	11.0	3.0	44.8 {12.7}	44.4 {12.6}	30.9 {8.8}	47.6 {13.5}	1/2"		0.015 {0.15}				0.26

•公称能力：以冷凝温度38℃，蒸发温度5℃，过冷却度0℃，⊿P＝0.015MPa为基准。

电气额定值

型号	额定电压		允许范围 (%)	视在电力（VA）		耗电量 (W)	绝缘种类	重量 (kg)
				保持时	起动时			
TEV	24V. AC 100V. AC 110V. AC 120V. AC 208V. AC 220V. AC 230V. AC 240V. AC	50/60Hz	±10	9/7	22/16	4.5/3.5	＊ B 种	0.1
VPV				13/10	36/30	8/7	＊ B 种	0.14

电流(A)=视在电力/额定电压　　＊按照IEC标准

尺寸

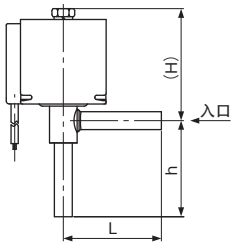

图 1

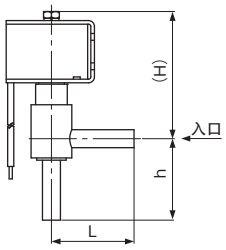

图 2

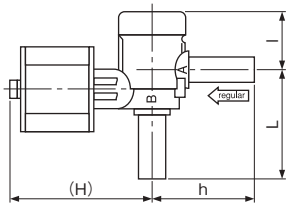

图 3

型　号		L	H	h	l	图
TEV–	S1220D	35	43	33	–	图 1
	S1620D					
	S1920D					
VPV–	603D	36.5	55	36	–	图 2
	803DQ50	41.5	53.5	38.5	22.5	图 3
	1204DQ50	61.5	57.5	61.5	28.5	
	L202D	–	–	–	–	图 4

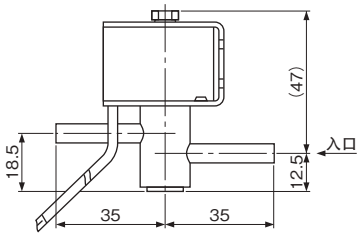

图 4

单位：mm

冷媒用电磁阀

SEV 型

SAGInoMIYA

概要

- 为氟化烃系冷媒回路用电磁阀，也能够使用于空气回路。
- 也可以安装在纵向延伸配管上，简化配管设计。

通用规格

流体温度：－40～125℃
环境温度：－30～50℃

SEV–B 型

SEV–D 型

技术参数

单位：MPa{kgf/cm²}

型　号	口径（mm）	流量系数（Cv 值）	* 公称能力（kW）{美国冷冻吨}				接　头		动作压力差		最大工作压力	耐压压力	重量（kg）
			R410A	R134a	R404A	R22	铜管尺寸 O.D	形状	最小	最大			
SEV–303BXF	3	0.25	7.91 {2.25}	3.7 {1.05}	2.57 {0.73}	3.97 {1.13}	3/8″	喇叭管	0	2.45 {25} for AC 1.96 {20} for DC	X: 2.94 {30} Y: 4.2 {42}	X: 4.41 {45} Y: 6.3 {63}	0.4
SEV–502BXF SEV–502BYF	5	0.51	12.4 {3.5}	7.6 {2.2}	5.2 {1.5}	8.1 {2.3}	1/4"						
SEV–603BXF SEV–603BYF	6	0.80	29.8 {8.5}	11.8 {3.4}	8.2 {2.3}	12.7 {3.6}	3/8"						
SEV–1004BXF SEV–1004BYF	10	1.75	52.2 {14.8}	25.9 {7.4}	18.0 {5.1}	27.8 {7.9}	1/2"		0.007 {0.07}				0.7
SEV–1205BXF SEV–1205BYF	12	2.9	79.1 {22.5}	42.9 {12.2}	29.8 {8.5}	46.0 {13.1}	5/8"						1.0
SEV–1506BXF SEV–1506BYF	15	4.5	67.2 {19.1}	66.6 {18.9}	46.3 {13.2}	71.4 {20.3}	3/4"						1.4
SEV–303DXF	3	0.25	7.91 {2.25}	3.70 {1.05}	2.57 {0.73}	3.97 {1.13}	3/8"	铜管接头	0				0.3
SEV–502DXF SEV–502DYF	5	0.53	7.9 {2.2}	7.9 {2.2}	5.5 {1.5}	8.4 {2.4}	1/4"						
SEV–603DXF SEV–603DYF	6	0.83	12.4 {3.5}	12.3 {3.5}	8.5 {2.4}	13.2 {3.8}	3/8"						0.35
SEV–1004DXF SEV–1004DYF	10	2.0	29.8 {8.5}	29.6 {8.4}	20.6 {5.9}	31.7 {9.0}	1/2"		0.007 {0.07}				0.7
SEV–1205DXF SEV–1205DYF	12	3.5	52.2 {14.8}	51.8 {14.7}	36.0 {10.2}	55.5 {15.8}	5/8"						0.8
SEV–1506DXF SEV–1506DYF	15	5.3	79.1 {22.5}	78.5 {22.3}	54.5 {15.5}	84.1 {23.9}	3/4"						1.0

＊公称能力：以冷凝温度38℃，蒸发温度5℃，过冷却度0℃，⊿P0.015MPa为基准。
・重量包括线圈
・保护等级IP34（SEV-W：防滴型）

电气额定值

额定电压		允许范围（%）	视在电力（VA）		耗电量（W）	* 绝缘种类
			保持时	起动时		
24V.AC, 100V.AC, 110V.AC 200V.AC, 220V.AC, 240V.AC	50/60Hz	±10	15/11	45/33	7/6	B 种
12V. DC, 24V. DC, 100V. DC	—		—	—	10	

电流（A）＝视在电力/额定电压

＊ 按照IEC 标准

尺寸

SEV–D型

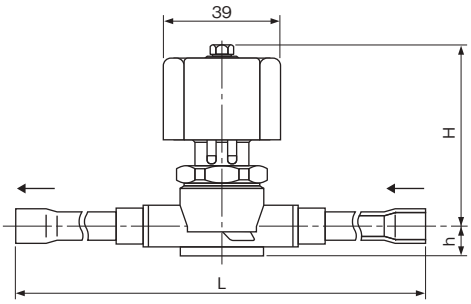

SEV–B型

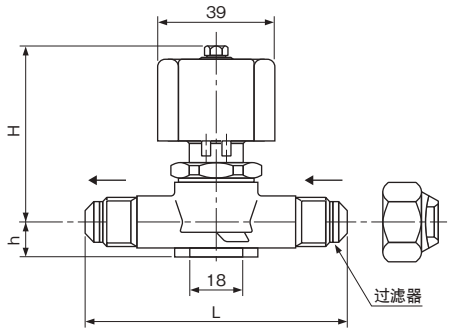

单位 : mm

型　号		单位 : mm		
		L	H	h
SEV–	303B	85	58	11.5
	502B			
	603B			
	1004B	105	85	20.5
	1205B	115	88	22
	1506B	135	95	25
	303D	270	58	10.3
	502D			
	603D			
	1004D	160	85	20.5
	1205D	180	88	22
	1506D	190	95	25

冷媒用电磁阀

RPV 型

SAGInoMIYA

概要

- 应对“高压R410A标准”的新型冷媒用电磁阀。
- 产品丰富多彩(本体:21种　线圈:DIN、电线)
- 耗电量少(6W:50Hz时/4.5W:60Hz时)。
- 也可以安装在纵向延伸配管上,简化配管设计。

RPV–D 型

RPV–B 型

通用规格

耐压压力:6.5MPa(66.2kgf/cm²)
流体温度:－40～125℃
环境温度:－30～50℃

技术参数

单位:MPa{kgf/cm²}

型　号	口径 (mm)	流量系数 (Cv 值)	公称能力 (kW) {美国冷冻吨}				接　头		动作压力差		最大工作压力	重量 (kg)
			R410A	R134a	R404A	R22	铜管尺寸 O.D.	形状	最小	最大		
RPV–302BYF	3	0.27	4.0 {1.1}	4.0 {1.1}	2.8 {0.8}	4.3 {1.2}	1/4"	喇叭管	0	3.6 {36.7}	4.3 {43.8}	0.3
RPV–303BYF		0.30	4.5 {1.3}	4.4 {1.3}	3.1 {0.9}	4.8 {1.4}	3/8"					0.3
RPV–602BYF	6	0.60	9.0 {2.5}	8.9 {2.5}	6.2 {1.8}	9.5 {2.7}	1/4"					0.4
RPV–603BYF		0.90	13.4 {3.8}	13.3 {3.8}	9.3 {2.6}	14.0 {4.0}	3/8"					0.4
RPV–803BYF	8	1.2	17.9 {5.1}	17.8 {5.1}	12.3 {3.5}	19.0 {5.4}	3/8"		0.005 {0.05}			0.45
RPV–804BYF		1.4	20.9 {5.9}	20.7 {5.9}	14.4 {4.1}	22.0 {6.3}	1/2"					0.45
RPV–1004BYF	10	2.4	35.8 {10.2}	35.5 {10.1}	24.7 {7.0}	38.0 {10.8}	1/2"					0.6
RPV–1005BYF		2.4	35.8 {10.2}	35.5 {10.1}	24.7 {7.0}	38.0 {10.8}	5/8"					0.6
RPV–1205BYF	12	3.6	53.7 {15.3}	53.3 {15.2}	37.0 {10.5}	57.0 {16.2}	5/8"					0.7
RPV–1606BYF	16	5.6	83.6 {23.8}	82.9 {23.6}	57.6 {16.4}	89.0 {25.3}	3/4"					1.1
RPV–302DYF	3	0.27	4.0 {1.1}	4.0 {1.1}	2.8 {0.8}	4.3 {1.2}	1/4"	铜管接头	0			0.3
RPV–303DYF		0.30	4.5 {1.3}	4.4 {1.3}	3.1 {0.9}	4.8 {1.4}	3/8"					0.3
RPV–602DYF	6	0.60	9.0 {2.5}	8.9 {2.5}	6.2 {1.8}	9.5 {2.7}	1/4"					0.4
RPV–603DYF		0.90	13.4 {3.8}	13.3 {3.8}	9.3 {2.6}	14.0 {4.0}	3/8"					0.4
RPV–803DYF	8	1.2	17.9 {5.1}	17.8 {5.1}	12.3 {3.5}	19.0 {5.4}	3/8"		0.005 {0.05}			0.4
RPV–804DYF		1.4	20.9 {5.9}	20.7 {5.9}	14.4 {4.1}	22.0 {6.3}	1/2"					0.4
RPV–1004DYF	10	2.4	35.8 {10.2}	35.5 {10.1}	24.7 {7.0}	38.0 {10.8}	1/2"					0.6
RPV–1005DYF		2.4	35.8 {10.2}	35.5 {10.1}	24.7 {7.0}	38.0 {10.8}	5/8"					0.6
RPV–1205DYF	12	3.6	53.7 {15.3}	53.3 {15.2}	37.0 {10.5}	57.0 {16.2}	5/8"					0.7
RPV–1606DYF	16	5.6	83.6 {23.8}	82.9 {23.6}	57.6 {16.4}	89.0 {25.3}	3/4"					1.1
RPV–1607DYF		5.6	83.6 {23.8}	82.9 {23.6}	57.6 {16.4}	89.0 {25.3}	7/8"					1.1

・保护等级　电线:IP67/DIN:IP65(任选插头使用时)
・公称能力:以冷凝温度38℃,蒸发温度5℃,过冷却度0℃,⊿P＝0.015MPa为基准。
・重量包括线圈(不包含过滤器、喇叭管螺母、DIN插头的重量)

电气额定值

额定电压		允许范围 (%)	视在电力 (VA) 保持时	视在电力 (VA) 起动时	耗电量 (W)	绝缘种类 *1	形状 电线	形状 DIN *2
24V. AC	50/60Hz	±10	12.5/9.5	45/44	6/4.5	B 种	○	○
100V. AC								
110V. AC								
200V. AC *3								
220V. AC *4								
230V. AC *5								
240V. AC *6								

电流(A)=视在电力/额定电压

*1 按照IEC 标准
*2 EN 175301-803(DIN 43650)/ISO 4400

关于* 3～6的视在电力和耗电量,请参照下面表。

电压 (频率)	视在电力 (VA) 保持时	耗电量 (W)
*3 200V～208V. AC (60Hz)	9.5～11	4.5～5
*4 220V～230V. AC (60Hz)		
*5 220V～230V. AC (50Hz)	10.5～12.5	5.2～6
*5 230V～240V. AC (60Hz)	9.5～11	4.5～5
*6 230V～240V. AC (50Hz)	10.5～12.5	5.2～6

尺寸

RPV–302BYF型，303BYF型

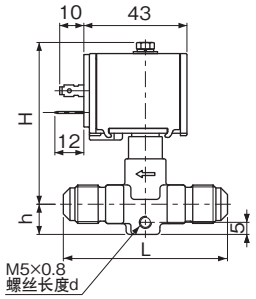

RPV–602BYF型～804BYF型

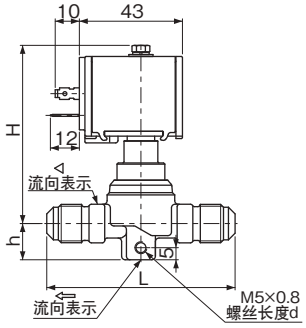

RPV–1004BYF型～1606BYF型

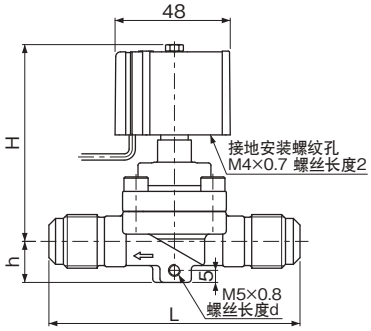

型　号	L	H	h	d
RPV–302BYF	64	67	12.5	12
RPV–303BYF	68	67	12.5	12
RPV–602BYF	71	74	15	12
RPV–603BYF	78	74	15	12
RPV–803BYF	84	75.5	15	14
RPV–804BYF	90	75.5	15	14
RPV–1004BYF	96	77	15.5	17
RPV–1005BYF	101	77	15.5	17
RPV–1205BYF	104	82	17	20
RPV–1606BYF	124	89	19	24

RPV–302DYF型，303DYF型

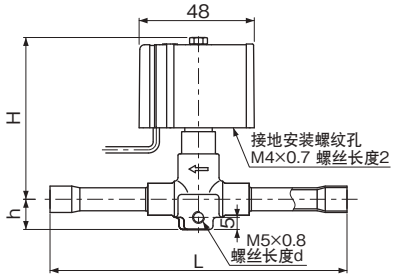

RPV–602DYF型～804DYF型

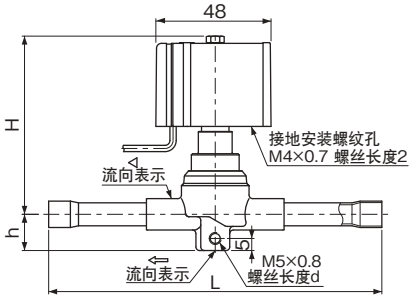

RPV–1004DYF型～1607DYF型

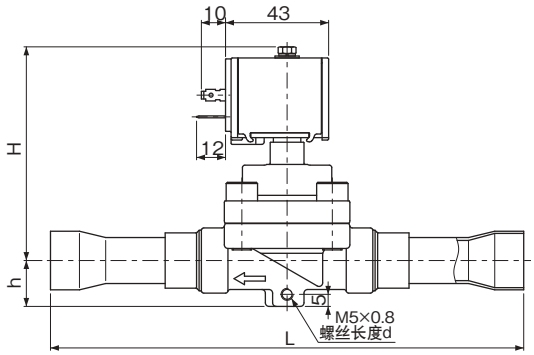

型　号	L	H	h	d
RPV–302DYF	123	67	12.5	12
RPV–303DYF	123	67	12.5	12
RPV–602DYF	140	74	15	12
RPV–603DYF	138	74	15	12
RPV–803DYF	141	75.5	15	14
RPV–804DYF	139	75.5	15	14
RPV–1004DYF	158	77	15.5	17
RPV–1005DYF	168	77	15.5	17
RPV–1205DYF	171	82	17	20
RPV–1606DYF	196	89	19	24
RPV–1607DYF	196	89	19	24

任选配件

接线用DIN插头（DIN线圈）
喇叭管螺母

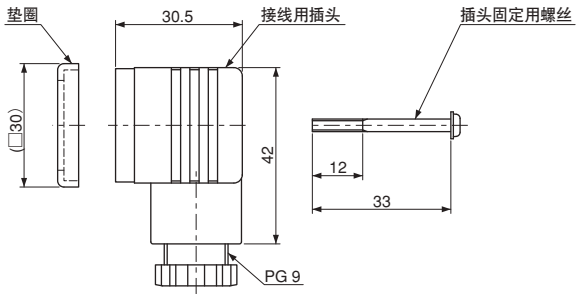

单位：mm

冷媒用电磁阀

REV, UEV 型

SAGInoMIYA

概要

- 本电磁阀为氟化烃系冷媒回路用电磁阀，也能够使用于空气回路。
- REV型…通电时电磁阀开
  UEV型…通电时电磁阀闭
- 也可以安装在纵向延伸配管上，简化配管设计。

UEV–D 型

通用规格

环境温度：－30～40℃
流体温度：－40～125℃（REV型）、－40～120℃（UEV型）

REV–D 型

技术参数

REV型－通电时电磁阀开（1）

单位：MPa{kgf/cm²}

型　号	口径 (mm)	流量系数 (Cv 值)	公称能力（kW）{美国冷冻吨}				接　头				动作压力差		最大工作压力	重量 (kg)
			R410A	R134a	R404A	R22	铜管尺寸 O.D.		钢管 O.D.	形状	最小	最大		
REV–703BXF	7	1.0	14.9 {4.2}	14.8 {4.2}	10.3 {2.9}	16 {4.6}	3/8"		–	喇叭管	0.007 {0.07}	2.45 {25}	2.94 {30}	0.6
REV–1004BXF	10	2.0	29.8 {8.5}	29.6 {8.4}	20.6 {5.9}	32 {9.1}	1/2"							0.9
REV–1205BXF	12	3.5	52.2 {14.9}	51.8 {14.7}	36 {10.2}	56 {15.9}	5/8"							1.1
REV–1506BXF	15	5.3	79.1 {22.5}	78.5 {22.3}	54.5 {15.5}	84 {23.9}	3/4"							1.5
REV–1003GXF	10	2.0	29.8 {8.5}	29.6 {8.4}	20.6 {5.9}	32 {9.1}	3/8"			Rc				1.0
REV–1204GXF	12	3.5	52.2 {14.9}	51.8 {14.7}	36 {10.2}	56 {15.9}	1/2"							1.3
REV–1506GXF	15	5.3	79.1 {22.5}	78.5 {22.3}	54.5 {15.5}	84 {23.9}	3/4"							1.7
REV–703DXF	7	1.0	14.9 {4.2}	14.8 {4.2}	10.3 {2.9}	16 {4.6}	3/8"			铜管接头				0.5
REV–1004DXF	10	2.0	29.8 {8.5}	29.6 {8.4}	20.6 {5.9}	32 {9.1}	1/2"							0.8
REV–1205DXF	12	3.5	52.2 {14.9}	51.8 {14.7}	36 {10.2}	56 {15.9}	5/8"							0.9
REV–1506DXF	15	5.3	79.1 {22.5}	78.5 {22.3}	54.5 {15.5}	84 {23.9}	3/4"							1.1
REV–2007DXF	20	9.0	134.3 {38.2}	133.2 {37.9}	92.6 {26.3}	143 {40.7}	7/8"							1.6
REV–2010DXF							1"							
REV–2011DXF							1–1/8"							
REV–2511DXF	25	13.8	–	204.3 {58.1}	141.9 {40.4}	219 {62.3}	1–1/8"							2.2
REV–2512DXF							1–1/4"							
REV–2513DXF							1–3/8"							
REV–3213DXF	32	19.4	–	287.2 {81.7}	199.5 {56.7}	308 {87.6}	1–3/8"							3.2
REV–3214DXF							1–1/2"							
REV–3215DXF							1–5/8"							
REV–2006EXF	20	9.0	134.3 {38.2}	133.2 {37.9}	92.6 {26.3}	143 {40.7}	7/8"	1–1/8"	3/4"	法兰连接				5.1
REV–2510EXF	25	13.8	–	204.3 {58.1}	141.9 {40.4}	219 {62.3}	1"	1–1/2"	1"					7.7
REV–3212EXF	32	19.4		287.2 {81.7}	199.5 {56.7}	308 {87.6}	1–1/4"	1–5/8"	1–1/4"					8.9
REV–4014EXF	40	32.0		473.7 {134.7}	329.1 {93.6}	508 {144.5}	1–1/2"	2"	1–1/2"					10.8
REV–5020EXF	50	45.0		666.2 {189.5}	462.9 {131.6}	583 {165.8}	2"	2–1/2"	2"					16.3
REV–6524EXF	65	74.0		1095.5 {311.6}	761.1 {216.5}	959 {272.7}	2–1/2"	3"	2–1/2"					23.2
REV–6530EXF							3"	3–1/2"	3"					26.6

•重量包括线圈　•保护等级IP34（REV-W：防滴型）
•公称能力：以冷凝温度38℃，蒸发温度5℃，过冷却度0℃，⊿P＝0.015MPa为基准。

技术参数

REV型—通电时电磁阀开 (2)

单位：MPa{kgf/cm²}

型　号	口径 (mm)	流量系数 (Cv 值)	公称能力（kW）{美国冷冻吨}				接　头		动作压力差		最大工作压力	重量 (kg)
			R410A	R134a	R404A	R22	铜管尺寸 O.D.	形状	最小	最大		
REV–703BYF	7	1.0	14.9 {4.2}	14.8 {4.2}	10.3 {2.9}	16 {4.6}	3/8"	喇叭管	0.007 {0.07}	2.45 {25}	4.2 {42}	0.6
REV–1004BYF	10	2.0	29.8 {8.5}	29.6 {8.4}	20.6 {5.9}	32 {9.1}	1/2"					0.9
REV–1205BYF	12	3.5	52.2 {14.9}	51.8 {14.7}	36 {10.2}	56 {15.9}	5/8"					1.1
REV–1506BYF	15	5.3	79.1 {22.5}	78.5 {22.3}	54.5 {15.5}	84 {23.9}	3/4"					1.5
REV–1003GYF	10	2.0	29.8 {8.5}	29.6 {8.4}	20.6 {5.9}	32 {9.1}	3/8"	Rc				1.0
REV–1204GYF	12	3.5	52.2 {14.9}	51.8 {14.7}	36 {10.2}	56 {15.9}	1/2"					1.3
REV–1506GYF	15	5.3	79.1 {22.5}	78.5 {22.3}	54.5 {15.5}	84 {23.9}	3/4"					1.7
REV–703DYF	7	1.0	14.9 {4.2}	14.8 {4.2}	10.3 {2.9}	16 {4.6}	3/8"	铜管接头				0.5
REV–1004DYF	10	2.0	29.8 {8.5}	29.6 {8.4}	20.6 {5.9}	32 {9.1}	1/2"					0.8
REV–1205DYF	12	3.5	52.2 {14.9}	51.8 {14.7}	36 {10.2}	56 {15.9}	5/8"					0.9
REV–1506DYF	15	5.3	79.1 {22.5}	78.5 {22.3}	54.5 {15.5}	84 {23.9}	3/4"					1.1
REV–2007DYF	20	9.0	134.3 {38.2}	133.2 {37.9}	92.6 {26.3}	143 {40.7}	7/8"					1.6
REV–2010DYF							1"					
REV–2011DYF							1–1/8"					

•重量包括线圈　•保护等级IP34(REV-W:防滴型)
•公称能力:以冷凝温度38℃,蒸发温度5℃,过冷却度0℃,⊿P＝0.015MPa为基准。

技术参数

UEV型—通电时电磁阀闭

单位：MPa{kgf/cm²}

型　号	口径 (mm)	流量系数 (Cv 值)	公称能力（kW）{美国冷冻吨}				接　头		动作压力差		最大工作压力	重量 (kg)
			R410A	R134a	R404A	R22	铜管尺寸 O.D.	形状	最小	最大		
UEV–1004BXF	10	2.0	29.8 {8.5}	29.6 {8.4}	20.6 {5.9}	32 {9.1}	1/2"	喇叭管	0.007 {0.07}	1.96 {20}	2.94 {30}	0.9
UEV–1205BXF	12	3.5	52.2 {14.9}	51.8 {14.7}	36 {10.2}	56 {15.9}	5/8"					1.1
UEV–1506BXF	15	5.3	79.1 {22.5}	78.5 {22.3}	54.5 {15.5}	84 {23.9}	3/4"					1.5
UEV–1003GXF	10	2.0	29.8 {8.5}	29.6 {8.4}	20.6 {5.9}	32 {9.1}	3/8"	Rc				1.0
UEV–1204GXF	12	3.5	52.2 {14.9}	51.8 {14.7}	36 {10.2}	56 {15.9}	1/2"					1.3
UEV–1506GXF	15	5.3	79.1 {22.5}	78.5 {22.3}	54.5 {15.5}	84 {23.9}	3/4"					1.7
UEV–2010GXF	20	9.0	134.3 {38.2}	133.2 {37.9}	92.6 {26.3}	143 {40.7}	1"					1.9
UEV–1004DXF	10	2.0	29.8 {8.5}	29.6 {8.4}	20.6 {5.9}	32 {9.1}	1/2"	铜管接头				0.8
UEV–1205DXF	12	3.5	52.2 {14.9}	51.8 {14.7}	36 {10.2}	56 {15.9}	5/8"					0.9
UEV–1506DXF	15	5.3	79.1 {22.5}	78.5 {22.3}	54.5 {15.5}	84 {23.9}	3/4"					1.1
UEV–2007DXF	20	9.0	134.3 {38.2}	133.2 {37.9}	92.6 {26.3}	143 {40.7}	7/8"					1.6
UEV–2010DXF							1"					
UEV–2011DXF							1–1/8"					

•重量包括线圈　•保护等级IP34(UEV-W:防滴型)
•公称能力:以冷凝温度38℃,蒸发温度5℃,过冷却度0℃,⊿P＝0.015MPa为基准。

电气额定值

型　号	额定电压		允许范围 (%)	视在电力（VA）		耗电量 (W)	绝缘种类
				保持时	起动时		
REV	24V. AC, 100V. AC, 110V. AC 200V. AC, 220V. AC, 240V. AC	50/60Hz	+10 −15	17/14	43/35	8/7	* B 种
	12V. DC, 24V. DC 48V. DC, 100V. DC	–	±10	–	–	10	
UEV	24V. AC, 100V. AC, 110V. AC 200V. AC, 220V. AC, 240V. AC	50/60Hz	+10 −15	17/14	43/35	8/7	

电流(A)=视在电力/额定电压

＊按照IEC标准

尺寸

REV–B 型，UEV–BX 型

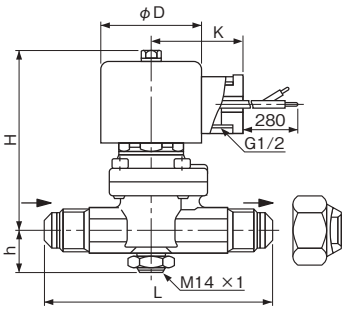

REV–G 型，UEV–GX 型

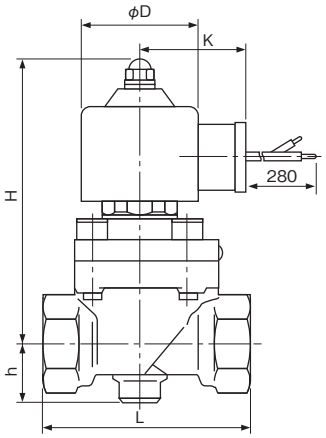

REV–D 型，UEV–DX 型

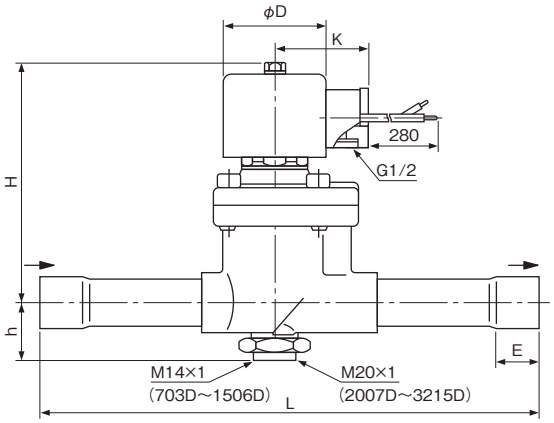

REV–EX 型

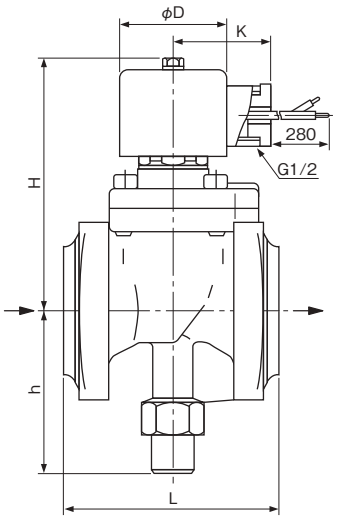

型　号		L	H	h	E	φD	K
REV–	703BX [Y]	90	70 [73]	19	–	48	44
	1004BX [Y]	105	88 [90]	21			
	1205BX [Y]	115	90 [92]	22			
	1506BX [Y]	135	96 [99]	25			
	1003GX [Y]	65	89 [91]	20			
	1204GX [Y]	75	94 [96]	21			
	1506GX [Y]	85	99 [102]	24			
	703DX [Y]	150	70 [73]	19	10		
	1004DX [Y]	160	88 [90]	21	13		
	1205DX [Y]	180	90 [92]	22	16		
	1506DX [Y]	190	96 [99]	25	19		
	2007DX [Y]	230	112 [116]	29	20		
	2010DX [Y]						
	2011DX [Y]						
	2511DX	240	123	31	23		
	2512DX						
	2513DX						
	3213DX	260	126	35	26		
	3214DX						
	3215DX						
	2006EX	95	112	73	–		
	2510EX	110	123	78			
	3212EX	120	126	87			
	4014EX	130	133	92			
	5020EX	170	149	115			
	6524EX	200	169	129			
	6530EX	210					
UEV–	1004BX	105	108	21	–	48	44
	1205BX	115	110	22			
	1506BX	135	116	25			
	1003GX	65	109	20			
	1204GX	75	112	21			
	1506GX	85	119	24			
	2010GX	100	133	33			
	1004DX	160	108	21	13		
	1205DX	180	110	22	16		
	1506DX	190	116	25	19		
	2007DX	230	132	29	20		
	2010DX						
	2011DX						

单位 : mm

水用电磁阀

WEV 型

SAGInoMIYA

概要

- 本电磁阀为水、不冻液用通电时打开型电磁阀。
- 也可以安装在纵向延伸配管上。

通用规格

环境温度：－30～50℃
流体温度：0～60℃（W型）（无冻结）
　　－35～90℃（B型）（无冻结）

WEV–G 型

WEV–F 型

技术参数

单位：MPa{kgf/cm²}

型号			口径 (mm)	流量系数 (Cv 值)	接头		动作压力差		最大工作压力	重量 (kg)
型式	编号	流体			钢管尺寸 O.D.	形状	最小	最大		
WEV–	1504GL	W（水） B（不冻液、温水）	15	4.3	1/2"	Rc	0.015 {0.15}	0.98 {10}	0.98 {10}	0.6
	2006GL		20	7.8	3/4"					0.8
	2510GL		25	10.4	1"					1.1
	3212GL		32	17.6	1–1/4"					1.6
	4014GL		40	26	1–1/2"					2.4
	5020GL		50	42	2"		0.03 {0.3}			3.6
	1504FL		15	4.3	1/2"	* 法兰连接（环型）	0.015 {0.15}			2.0
	2006FL		20	7.8	3/4"					2.6
	2510FL		25	10.4	1"					3.7
	3212FL		32	17.6	1–1/4"					5.0
	4014FL		40	26	1–1/2"					5.7
	5020FL		50	42	2"		0.03 {0.3}			7.7
	6524FL		65	65	2–1/2"					12.8
	8030FL		80	100	3"					16.5

・保护等级IP34（WEV–W：防滴型）
・重量包括线圈
＊不包含对方法兰（不包含对方法兰和螺丝的重量）

电气额定值

额定电压		允许范围 (%)	视在电力（VA）		耗电量 (W)	绝缘种类
			保持时	起动时		
24V. AC, 100V. AC, 110V. AC 200V. AC, 220V. AC, 240V. AC	50/60Hz	±10	18/14	57/47	9/8	* B 种
12V. DC, 24V. DC 48V. DC, 100V. DC	–		–	–	11	

电流（A）=视在电力/额定电压

＊按照IEC标准

尺寸

WEV–G 型

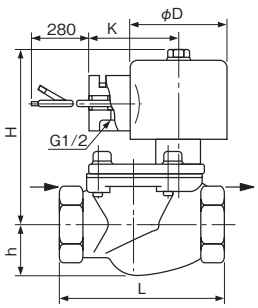

WEV–F 型

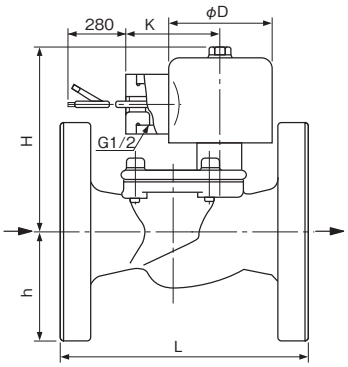

型号		L	H	h	φD	K
WEV–	1504GL	65	82	19	48	44
	2006GL	80	86	25		
	2510GL	90	91	29		
	3212GL	105	97	36		
	4014GL	120	103	47		
	5020GL	140	126	55		
	1504FL	105	82	48		
	2006FL	115	86	50		
	2510FL	125	91	63		
	3212FL	140	97	68		
	4014FL	150	103	70		
	5020FL	160	126	78		
	6524FL	200	138	88		
	8030FL	240	152	93		

单位：mm

双向电磁阀
（大批量产品）

BPV 型

SAGInoMIYA

概要

- 能以正反流、双向进行开关(ON-OFF)控制，能简化冷媒回路。
- 除了一般冷媒回路之外，适用于诸如一机多拖式热泵型空调机的热交换器流道转换。
  本电磁阀为通电时打开型电磁阀。

BPV 型

通用规格

流体温度：－30～120℃
环境温度：－20～50℃

技术参数

单位：MPa{kgf/cm²}

型号		流体	口径 (mm)	流量系数 (Cv值)	放出量 B→A (Cv值)	公称能力（kW）{美国冷冻吨}				接头		动作压力差 (MPa)		最大工作压力 (MPa)	重量 (kg)
型式	编号					R410A	R134a	R404A	R22	形状	铜管尺寸 O.D.	最小	最大		
BPV–	803ADY	冷媒	7.8	1.5	0.01以下	22.4 {6.4}	22.2 {6.3}	15.4 {4.4}	23.8 {6.8}	铜管接头	3/8"	0.01	2	4.2	0.33
	1204ADY		11	2.9	0.013以下	43.3 {12.3}	42.9 {12.2}	29.8 {8.5}	46.0 {13.1}		1/2"				0.46
	1706ADY		17	6.6		98.5 {28.0}	97.7 {27.8}	67.9 {19.3}	104.7 {29.8}		3/4"	0.015			0.86

•当B侧压力高于A侧时会出现放出流量。
•重量包括线圈
•公称能力：以冷凝温度38℃，蒸发温度5℃，过冷却度0℃，⊿P＝0.015MPa为基准。

电气额定值

口径 (mm)	额定电压		允许范围 (%)	视在电力（VA）		耗电量 (W)	绝缘种类
				保持时	起动时		
7.8, 11	100V. AC, 200V. AC 220V. AC, 240V. AC	50/60Hz	±10	12/10	36/30	6/5	* B 种
17				17/14	51/42	7.5/6	

电流(A)=视在电力/额定电压　　＊按照IEC标准

双向电磁阀的功能

若用等效回路表示BPV型双向电磁阀的功能，则按下图所示：

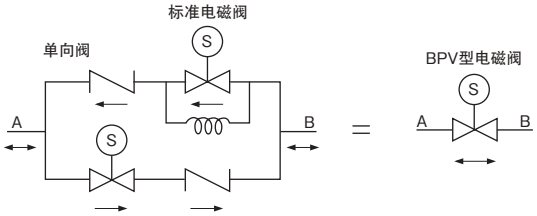

尺寸

BPV–A 型

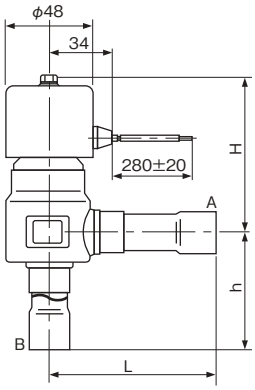

图 1

型号		L	H	h	图
BPV–	803ADY	48	76	48	图 1
	1204ADY	61	69	60	
	1706ADY	91	85	82	

单位：mm

三通电磁阀

IEV 型

SAGInoMIYA

概要

- 适用于冷媒装置或空气中无非腐蚀冷媒(气体)。
- 冷媒控制、分配阀。

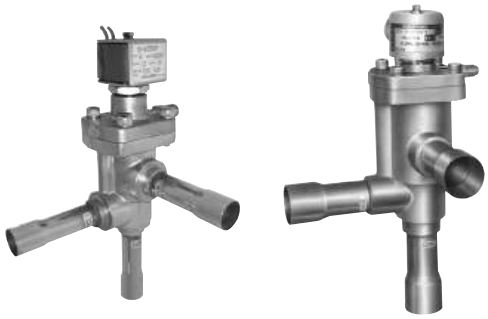

IEV–B 型　　IEV–C 型

技术参数

单位：MPa{kgf/cm²}

型　号	口径 (mm)	流量系数 (Cv 值)	* 公称能力 (美国冷冻吨)		接头		动作压力差		最大工作压力	耐压压力	流体温度 (℃)	环境温度 (℃)	动　作	重量 (kg)
			R134a	R22	铜管尺寸 O.D.	形状	最小	最大						
IEV–B1505DXF	18	6.3	16	20	5/8"	钎　焊	0.49 {5.0}	2.25 {22.9}	2.94 {30}	4.41 {45}	−20～120	−20～50	分　流	0.95
IEV–B2007DXF	20	9.0	23	29	7/8"									1.0
IEV–B3211DXF	30	25	65	79	1-1/8"		0.29 {3.0}	2.06 {21}			−20～125			2.6
IEV–B3212DXF					1-1/4"									
IEV–B3213DXF					1-3/8"									
IEV–C3211DXF			42	36	1-1/8"								转　换	
IEV–C3212DXF					1-1/4"									
IEV–C3213DXF					1-3/8"									

＊公称能力基于 ⊿P=0.014710MPa{0.15kgf/cm²}，冷凝温度=38℃及蒸发温度=5℃。
・重量包括线圈

电气额定值

口径 (mm)	额定电压		允许范围 (%)	视在电力（VA）		耗电量 (W)	绝缘种类
				保持时	起动时		
18，20	100V. AC, 110V. AC 200V. AC, 220V. AC	50/60Hz	±10	11/9	33/27	6/5	* B 种
30				16/13	40/33	8/7	

电流(A)=视在电力/额定电压　　＊按照IEC标准

动作说明

IEV–B型（分流回路用）

通　电：A→C
非通电：A→B

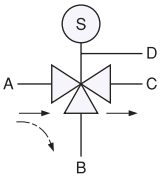

A：压缩机吐出侧
B：冷凝器入口侧
C：副冷凝器入口侧
（或蒸发器入口侧）
D：压缩机吸入侧

IEV–C型（转换回路用）

通　电：B→A
非通电：A→C

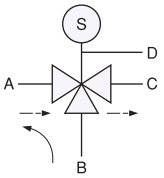

A：蒸发器出口侧
B：压缩机吐出侧
C：压缩机吸入侧
D：压缩机吸入侧

尺寸

IEV–B1505DX(B2007DX)型

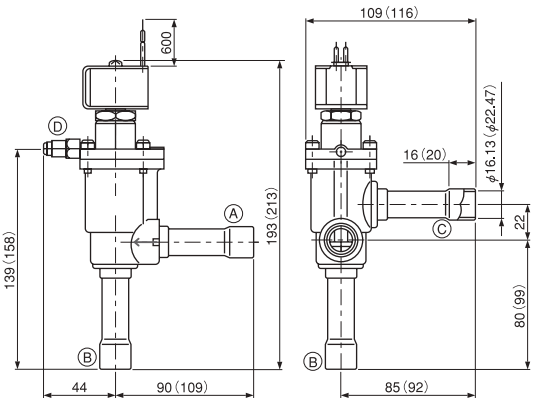

IEV–B3211DX～B3213DX，C3211DX～C3213DX型

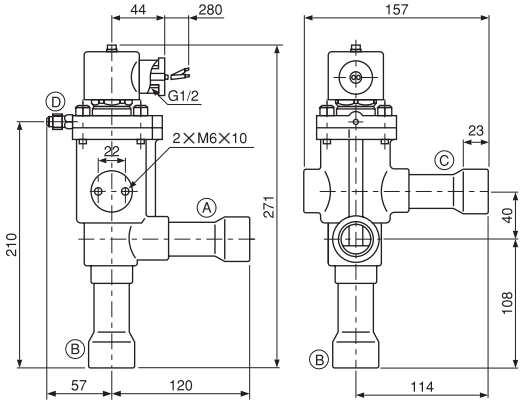

单位：mm

电磁四通换向阀

STF 型

SAGInoMIYA

概要

- 电磁式四通换向阀适用于热泵式的单元、分离式系统以及窗式空调器。
- 该四通换向阀具有换向操作可靠的优点。
- 备有预防短周期的独特装置。
- 适于在高低压侧之间的压差极小时，进行瞬时换向。可将阀上的压力损失、阀泄漏降低至最低程度。

线圈电压：100V.AC，110V.AC，200V.AC，220V.AC，230V.AC，240V.AC，50/60Hz

CE 规格产品（应客户要求供应）
UL 认证产品（应客户要求供应）

STF–H01, H02 型

STF–H04, H07 型

STF–H06, H09 型

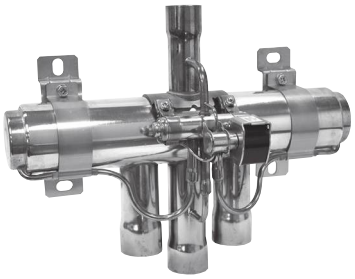

STF–25, 30, 40, 50, 60 型

通用规格

最大工作压力：4.2MPa {42.8kgf/cm²}（STF-H****型）
4.15MPa {42.3kgf/cm²}（STF-****G型）
环境温度：－20～55℃
流体温度：－20～120℃（STF-H0104～1511G）
－20～130℃（STF-2023G～6001G）
环境湿度：95%R.H.以下

技术参数

单位：MPa{kgf/cm²}

型　号	口径 (mm)	能力（参考值）(R410A)		能力（参考值）(R32)		动作压力差		接头（O.D.）		重量（kg）
		(kW)	(美国冷冻吨)	(kW)	(美国冷冻吨)	最大	最小	高压侧	低压侧	
STF–H0104	8	1.8～6.4	0.51～1.82	2.3～8.0	0.65～2.28	3.1 {3.16}	0.3 {3.1}	5/16"	3/8"	0.2
STF–H0202	11.1	2.0～11.4	0.57～3.24	2.6～14.3	0.74～4.07			3/8"	1/2"	0.32
STF–H0301	11.5	5.3～14.6	1.51～4.15	6.7～18.3	1.91～5.20			1/2"	5/8"	0.37
STF–H0351	14	2.3～24.5	0.65～6.97	3.0～32.5	0.85～9.24					0.39
STF–H0444	16	8.3～33	2.36～9.38	10.5～41.4	2.99～11.8				3/4"	0.69
STF–H0601	18.1	8.4～45	2.39～12.8	10.5～56.5	2.99～16.1					0.87
STF–H0712	20	21～53	5.97～15.1	26.5～66.5	7.54～18.9			3/4"	7/8"	1.2
STF–H0901	21.3	13～68.5	3.70～19.5	16.2～86	4.61～24.5					1.23
STF–1511G	23	39～59	11.1～16.8	50～74	14.2～21.0			7/8"	1-1/8"	1.6
STF–2023G	24	39～74	11.1～21.0	50～93	14.2～26.4					
STF–2501G	28	52～94	14.8～26.7	59～118	16.8～33.6			1"	1-1/4"	3.4
STF–3001G	34	65～124	18.5～35.3	56～155	15.9～44.1			1-1/4"	1-1/2"	4.7
STF–4001G	40	115～188	32.7～53.5	109～236	31.0～67.1			1-1/2"	1-3/4"	9.1
STF–5001G	50	145～235	41.2～66.8	143～282	40.7～80.2				2-1/8"	9.4
STF–6001G	60	172～360	48.9～102	218～452	62.0～129			I.D. 1-5/8"	2-5/8"	20.0

电磁阀的电气额定值

型　号	额定电压		允许范围 (%)	视在电力（VA）		耗电量 (W)	绝缘种类
				保持时	起动时		
STF–H ＊＊＊＊	100V. AC 200V. AC	50/60Hz	+10 −15	10/8	30/24	6/5	B 种
	110V. AC 220V. AC		+10 −10				
	230V. AC 240V. AC			11/9	33/27		
STF– ＊＊＊＊ G	100V. AC 200V. AC	50/60Hz	+10 −15	13/10	39/30	7/6	
	110V. AC 220V. AC		+10 −10	11/9	33/27	6/5	
	230V. AC 240V. AC						

＊按照IEC标准

尺寸

STF–H0104 型 (–H0202 型)

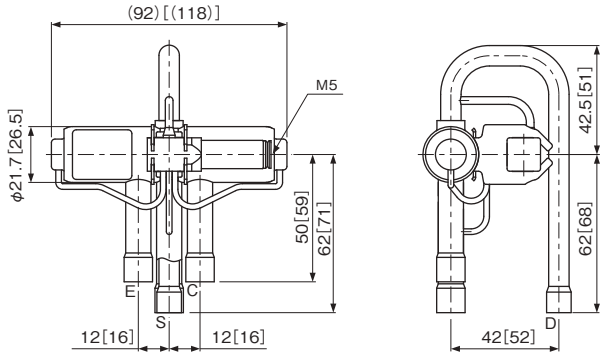

STF–H0301 型

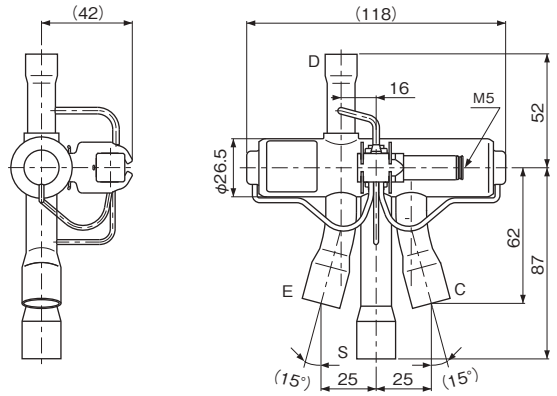

STF–H0351 型

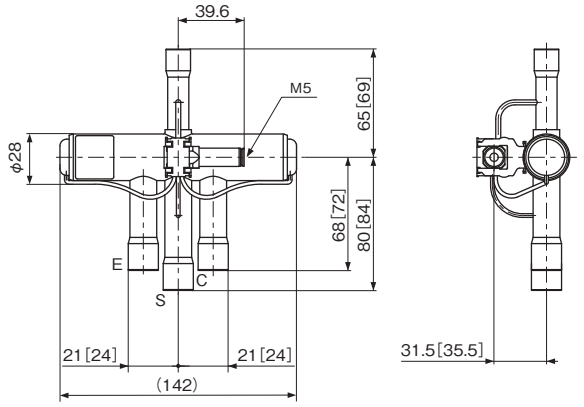

STF–H0444 型 (–H0712 型)

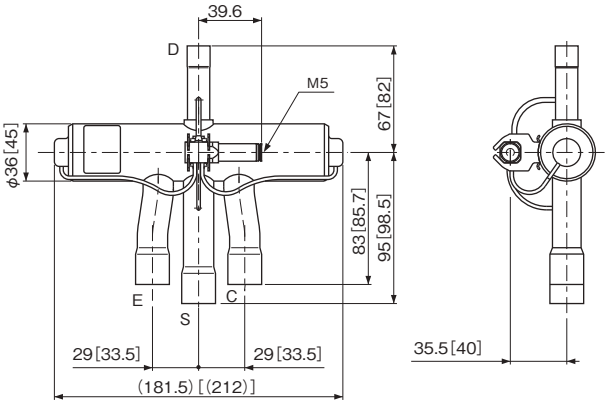

STF–H0601 型 (–H0901 型)

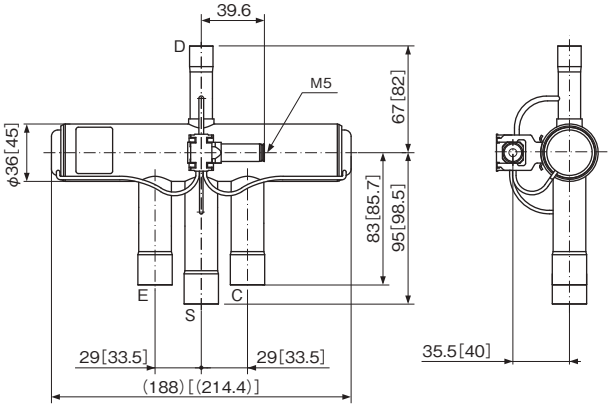

STF–1511G 型

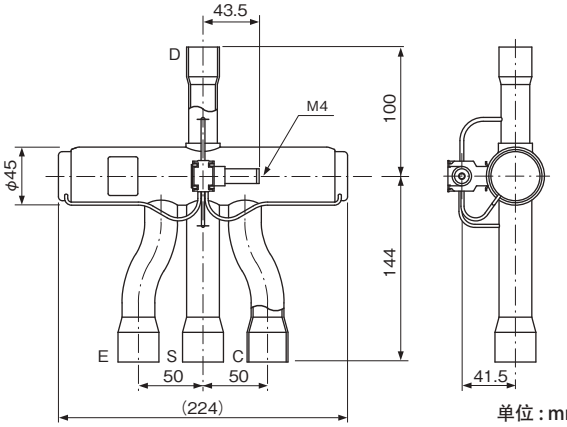

单位 : mm

STF–2023G 型

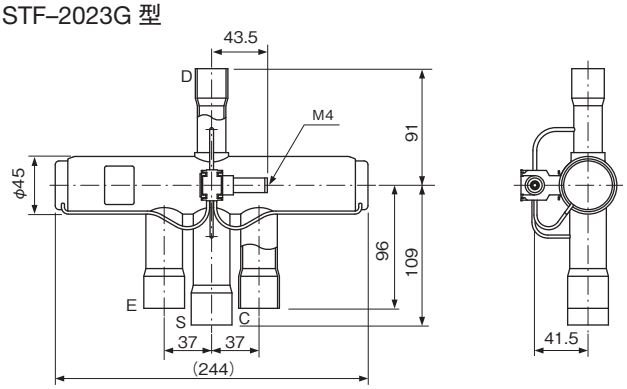

STF–2501G 型

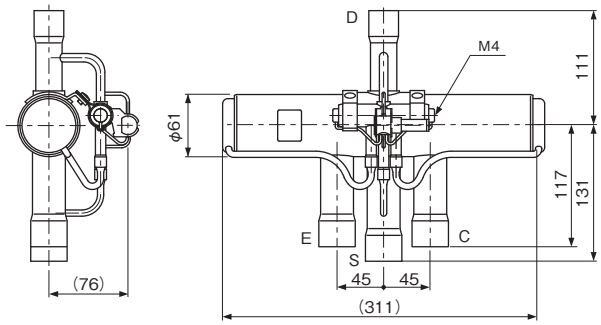

STF–3001G 型

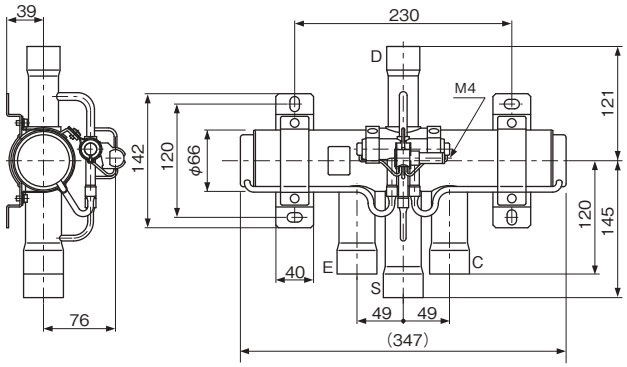

STF–4001G 型 , –5001G 型

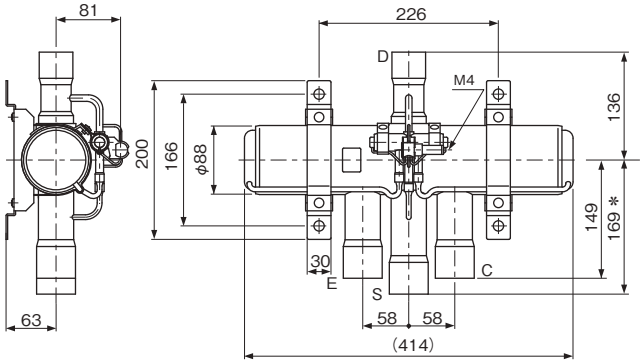

*STF–5001G: 202

STF–6001G 型

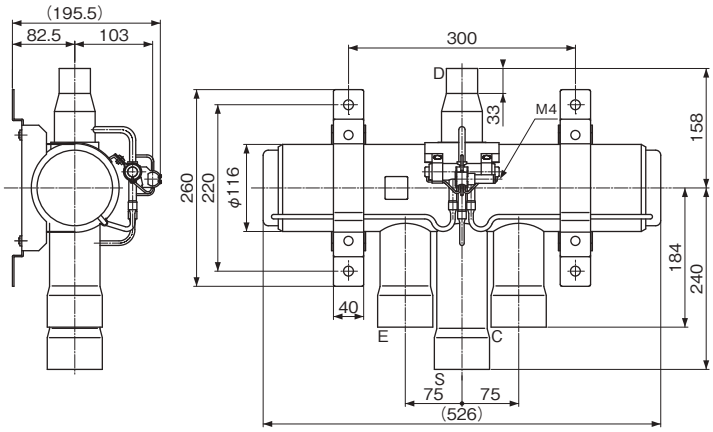

单位 : mm

流量（能力）

冷媒 : R410A

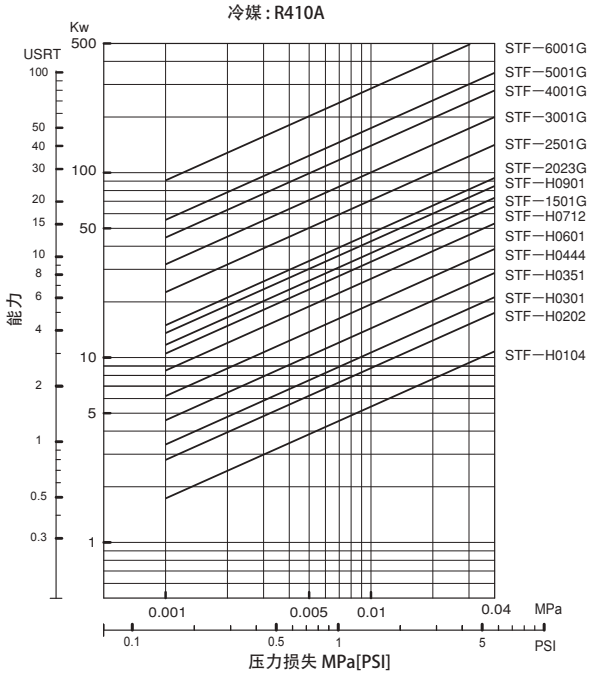

冷媒 : R22, R407C

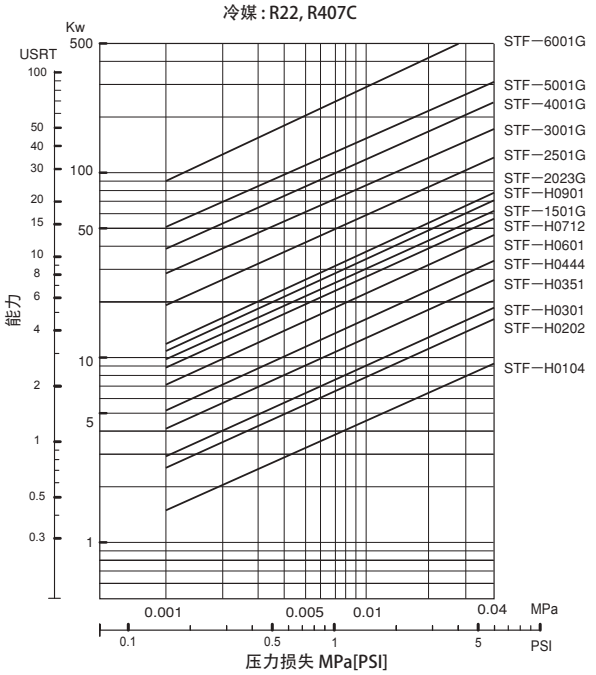

*流量条件：以冷凝温度 38℃，蒸发温度 5℃，过热度 5℃。

电动球型调节阀

MJV 型

SAGInoMIYA

概要

- 适用于冷温水、工业用水、蒸汽的比例控制式调节阀。
- 小型，轻便，可以手动操作开关。
- 三通阀专用于混合回路。

通用规格

项目 \ 形状		二通阀		三通阀
		螺丝拧入型	高温蒸汽型	螺丝拧入型
阀门部分	耐压试验压力	1.6MPa		
	气密试验压力	1.6MPa		
	最大工作压力	1.6MPa（蒸汽为0.2MPa以下）	1.6MPa（蒸汽为0.5MPa以下）	1.6MPa
	流体	非腐蚀性冷温水、蒸汽		非腐蚀性冷温水
	容许流体温度	0～120℃	0～160℃	0～90℃
	流量特性	近似相等百分比		修正线性
	阀门漏量	0.1% Cv值以下		—
	主要材料	主体：青铜铸件，阀体：不锈钢，阀座：氟树脂，轴：不锈钢，O环：氟橡胶		
马达部分	电源电压	24V. AC±10%、50/60Hz		
	最大消耗电力	12VA		
	环境温度	使用温度：－10～50℃，保存温度：－20～70℃		
	动作时间	约52秒		
	输入信号 电阻输入	0～135Ω		
	输入信号 电流输入	DC 4～20mA（输入阻抗250Ω）		
	输入信号 电压输入	1～5V. DC（输入阻抗100kΩ），0～10V. DC（输入阻抗250kΩ）		
	外装材料	外壳：PPS树脂，盖子：ABS树脂		
	手动操作	可能		
	开度表示	O：开，S：关		O：开(C→A)，S：关(C→A)
阀门动作		输入信号135Ω·4mA·1V·0V：关		输入信号135Ω·4mA·1V·0V：关(C→A)

技术参数

二通阀螺丝拧入型

型式	编号	控制・输入信号	接头Rc (管O.D.)	流量系数 (Cv 值)	最大动作压力差 (MPa)	配管紧固力矩 (N・m)	尺寸 (mm) H	L	D	重量 (kg)
MJV–	1504GQ1	70（电阻 0~135Ω） 71（电流 4~20mA） 72（电压 1~5V） 73（电压 0~10V）	1/2	1	1	34.3	152	56	34	1.5
	1504GQ2			2						
	1504G			3.5						
	2006G		3/4	6.5		49	155	69	43	1.7
	2510G		1	12		58.8	159	82	51	1.9
	3212G		1-1/4	20	0.8	78.5	165	97	65	2.6
	4014G		1-1/2	30	0.6	83.4	178	106	72	3.2
	5020G		2	45	0.4	98.1	185	128	90	4.6

二通阀高温蒸汽型

型式	编号	控制・输入信号	接头Rc (管O.D.)	流量系数 (Cv 值)	最大动作压力差 (MPa)	配管紧固力矩 (N・m)	尺寸 (mm) H	L	D	重量 (kg)
MJV–	H1504GQ1	70（电阻 0~135Ω） 71（电流 4~20mA） 72（电压 1~5V） 73（电压 0~10V）	1/2	1	1	34.3	202	56	34	1.8
	H1504GQ2			2						
	H1504G			3.5						
	H2006G		3/4	6.5		49	205	69	43	2.0
	H2510G		1	12		58.8	209	82	51	2.2

三通阀螺丝拧入型

型号			接头Rc (管O.D.)	流量系数 (Cv 值)	最大动作压力差 (MPa)	配管紧固力矩 (N・m)	尺寸 (mm)				重量 (kg)
型 式	编 号	控制・输入信号					H1	H2	L	D	
MJV–	M1504G	70（电阻 0~135Ω） 71（电流 4~20mA） 72（电压 1~5V） 73（电压 0~10V）	1/2	3.5	0.1	34.3	152	30	56	34	1.6
	M2006G		3/4	6.5		49	155	37	69	43	1.8
	M2510G		1	12		58.8	159	44	82	51	2.1
	M3212G		1-1/4	20		78.5	165	51	97	65	2.8
	M4014G		1-1/2	30		83.4	178	57	106	72	3.5
	M5020G		2	45		98.1	185	67	128	90	5.0

接线图

电阻输入

① (蓝) COM.
② (棕) 0～135Ω　输入
③ (黑)
④ (红)　电源24V. AC

电流输入

① (蓝) COM.
② (棕) 4～20mA　输入
③ (黑)
④ (红)　电源24V. AC

电压输入

① (蓝) COM.
② (棕) 1～5V或者 0～10V　输入
③ (黑)
④ (红)　电源24V. AC

※本产品的电源输入部分以及输入信号部分未经绝缘处理。每一台产品都请分别安装一台24V. AC变压器。

尺寸

二通阀

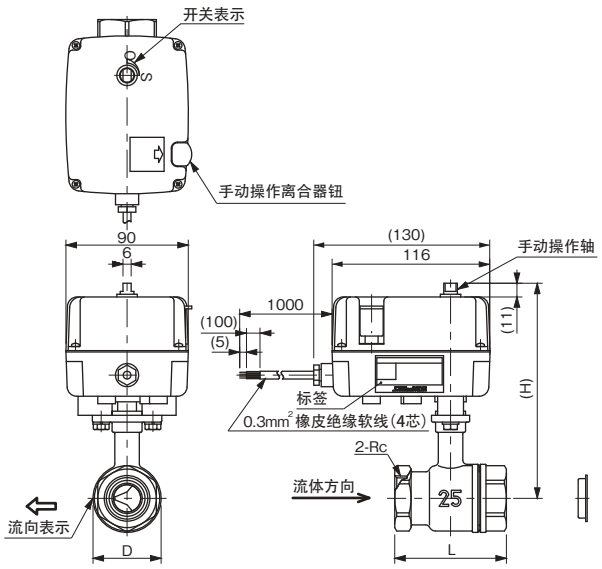

二通阀高温蒸汽型

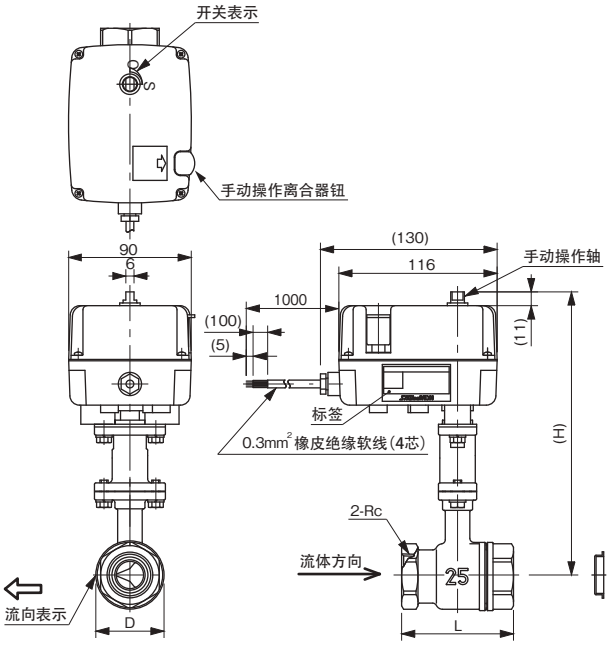

三通阀

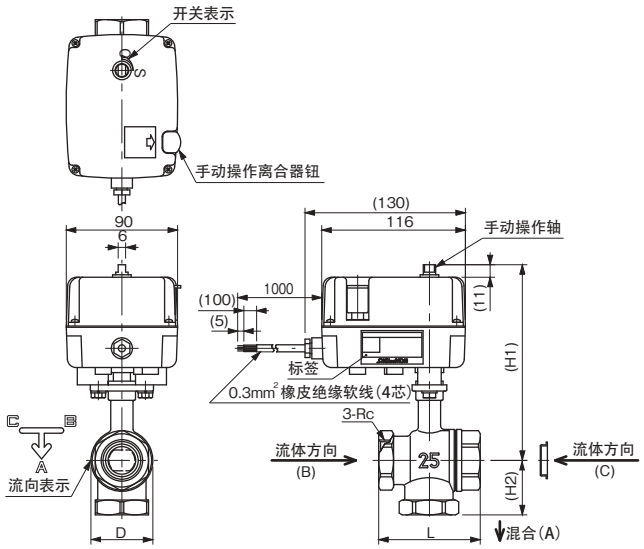

单位：mm

手动操作的方法

一边按住离合器钮一边用扳手慢慢转动手动操作轴
(容许力矩：3N・m)。
但是，不能在通电的情况下进行上述操作，以避免触电危险。

安装状态

可以 90 度以内倾斜安装

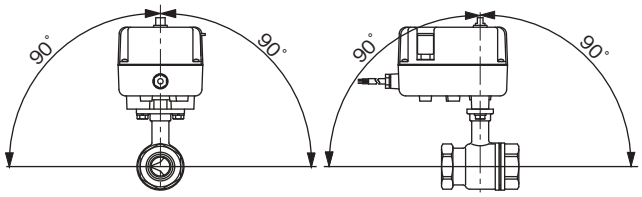

开关表示：O…全开，S…全关

阻尼器及阀马达致动器

EGK, WGK 型

SAGInoMIYA

概要

- GK系列马达致动器能够对阻尼器、阀或者其他控制装置进行On-Off、比例或浮动控制。
- 无接点的平衡继电器，无烧蚀现象。
- EGK适用于阻尼器。
  WGK适用于阀。

EGK 型

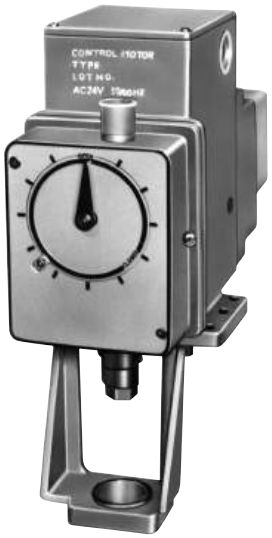

WGK 型

技术参数

型号 / 项目	EGK–N ＊＊＊ A（标准型）	EGK–N ＊＊＊ S（有弹簧复位型）	WGK–N ＊＊＊ A（标准型）	WGK–N ＊＊＊ S（有弹簧复位型）
电源电压	24V. AC±10%，50/60Hz			
最大耗电量	21VA	24VA	21VA	24VA
输入信号	On-Off浮动			
	On-Off伺服			
	电阻:0～135Ω			
	电流:4～20mA. DC（输入阻抗 250Ω）			
	电压:1～5V. DC（输入阻抗 100kΩ）			
扭矩	12.2N・m	3.9N・m	—	
推力	—		1220N	390N
旋转角度	90～270°（输送设定 90°）	90～160°（输送设定 90°）	—	
行程	—		14～50mm（出厂时设定值20mm）	14～30mm（出厂时设定值20mm）
动作时间	无载荷时 约 80sec/ 旋转角度 160°		无载荷时 约80sec/行程长度25mm	
环境温度	−20～55℃	−10～55℃	−20～55℃	−10～55℃
重量	4.3kg	6.1kg	5kg	6.7kg

阻尼器式马达选择

型号 / 功能	On-Off浮动控制器	无定位平衡继电器	带电位平衡继电器	带电位平衡继电器	
	＊1 On-Off 浮动	＊2 On-Off 伺服	＊3 电阻输入	＊4 电流输入	电压输入
标　准	EGK–N500A	EGK–N600 A/S	EGK–N700 A/S	EGK–N701 A/S	EGK–N702 A/S
带辅助电位计	—	EGK–N610 A/S	EGK–N710 A/S	EGK–N711 A/S	EGK–N712 A/S
带辅助开关	EGK–N520A	EGK–N620 A/S	EGK–N720 A/S	EGK–N721 A/S	EGK–N722 A/S

阀马达选择

型号 / 功能	On-Off浮动控制器	无定位平衡继电器	带电位平衡继电器	带电位平衡继电器	
	＊1 On-Off 浮动	＊2 On-Off 伺服	＊3 电阻输入	＊4 电流输入	电压输入
标　准	WGK–N500A	WGK–N600 A/S	WGK–N700 A/S	WGK–N701 A/S	WGK–N702 A/S
带辅助电位计	—	WGK–N610 A/S	WGK–N710 A/S	WGK–N711 A/S	WGK–N712 A/S
带辅助开关	WGK–N520A	WGK–N620 A/S	WGK–N720 A/S	WGK–N721 A/S	WGK–N722 A/S

*1. 马达由来自传感器的 On-Off 或浮动信号进行驱动。
*2. 马达由来自电子传感器的比例信号进行驱动。
*3. 马达由来自电子传感器的 0 ～ 135Ω 信号进行驱动（例 : PWS 温控器）。
*4. 在发生电流故障时，弹簧复位型使致动器轴返回安全侧。
・辅助电位计根据马达角度旋转为输出提供 0 ～ 135Ω 信号。
・辅助开关为输出提供 S.P.D.T 的接点信号。
・IP62

接线图

- 检查电源是否为 24V. AC±10%。
- 应根据电气安装技术标准进行接线。务必使用线径大于 1.2mm 被覆铜线。
- 应使用具有足够长度的软线进行端子接线，以防止因马达的轻微移动而引起断开。

EGK–N500A, WGK–N500A

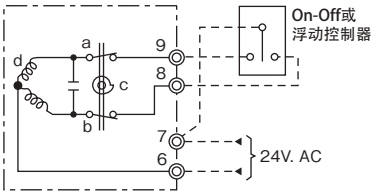

EGK–N700A/S, WGK–N700A/S

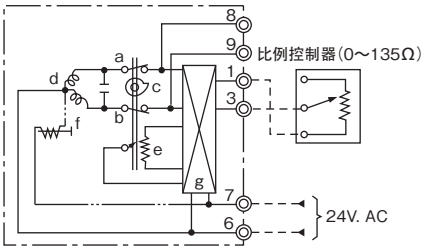

EGK–N600A/S, WGK–N600A/S

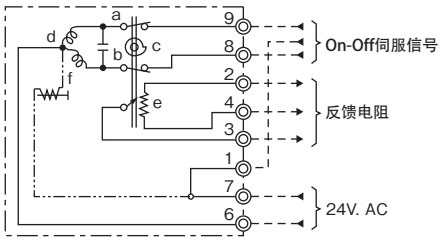

EGK–N701A/S, N702A/S, WGK–N701A/S, N702A/S

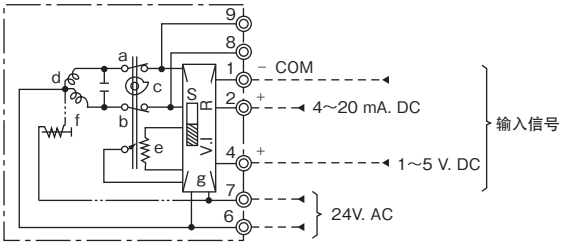

辅助电位计

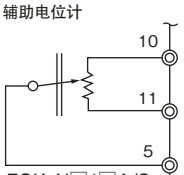

EGK–N□1□A/S
WGK–N□1□A/S

辅助开关

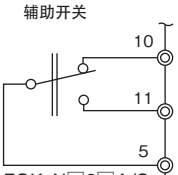

EGK–N□2□A/S
WGK–N□2□A/S

◎ 端子

——— 马达内部接线

- - - - - 马达外部接线

—·—·— 仅限于弹簧返回型

a：上限开关
b：下限开关
c：凸轮
d：电容器式马达
e：反馈电位计
f：弹簧复位释放磁铁
g：平衡继电器

尺寸

EGK–N＊＊＊A 型

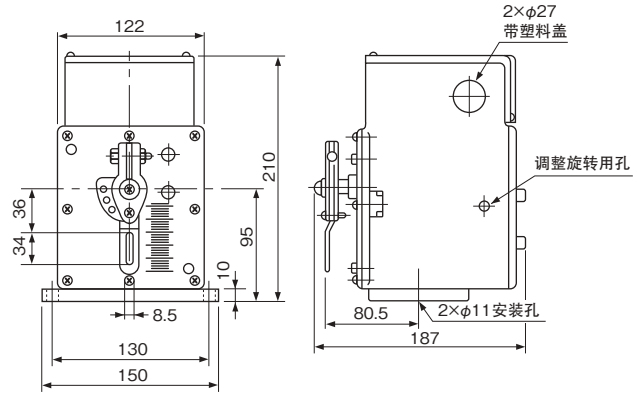

EGK–N＊＊＊S 型

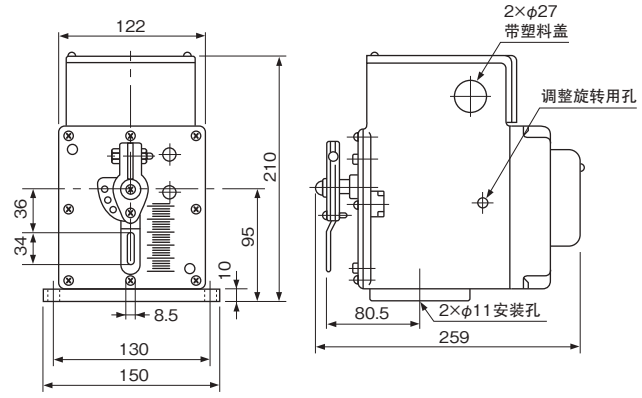

WGK–N＊＊＊A 型

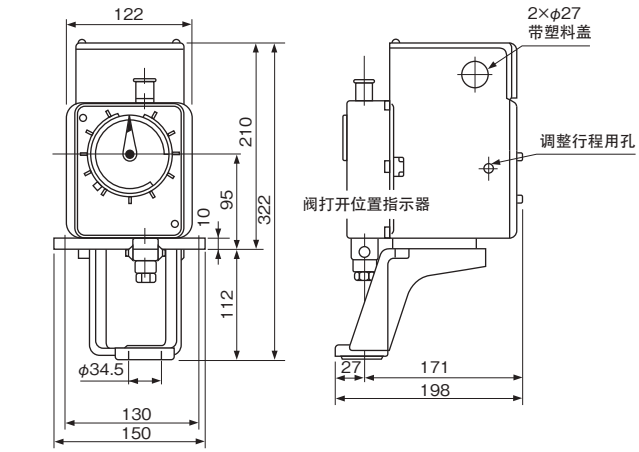

WGK–N＊＊＊S 型

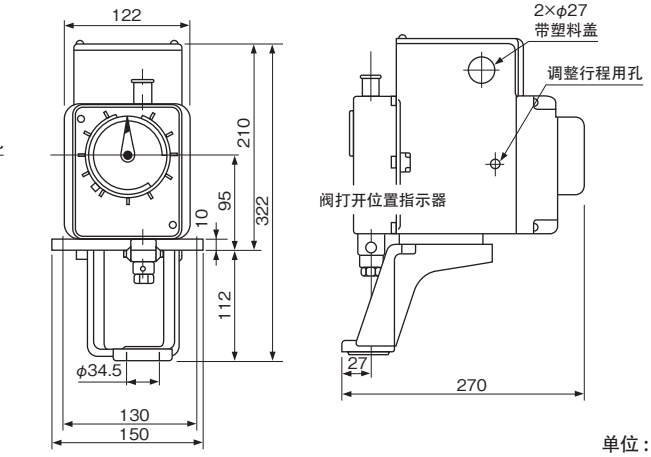

单位：mm

二通及三通控制阀

NVK 型

SAGInoMIYA

概要

- 鹭宫型WGK马达随附的NVK型控制阀适用于双位(On-Off)浮动或比例控制。
- 适用于低、高压热及冷凝水或无酸腐蚀流体。
- NVK…二通阀(单座阀)
  NVK-W…二通阀(双座阀)
  NVK-M…三通阀(混合阀)
- 备有用于各种用途的多种型号选择。
- V形柱塞具有近似于线性的流动特性

NVK–G 型

NVK–F 型

技术参数

NVK型二通阀

项目 \ 型号	NVK–＊＊＊＊GL	NVK–＊＊＊＊FL	NVK–W ＊＊＊＊ FL
接头	Rc	法兰连接（JIS10K）	法兰连接（JIS10K）
流体	非腐蚀性冷温水及蒸汽		
最大工作压力	0.98MPa {10 kgf/cm²}		0.98MPa {10 kgf/cm²}
流体温度（℃）	0～200		0～200
流动特性	等百分比		
本体材料	青铜铸造件	灰铸铁	灰铸铁
柱塞材料	铸造不锈钢		
密封环材料	不锈钢		
杆材料			

NVK-M型三通阀

项目 \ 型号	NVK–M＊＊＊＊GL	NVK–M ＊＊＊＊ FL
接头	Rc	法兰连接（JIS10K）
流体	空调用非腐蚀性冷温水	
最大工作压力	0.98MPa {10 kgf/cm²}	
流体温度（℃）	0～200	
流动特性	修正线性	
本体材料	青铜铸造件	灰铸铁
柱塞材料	铸造不锈钢	
密封环材料	不锈钢	
杆材料		

NVK型二通阀

型号		口径尺寸(mm)	接头 管 O.D.	接头 形状	流量系数(Cv值)	行程(mm)	关闭额定值 MPa{kgf/cm²} WGK–N＊A	WGK–N＊S	WGK–N＊L	尺寸(mm) L	H	h (h₂)	重量(kg)
NVK–	1504GL@1	15	1/2"	Rc	1	20	0.98 {10}	0.98 {10}	0.98 {10}	80	43	28	0.9
	1504GL@2				2.5								
	1504GL				5			0.66 {6.7}					
	2006GL	20	3/4"		8			0.38 {3.9}					0.95
	2510GL	25	1"		12			0.24 {2.4}		90	48	29	1.2
	3212GL	32	1–1/4"		20		0.95 {9.7}	0.14 {1.4}		105	50	30	1.6
	4014GL	40	1–1/2"		30		0.61 {6.2}	0.09 {0.9}		120	60	35	2.4
	5020GL	50	2"		45		0.40 {4.1}	0.05 {0.5}	0.67 {6.8}	140	68	46	3.6
	6524FL	65	2–1/2"	法兰连接(JIS10K)	70	30	0.28 {2.9}	0.044 {0.45}	0.48 {4.9}	276	125	87.5	19.9
	8030FL	80	3"		110		0.19 {1.9}	0.028 {0.29}	0.31 {3.2}	298	149	92.5	25
	10040FL	100	4"		180	40	0.12 {1.2}	—	0.2 {2}	352	169	105	36
NVK–W	4014FL@1	40	1–1/2"	法兰连接(JIS10K)	20	20	0.98 {10}	0.98 {10}	—	222	110	70	10.5
	4014FL				30								
	5020FL	50	2"		45					254	114	(80)	13.5
	6524FL	65	2–1/2"		70	30		0.81 {8.3}		276	129	(96)	18
	8030FL	80	3"		110			0.66 {6.7}		298	156	(115)	28.5
	10040FL	100	4"		180	40		—		352	187	(150)	46.5
	12550FL	125	5"		260					403	208	(153)	63.3
	15060FL	150	6"		380					451	225	(170)	90.6
	20080FL	200	8"		630	45	0.69 {7}			543	278	(212)	167
	250100FL	250	10"		960		0.49 {5}			673	319	(232)	251

•流量系数…当水温为15℃，通过阀的压差为0.00048 MPa{0.0049kgf/cm²}时，在阀全开时的流量(L/min)。
•当h2的长度大于h时，尺寸栏( )内的值表示h2的长度。

尺寸

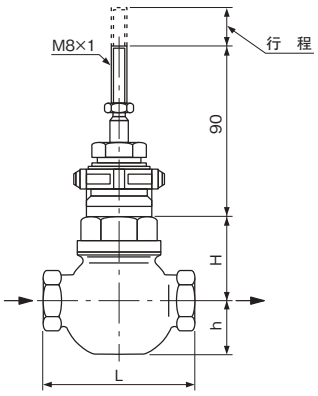

NVK–G型

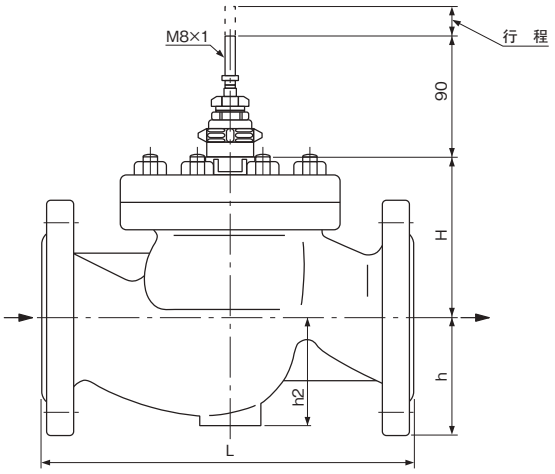

NVK–F, WF型

单位：mm

NVK型三通阀（用作为混合阀）

型号		口径（mm）	接头		流量系数（Cv 值）	行程（mm）	关闭额定值 MPa{kgf/cm²}			尺寸（mm）			重量（kg）
			管 O.D.	形状			WGK–N＊A	WGK–N＊S	WGK–N＊L	L	H	h	
NVK–M	1504GL	15	1/2"	Rc	5	20	0.98 {10}	0.38 {3.9}	0.98 {10}	80	29	72	1.1
	2006GL	20	3/4"		8							73	1.12
	2510GL	25	1"		12			0.23 {2.3}		90	32	77	1.45
	3212GL	32	1–1/4"		20		0.95 {9.7}	0.14 {1.4}		105	38	80	1.95
	4014GL	40	1–1/2"		30		0.61 {6.2}	0.09 {0.9}		120	43	84	2.7
	5020GL	50	2"		45		0.40 {4.1}	0.061 {0.62}	0.67 {6.8}	140	51	97	4.17
	6524FL	65	2–1/2"	法兰连接（JIS10K）	70	30	0.28 {2.9}	0.044 {0.45}	0.48 {4.9}	276	92	185	24.5
	8030FL	80	3"		110		0.19 {1.9}	0.028 {0.29}	0.31 {3.2}	298	106	215	31
	10040FL	100	4"		180	40	0.12 {1.2}	—	0.2 {2}	352	131	238	42
	12550FL	125	5"		260		0.08 {0.8}		0.13 {1.3}	403	149	263	64.5
	15060FL	150	6"		380		0.05 {0.5}		0.09 {0.9}	451	173	288	92

•流量系数…当水温为15℃，通过阀的压差为0.00048MPa{0.0049kgf/cm²}时，在阀全开时的流量(L/min)。

尺寸

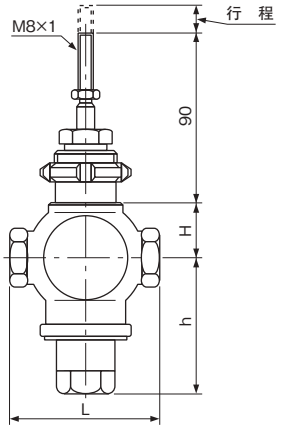

NVK–MG 型

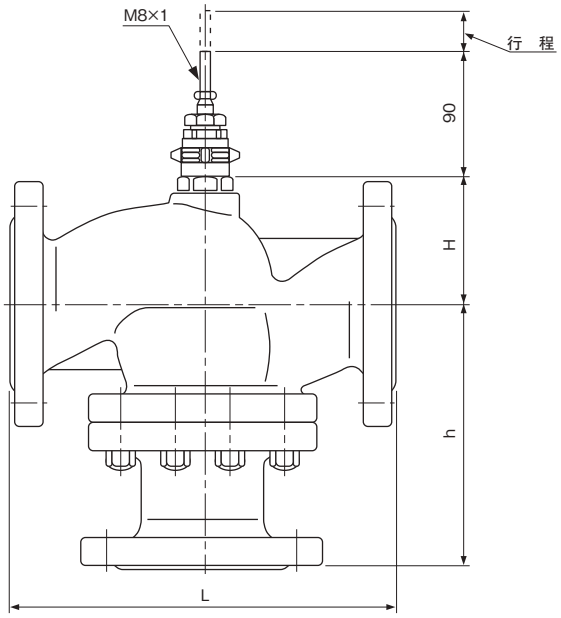

NVK–MF 型

单位：mm

其他阀门

单向阀 97
ACV, BCV 型

压力式制水阀 98
VWR 型

压力式制水阀 99–100
CWR, AWR, GWR, MWR, SWR 型

温度式制水阀 101–102
OWR, HWR, XWR 型

蒸发压力调整阀 103–104
EPR 型

压力调整阀 105–106
SPR, DPR 型

冷凝压力调整阀 107–108
HPR 型

截止阀 109–110
NBV 型

膜片式断流阀 111
ADV 型

单向阀

ACV, BCV 型

SAGInoMIYA

概要

ACV 型

- 适用于R22、R134a、R404A、R407C等氟代烃系冷媒、压缩空气等。
- 呈直线型，可安装在水平、垂直配管上。

ACV–B 型

BCV 型

- 该单向阀适用于R22、R134a、R404A、R407C、R410A等氟代烃系媒用单向阀。
- 呈直线型，体积小、重量轻。可安装在水平、垂直配管上。
- 所有的机型均为铜管钎焊型。

BCV 型

技术参数

ACV型

单位：MPa{kgf/cm²}

型　号	流　体	口径 (mm)	流量系数 (Cv值)	接头		最大工作压力	允许流体温度 (℃)	重量(kg)	
				铜管 (O.D.)	形　状			B	D
ACV–2B (D)	氟冷媒 空气 油	4.8	0.55	1/4"	B:喇叭管 D:钎焊	3 {30.6}	−40～125	0.1	0.05
ACV–3B (D)		7.5	1	3/8"				0.2	0.1
ACV–4B (D)		10	2.4	1/2"				0.4	0.2
ACV–5B (D)		12.5	4.2	5/8"				0.5	0.3
ACV–6B (D)		16	6	3/4"				0.7	0.5

BCV型

单位：MPa{kgf/cm²}

型　号	流　体	口径 (mm)	流量系数 (Cv值)	接头		最大工作压力	允许流体温度 (℃)	重量(kg)
				铜管 (I.D.)	形　状			
BCV–302DY	氟冷媒	3	0.33	1/4"	钎焊	4.15 {42.3}	−30～120	0.02
BCV–603DY		5.5	0.97	3/8"				0.04
BCV–804DY		8	2	1/2"				0.07
BCV–1005DY		10	3.5	5/8"				0.14
BCV–1306DY		12.5	4.7	3/4"				0.18
BCV–1307DY		12.5	4.7	7/8"				0.21
BCV–1810DY		18	8	1"				0.34
BCV–1811DY		18	8	1–1/8"				0.36

尺寸

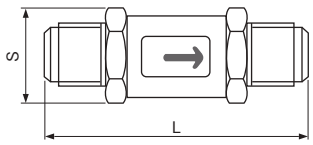

ACV–B 型

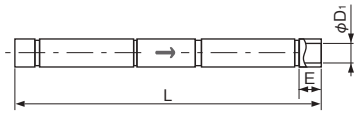

BCV–302DY ～ 804DY 型

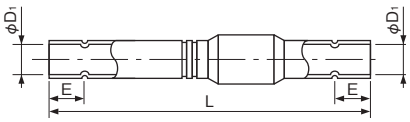

BCV–1005DY, 1306DY, 1810DY 型

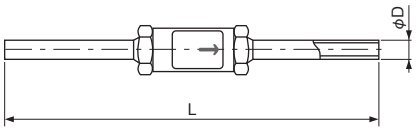

ACV–D 型

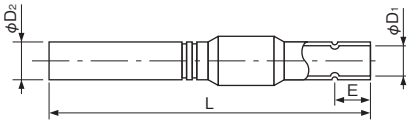

BCV–1307DY, 1811DY 型

ACV型

单位：mm

型　号	L	φD	S
ACV–2B	58	—	14
ACV–3B	76		19
ACV–4B	87		24
ACV–5B	103		30
ACV–6B	115		36
ACV–2D	120	6.35	—
ACV–3D	160	9.53	
ACV–4D	187	12.70	
ACV–5D	235	15.88	
ACV–6D	300	19.05	

BCV型

型　号	L	φD1	φD2	E
BCV–302DY	112	6.55	—	—
BCV–603DY	120	9.71	—	8
BCV–804DY	140	12.93	—	13
BCV–1005DY	160	16.12	—	16
BCV–1306DY	180	19.3	—	19
BCV–1307DY	190	22.47	22.22	20
BCV–1810DY	200	25.7	—	20
BCV–1811DY	230	28.87	28.57	20

压力式制水阀

VWR 型

SAGInoMIYA

概要

- 本压力式制水阀可检测水冷式冷凝器的冷媒压力，控制冷却水量。
- 谋求冷冻装置的稳定运行，节省冷却水。
- 适用于R410A、R407C、R404A等氟代烃系冷媒。
- 超出AWR型（参照次页）调整范围的用途上也可以使用。

技术参数

压力式制水阀（二通）

单位：MPa{kgf/cm²}

型　号		冷媒种类	本体材料	接头		调整范围	最大工作压力（冷媒）	液体温度（℃）	最大工作压力（冷却水）	* 出厂时设定值	重量（kg）
				尺　寸	形　状						
VWR–	1203G	氟式冷媒	铜合金	3/8"	Rc	1.5～2.9 {15.3～29.6}	4.2 {42.8}	60	1 {10.2}	2.4 {24.5}	0.68
	1504G			1/2"							0.9
	2006G			3/4"							1.0

＊压力为阀打开的压力。

流量

流量表示在横轴的相对冷媒压差以及考虑在阀前后的压差为0.1MPa（阀的进口和出口之间的压差）时，在纵轴的冷却水的流速。
在阀前后的压差超出0.1MPa时，将其乘以补偿表中的系数以算出数值。

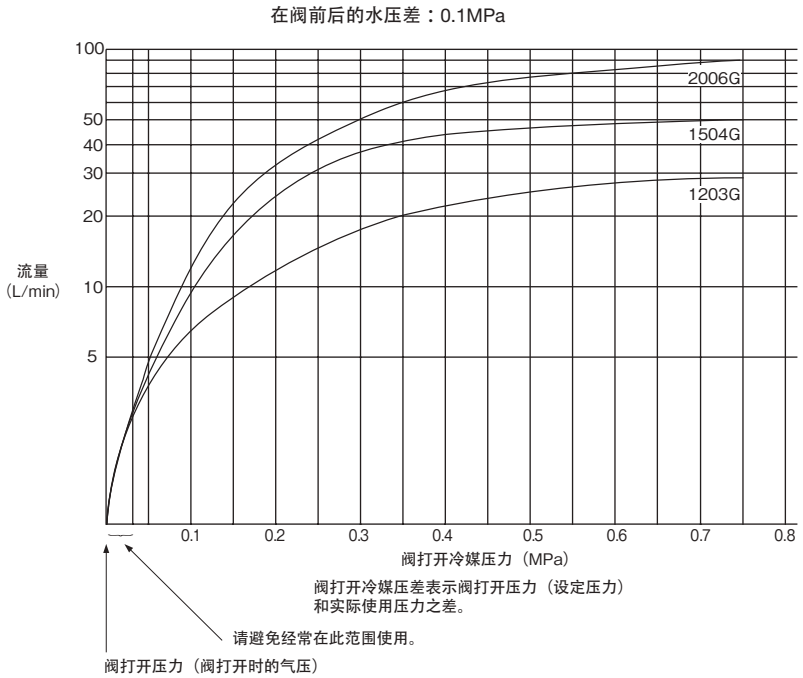

调整

调整螺丝拧一圈的压力设定变化量

型　号		压力变化量
VWR–	1203G	约0.2MPa
	1504G	
	2006G	

水压差补偿系数表

允许压力损失 MPa{kgf/cm²}	系　数
0.2 {2}	1.4
0.1 {1}	1
0.03 {0.3}	0.55
0.05 {0.5}	0.7
0.07 {0.7}	0.8

尺寸

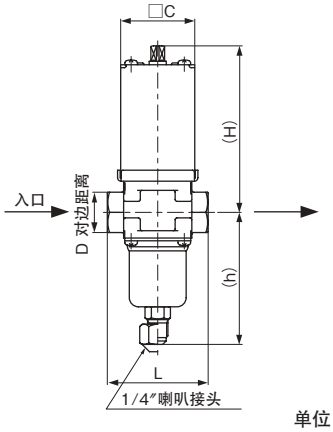

单位：mm

型　号		D	L	H	h	□C
VWR–	1203G	22	55	91	72	40
	1504G	27	70	100	83	42
	2006G	32	80	104	87	

压力式制水阀

CWR, AWR, GWR, MWR, SWR 型

SAGInoMIYA

概要

- 本压力式制水阀可检测水冷式冷凝器的冷媒压力，控制冷却水量。
- 谋求冷冻装置的稳定运行，节省冷却水。
- 适用于R22、R134a、R404A等氟代烃系冷媒。
- AWR型的高压对应品是VWR型。(请参照98页)

CWR 型

AWR 型

SWR 型

技术参数

压力式制水阀（二通）

单位：MPa{kgf/cm²}

型号		冷媒种类	本体材料	接头 尺寸	接头 形状	调整范围	最大工作压力(冷媒)	液体温度(℃)	最大工作压力(冷却水)	*出厂时设定值	重量(kg)
CWR–	803GLWQ1	氟式冷媒	铜合金	3/8"	Rc	0.6～1.8 {6.0~18.0}	2 {20}	60	1 {10}	0.75 {7.5}	0.45
AWR–	1204BLW			1/2"	喇叭管	0.78～1.77 {8.0~18.0}	1.96 {20}		0.98 {10}	0.88{9}	0.8
	1203GLW			3/8"	Rc	0.59～1.77 {6.0～18.0}				0.74 {7.5}	0.66
AWR– GWR–	1504GLW			1/2"							0.8
	2006GLW			3/4"							1.0
	2510GLW			1"							1.8
	3212GLW			1–1/4"							2.1
	4014FLW		铸铁	1–1/2"	法兰连接						11.2
	5020FLWR			2"		R: 0.59～1.18 {6.0～12.0} H: 1.08～1.77 {11.0～18.0}				R: 0.74 {7.5} H: 1.23 {12.5}	17.8
	5020FLWH										
	6524FLWR			2–1/2"							21.6
	6524FLWH										
MWR–	4014FLW		铜合金	1–1/2"		0.59～1.77 {6.0～18.0}				0.74 {7.5}	11.2
	5020FLWR			2"		R: 0.59～1.18 {6.0～12.0} H: 1.08～1.77 {11.0～18.0}				R: 0.74 {7.5} H: 1.23 {12.5}	17.8
	5020FLWH										
	6524FLWR			2–1/2"							21.6
	6524FLWH										

＊压力为阀打开的压力。

•法兰型连接的AWR，GWR及MWR型提供JIS 10K(0.98MPa)用圆形法兰盘(JIS B2220，2239)、螺栓和螺母。

压力式制水阀（三通）

单位：MPa{kgf/cm²}

型号		冷媒种类	本体材料	接头 尺寸	接头 形状	调整范围	最大工作压力(冷媒)	液体温度(℃)	最大工作压力(冷却水)	*出厂时设定值	重量(kg)
SWR–	1504GLW	氟式冷媒	铜合金	1/2"	Rc	0.59～1.77 {6～18}	1.96 {20}	60	0.98 {10}	0.74 {7.5}	1.1
	2006GLW			3/4"							1.5
	2510GLW			1"							2.5
	3212GLW			1–1/4"							3.0

＊压力为阀打开的压力。

动作说明

设定值为阀打开时的压力。各种阀的特性按如下所示而异。

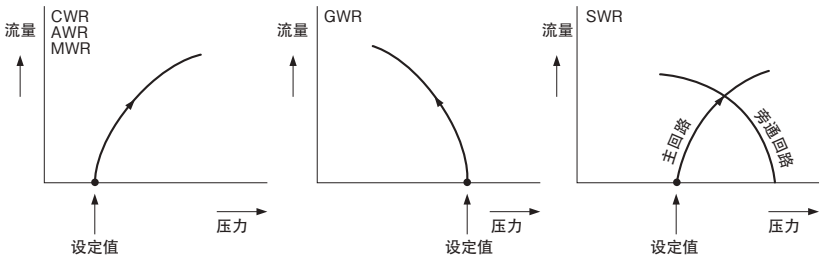

调整

调整螺丝拧一圈的压力设定变化量

型号		压力变化量
AWR–	1204BLW	约0.1MPa
	1203GLW	
AWR– GWR– SWR–	1504GLW	约0.1MPa
	2006GLW	
	2510GLW	约0.075MPa
	3212GLW	
AWR– MWR– GWR–	4014FLW	
	5020FLW	约0.09MPa
	6524FLW	

流量

流量表示在横轴的相对冷媒压差以及考虑在阀前后的压差为0.1MPa(阀的进口和出口之间的压差)时,在纵轴的冷却水的流速。
在阀前后的压差超出0.1MPa时,将其乘以补偿表中的系数以算出数值。

AWR,GWR,MWR型
在阀前后的水压差:0.1MPa

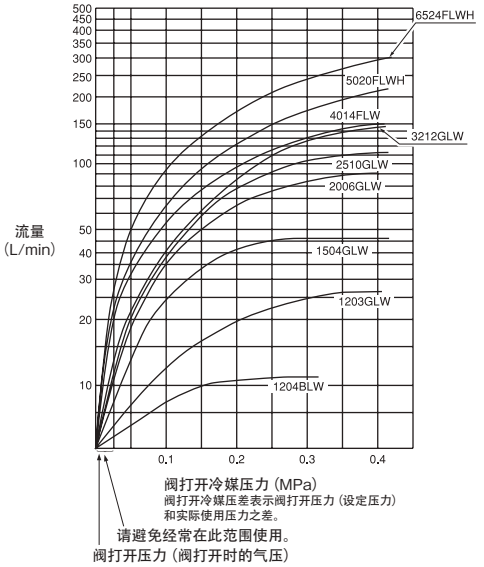

SWR型
在阀前后的水压:0.1MPa

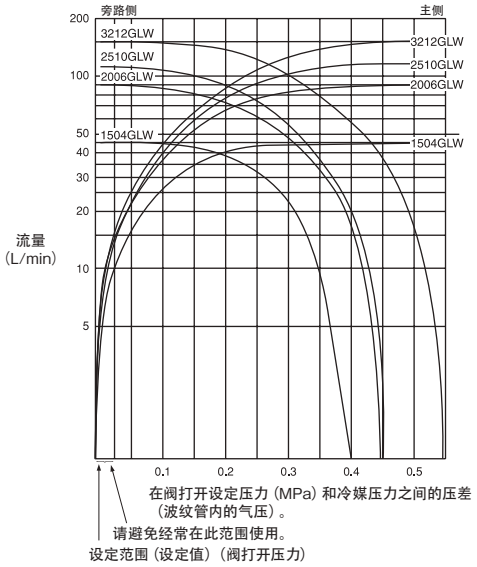

标准附件

压力缓冲用毛细管组件仅附属于AWR-50、-65、MWR-50和-65型。
为安全起见务请使用该标准件。

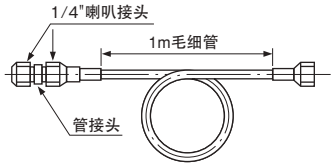

水压差补偿系数表

允许压力损失 MPa{kgf/cm²}	系　数
0.2 {2}	1.4
0.1 {1}	1
0.03 {0.3}	0.55
0.05 {0.5}	0.7
0.07 {0.7}	0.8

尺寸

CWR型

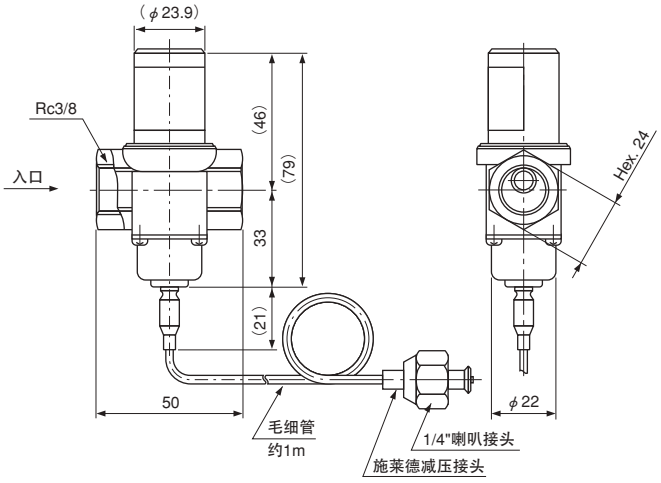

型　号		D	L	H	h	h_1	□C
AWR-	1204BLW	—	100	90	70	—	40
	1203GLW	22	55	91	72		
AWR- GWR-	1504GLW	27	70	100	83		42
	2006GLW	32	80	104	87		
	2510GLW	40	90	116	97		59
	3212GLW	50	100	121	102		
AWR- MWR- GWR-	4014FLW	—	148	125	105		
	5020FLW	—	173	180	155		89
	6524FLW		179				
SWR-	1504GLW	27	70	100	31	114	42
	2006GLW	32	80	104	39	126	
	2510GLW	40	90	116	44	141	59
	3212GLW	50	100	121	54	156	

AWR-G, GWR-G型

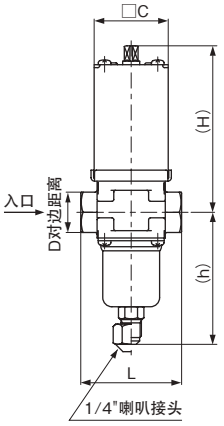

AWR-F, GWR-F, MWR-F型

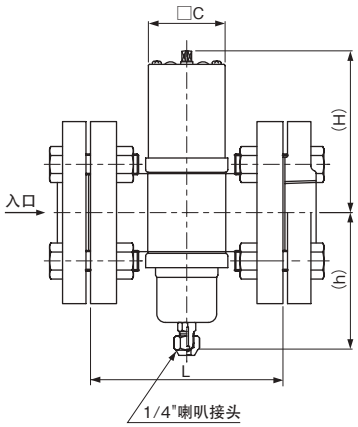

SWR型

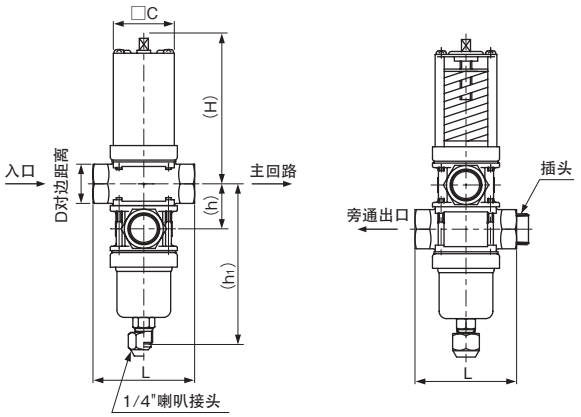

单位 : mm

温度式制水阀

OWR, HWR, XWR 型

SAGInoMIYA

概要

- 适用于水冷式冷冻装置的冷凝温度控制和油冷却器的油温控制。

OWR 型

XWR 型

技术参数

温度式制水阀（二通）

单位：℃

型　号		本体材料	接头 尺　寸	接头 形　状	调整范围	流体温度	流体压力 MPa{kgf/cm²}	感温部 最高温度	感温包尺寸 (mm)	* 出厂时 设定值	重量 (kg)
OWR– HWR–	5004G	铜合金	1/2"	Rc	30～50	60	0.98 {10}	80	φ19×150	40	1.0
	5006G		3/4"								1.2
	5010G		1"						φ19×320		2.0
	5012G		1–1/4"								2.2
	5014F	铸　铁	1–1/2"	法兰连接							11.5
	5020F		2"						φ32×350		18.3
	5024F		2–1/2"								22.2
	P7504G	铜合金	1/2"	Rc	50～75			100	φ19×150	60	1.0
	P7506G		3/4"								1.2
	P7510G		1"						φ19×320		2.0
	P7512G		1–1/4"								2.2
	P7514F	铸　铁	1–1/2"	法兰连接							11.5
	P7520F		2"						φ32×350		18.3
	P7524F		2–1/2"								22.2

＊温度为阀打开的压力。
•法兰连接的OWR及HWR型提供JIS10K(0.98MPa)用圆形法兰盘(JIS B2220,2239)、螺栓和螺母。
•标准毛细管长度为1米，也生产1.5,2,3米规格。

温度式制水阀（三通）

单位：℃

型　号		本体材料	接头 尺　寸	接头 形　状	调整范围	流体温度	流体压力 MPa{kgf/cm²}	感温部 最高温度	感温包尺寸 (mm)	* 出厂时 设定值	重量 (kg)
XWR–	5004G	铜合金	1/2"	Rc	30～50	60	0.98 {10}	80	φ19×150	40	1.0
	5006G		3/4"								1.5
	5010G		1"						φ19×320		2.5
	5012G		1–1/4"								3.0
	P7504G		1/2"		50～75			100	φ19×150	60	1.1
	P7506G		3/4"								1.5
	P7510G		1"						φ19×320		2.5
	P7512G		1–1/4"								3.0

＊温度为阀打开的压力。
•标准毛细管长度为1米，也生产1.5,2,3米规格。

动作说明

设定值为阀打开时的温度。各种阀的特性按如下所示而异。

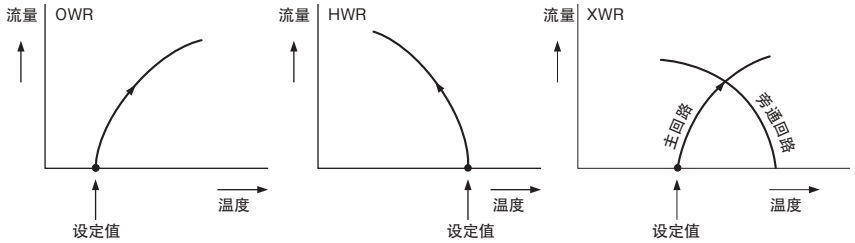

调整

调整螺丝拧一圈的温度设定变化量

型　号		温度变化量
OWR– HWR– XWR–	＊＊04G	约4.0°C
	＊＊06G	
	＊＊10G	约3.0°C
	＊＊12G	
OWR– HWR–	＊＊14F	约4.0°C
	＊＊20F	
	＊＊24F	

流量

流量表示在横轴的相对冷媒压差以及考虑在阀前后的压差为0.1MPa(阀的进口和出口之间的压差)时,在纵轴的冷却水的流速。
在阀前后的压差超出0.1MPa时,将其乘以补偿表中的系数以算出数值。

OWR,HWR型
在阀前后的水压：0.1MPa

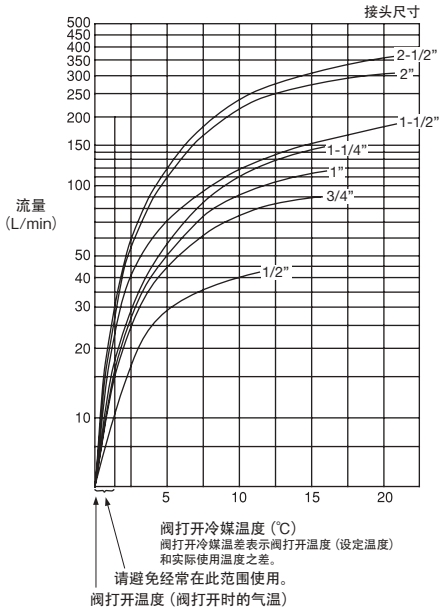

XWR型
在阀前后的水压：0.1MPa

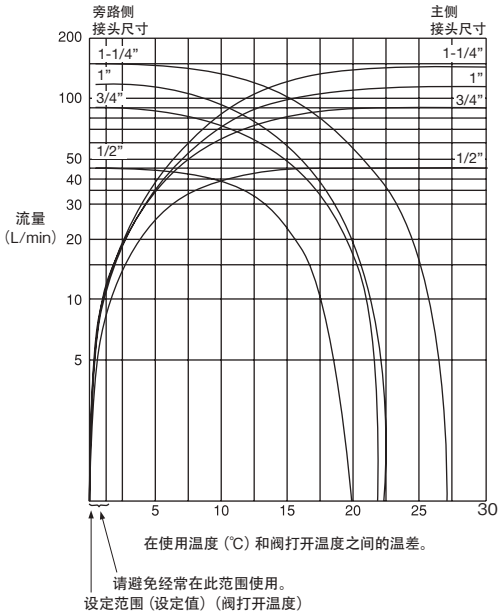

水压差补偿系数表

允许压力损失 MPa{kgf/cm²}	系　数
0.2 {2}	1.4
0.1 {1}	1
0.03 {0.3}	0.55
0.05 {0.5}	0.7
0.07 {0.7}	0.8

尺寸

OWR-G, HWR-G型

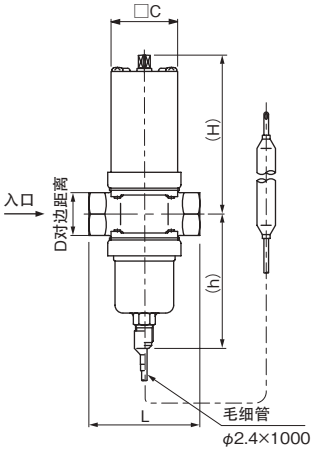

OWR-F, HWR-F型

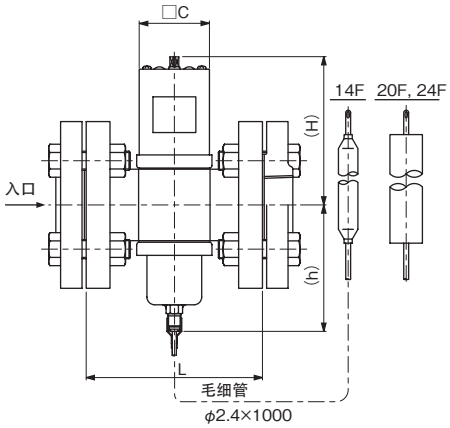

型　号		D	L	H	h	□C
OWR- HWR-	5004 G	27	70	100	83	42
	5006 G	32	80	104	87	
	5010 G	40	90	116	97	59
	5012 G	50	100	121	102	
	5014 F	—	148	125	105	
	5020 F	—	173	180	155	89
	5024 F	—	179			
	P7504 G	27	70	100	83	42
	P7506 G	32	80	104	87	
	P7510 G	40	90	116	97	59
	P7512 G	50	100	121	102	
	P7514 F	—	148	125	106	
	P7520 F	—	173	180	155	89
	P7524 F		179			

XWR型

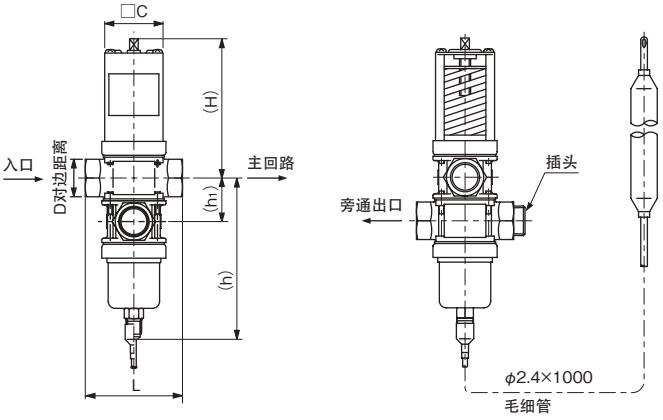

型　号		D	L	H	h1	h	□C
XWR-	5004G	27	70	100	31	114	42
	5006G	32	80	104	39	126	
	5010G	40	90	116	44	141	59
	5012G	50	100	121	54	156	
	P7504G	27	70	100	31	114	42
	P7506G	32	80	104	39	126	
	P7510G	40	90	116	44	141	59
	P7512G	50	100	121	54	156	

单位：mm

蒸发压力调整阀

EPR 型

SAGInoMIYA

概要

- 直动型，二通阀用于保持冷媒中的适当蒸发器压力。
  安装在蒸发器出口以保持适当的蒸发器压力。

EPR–B 型

EPR–D 型

通用规格

规　格	标准型
最大工作压力	2.5MPa{25kgf/cm²}
气密试验压力	3MPa{30kgf/cm²}
耐热温度	～100° C
压力调节	↻增加 1604~05：约0.08MPa {约0.82kgf/cm²}/转 1905~07：约0.05MPa {约0.51kgf/cm²}/转

技术参数

型　号		均　衡	口径 (mm)	公称能力 (kW) {美国冷冻吨} CT38℃ ET5℃ ⊿P 0.074MPa{0.75kgf/cm²}				调节范围 (MPa) {kgf/cm²}	接　头		出厂时设定值 (MPa) {kgf/cm²}	重量 (kg)
型　式	编　号			R22	R134a	R404A	R407C		铜管 *(O.D.)	形　状		
EPR–	1604B	内　部	15	9.1 {2.6}	5.3 {1.5}	6.7 {1.9}	6.9 {2.0}	0～0.6 {0～6}	1/2"	喇叭管	0.3 {3}	0.3
	1605B								5/8"			
	1905B		20	19 {5.4}	12 {3.4}	14 {4.0}	19 {5.4}					0.5
	1906B								3/4"			
	1604D		15	9.1 {2.6}	5.3 {1.5}	6.7 {1.9}	6.9 {2.0}		12.7	铜管接头		0.2
	1605D								15.88			
	1905D		20	19 {5.4}	12 {3.4}	14 {4.0}	19 {5.4}					0.4
	1906D								19.05			
	1907D								22.23			

•公称能力是在冷凝温度38℃，蒸发温度5℃，阀前后的压力差0.074MPa{0.75kgf/cm²}，
设定压力R134a…0.1MPa{1kgf/cm²}，R22、R407C…0.2MPa{2kgf/cm²}，R404A…0.3MPa{3kgf/cm²}的基础上产生的值。
＊单位：喇叭管/inch，铜管接头/mm

使用例

安装在蒸发器出口以保持适当的蒸发器压力。
在多蒸发器系统中，蒸发压力调整阀用于调节蒸发器的各种不同压力差(温度)。
压缩机依靠蒸发器的最低压力(温度)进行操作，压力调整阀使各蒸发器的压力(温度)保持设定压力。
在这种情况下，在最低压力蒸发器的出口需要单向阀。
同样，蒸发压力调整阀用于水冷凝器以防止冷水凝结，并且可用于蔬菜仓库以防止过度除湿。

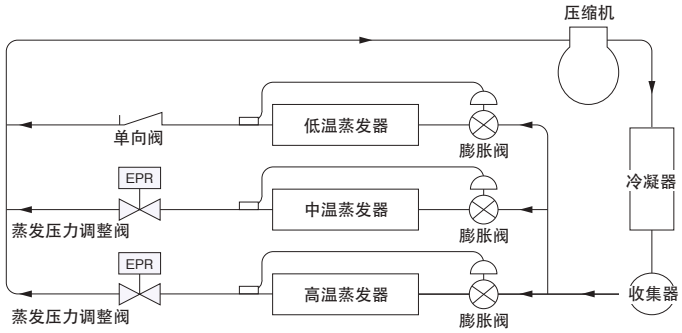

尺寸

EPR–B型

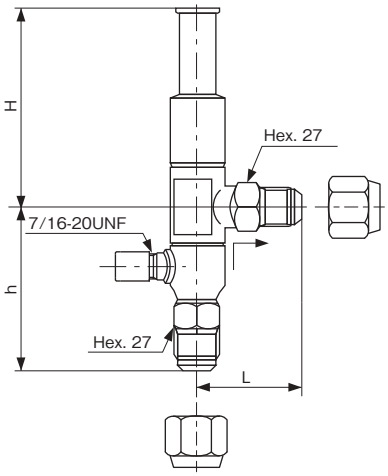

型　号		L	H	h
型　式	编　号			
EPR–	1604B	45	82	91
	1605B	53		94
	1905B	56	109	100
	1906B	60		105
	1604D	71	82	78
	1605D			
	1905D	100	109	120
	1906D			
	1907D			

EPR–D型

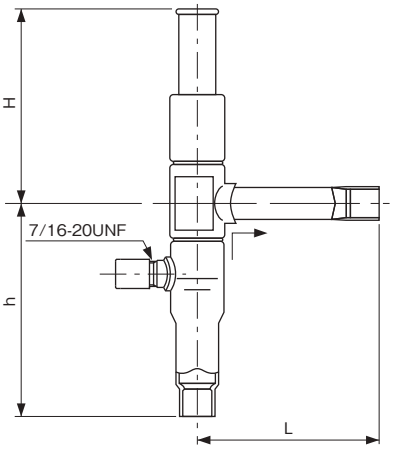

单位：mm

压力调整阀
(大批量产品DPR型)

SPR, DPR 型

SAGInoMIYA

概要

SPR 型

- 适于防止冷冻装置过载运行。
- 备有直动型。

DPR 型

- 该调整阀安装于冷藏及空调机等压缩机吸入、排出的旁通通路(仅限于批量订货)。
- 检测压缩机排出压力的超负荷,通过旁通通路将其释放至低压侧,以便使压缩机不超负荷。
- 减少高压开关的开关频度以维持压缩机的运行。
- 在春季和秋季的热泵系统的暖气周期中,或者当过滤器因异物而阻塞时,该调整阀更能显示其优点。

SPR–B 型

SPR–D 型

DPR 型

通用规格 (SPR 型)

规　格	标准型	设定压力调整范围拡大型
最大工作压力	2.5MPa{25kgf/cm²}	
气密试验压力	3MPa{30kgf/cm²}	
耐热温度	～100℃	
压力调节	◯增加 1604～05 : 约0.08MPa {约0.82kgf/cm²}/转 1905～07 : 约0.05MPa {约0.51kgf/cm²}/转 3011～13 : 约0.03MPa {约0.31kgf/cm²}/转	◯增加 1604～05 : 约0.13MPa {约1.3kgf/cm²}/转 1905～07 : 约0.07MPa {约0.7kgf/cm²}/转 3011～13 : 约0.04MPa {约0.4kgf/cm²}/转

技术参数 (SPR 型)

标准型

型　号		液　体	口径 (mm)	公称能力 (kW) {美国冷冻吨} CT38℃ ET−10℃ ⊿P 0.049MPa{0.5kgf/cm²}				接　头		重量 (kg)
型　式	编　号			R22	R134a	R404A	R407C	铜管 (O.D.)	形　状	
SPR–	1604B	氟冷媒	15	4.9 {1.4}	3.2 {0.9}	3.9 {1.1}	4.7 {1.3}	1/2"	喇叭管	0.3
	1605B							5/8"		
	1905B		20	10.5 {3.0}	6.3 {1.8}	8.8 {2.5}	10.9 {3.1}			0.5
	1906B							3/4"		
	1604D		15	4.9 {1.4 }	3.2 {0.9}	3.9 {1.1}	4.7 {1.3}	1/2"	铜管接头	0.2
	1605D							5/8"		
	1905D		20	10.5 {3.0}	6.3 {1.8}	8.8 {2.5}	10.9 {3.1}			0.4
	1906D							3/4"		
	1907D							7/8"		
	3011D		29	17.6 {5.0}	9.5 {2.7}	15.8 {4.5}	19.1 {5.4}	1–1/8"		1.3
	3013D							1–3/8"		

•公称能力是在冷凝温度38℃,蒸发温度−10℃,阀前后的压力差0.049MPa{0.5kgf/cm²},
设定压力R134a…0.2MPa{2kgf/cm²},R22,R407C…0.4MPa{4kgf/cm²},R404A…0.5MPa{5kgf/cm²}的基础上产生的值。

设定压力调整范围拡大型

型　号		液　体	口径 (mm)	公称能力 (kW) {美国冷冻吨} CT38℃ ET−10℃ ⊿P 0.049MPa{0.5kgf/cm²}	接　头		重量 (kg)
型　式	编　号			R404A	铜管 (O.D.)	形　状	
SPR–	1604BW	氟冷媒	15	3.8 {1.08}	1/2"	喇叭管	0.3
	1605BW				5/8"		
	1905BW		20	7.4 {2.1}			0.5
	1906BW				3/4"		
	1604DW		15	3.8 {1.08}	1/2"	铜管接头	0.2
	1605DW				5/8"		
	1905DW		20	7.4 {2.1}			0.4
	1906DW				3/4"		
	1907DW				7/8"		
	3011DW		29	14.2 {4.04}	1–1/8"		1.3
	3013DW				1–3/8"		

•公称能力是在冷凝温度38℃,蒸发温度−10℃,阀前后的压力差0.049MPa{0.5kgf/cm²},设定压力0.5MPa{5kgf/cm²}的基础上产生的值。

技术参数（DPR型）

型　号		液　体	口径 (mm)	＊　工厂调整范围 (MPa)	接头 (mm)		最大工作压力 MPa{kgf/cm²}	重量 (kg)
型　式	编　号				铜管（I.D.）	形　状		
DPR–	343D＊＊	氟冷媒	3.4	0.98~2.45	7.94	铜管接头	3.3 {33}	0.11

＊为确认压力设定，需要画图交换。订货前请联系我们。

使用例

SPR型吸入压力调整阀

吸入压力调整阀安装于压缩机和蒸发器之间，使出口侧的压力（吸入压力）保持在设定值以下。在负荷急剧增加时，可用于防止因吸入压力上升而引起马达过载。
此外，像低温装置那样，在压缩机吸入压力低时，将液控阀的入口与高压侧的吐出管连接，由放出气体而使装置工作。（液控作动型）

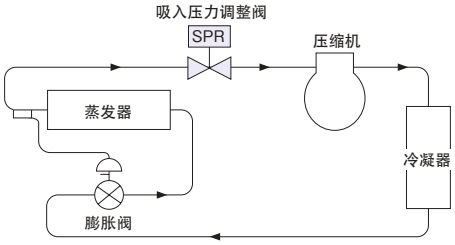

DPR型吐出压力调整阀

吐出压力调整阀是安装在吐出配管到低压高通配管上，通过控制吐出压力在指定压力以下，防止异常高压的阀件。

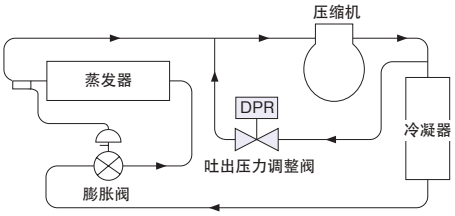

尺寸

SPR–B型

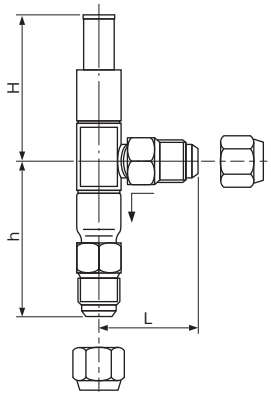

SPR–D型

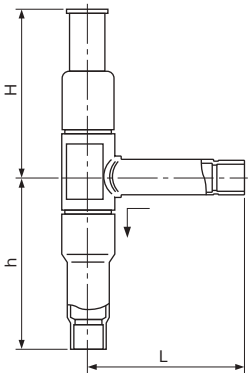

型　号		L	H	h
型　式	编　号			
SPR–	1604B	45	82	91
	1605B	53		94
	1905B	56	109	100
	1906B	60		105
	1604D	71	82	78
	1605D			
	1905D	100	109	120
	1906D			
	1907D			
	3011D	140	147	170
	3013D			

DPR型

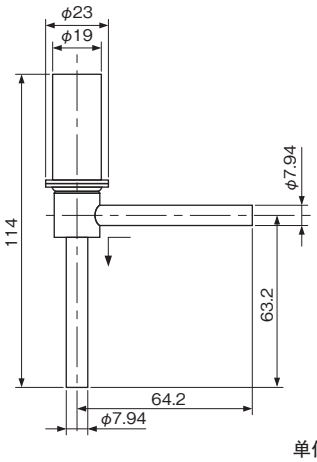

单位：mm

冷凝压力调整阀

HPR 型

SAGInoMIYA

概要

- 适应室外气温的变化，控制冷凝压力。防止冬季运行时的冷凝压力下降，能够全年进行稳定的运行。
- 使膨胀阀的进口压力保持适当，防止冷冻能力下降。
- 适用于进行热气体除霜的装置。

通用规格

最大工作压力：2.9MPa{29kgf/cm²}（R22，R134a，R404A，R407C）
4.17MPa{41.7kgf/cm²}（R410A）
气密试验压力：3.5MPa{35kgf/cm²}（R22，R134a，R404A，R407C）
4.17MPa{41.7kgf/cm²}（R410A）
耐热温度：～125℃

技术参数

型号			口径 (mm)	接头		出厂时设定值 (MPa)	重量(kg)
型式	编号	冷媒		铜管（O.D.）	形状		
HPR–	1304D〔B〕	H (R22) M(R134a) U (R404A) P (R407C) V (R410A)	13	1/2"	铜管O.D.〔喇叭管〕	1.32 (H,U,P) 0.686(M) 2.15 (V)	0.76
	1305D〔B〕			5/8"			
	2207D		22	7/8"			1.65

•喇叭管接头：只生产1/2″ 和5/8″。
•V(R410A)：只生产1/2″ 和5/8″。

能力表

下述能力表示在冷凝温度38℃、蒸发温度5℃、过冷却度0℃下的能力。

R22

型号		口径 (mm)	能力 (kW) {美国冷冻吨} R22 阀前后的压力差(MPa){kgf/cm²}							
型式	编号		0.005 {0.05}	0.01 {0.1}	0.015 {0.15}	0.02 {0.2}	0.025 {0.25}	0.03 {0.3}	0.035 {0.35}	0.04 {0.4}
HPR–	1304D〔B〕H	13	21.0 {5.97}	29.9 {8.50}	36.5 {10.4}	42.2 {12.0}	47.1 {13.4}	53.5 {15.2}	56.6 {16.1}	59.8 {17.0}
	1305D〔B〕H									
	2207DH	22	51.7 {14.7}	73.1 {20.8}	90.0 {25.6}	104 {29.6}	116 {33.0}	127 {36.1}	137 {39.0}	147 {41.8}

R134a

型号		口径 (mm)	能力 (kW) {美国冷冻吨} R134a 阀前后的压力差(MPa){kgf/cm²}							
型式	编号		0.005 {0.05}	0.01 {0.1}	0.015 {0.15}	0.02 {0.2}	0.025 {0.25}	0.03 {0.3}	0.035 {0.35}	0.04 {0.4}
HPR–	1304D〔B〕M	13	20.9 {5.94}	29.8 {8.47}	36.4 {10.4}	42.2 {12.0}	46.9 {13.3}	53.1 {15.1}	56.1 {16.0}	59.4 {16.9}
	1305D〔B〕M									
	2207DM	22	51.5 {14.6}	72.8 {20.7}	89.5 {25.5}	103 {29.3}	116 {33.0}	126 {35.8}	137 {39.0}	147 {41.8}

R404A

型号		口径 (mm)	能力 (kW) {美国冷冻吨} R404A 阀前后的压力差(MPa){kgf/cm²}							
型式	编号		0.005 {0.05}	0.01 {0.1}	0.015 {0.15}	0.02 {0.2}	0.025 {0.25}	0.03 {0.3}	0.035 {0.35}	0.04 {0.4}
HPR–	1304D〔B〕U	13	13.7 {3.90}	18.4 {5.23}	23.7 {6.74}	27.7 {7.88}	30.7 {8.73}	34.7 {9.87}	36.8 {10.5}	38.7 {11.0}
	1305D〔B〕U									
	2207DU	22	33.7 {9.58}	47.7 {13.6}	58.7 {16.7}	67.8 {19.3}	75.8 {21.6}	82.9 {23.6}	89.6 {25.5}	95.9 {27.3}

R407C

型　号		口径 (mm)	能力 (kW) {美国冷冻吨}							
			R407C							
型　式	编　号		阀前后的压力差(MPa){kgf/cm²}							
			0.005 {0.05}	0.01 {0.1}	0.015 {0.15}	0.02 {0.2}	0.025 {0.25}	0.03 {0.3}	0.035 {0.35}	0.04 {0.4}
HPR–	1304D〔B〕P	13	21.6 {6.14}	30.8 {8.76}	37.6 {10.7}	43.5 {12.4}	48.5 {13.8}	55.1 {15.7}	58.3 {16.6}	61.6 {17.5}
	1305D〔B〕P									
	2207DP	22	53.1 {15.1}	75.1 {21.4}	92.4 {26.3}	107 {30.4}	119 {33.8}	130 {37.0}	141 {40.1}	151 {42.9}

R410A

型　号		口径 (mm)	能力 (kW) {美国冷冻吨}							
			R410A							
型　式	编　号		阀前后的压力差(MPa){kgf/cm²}							
			0.005 {0.05}	0.01 {0.1}	0.015 {0.15}	0.02 {0.2}	0.025 {0.25}	0.03 {0.3}	0.035 {0.35}	0.04 {0.4}
HPR–	1304D〔B〕V	13	23.1 {6.57}	32.9 {9.36}	40.2 {11.4}	46.4 {13.2}	51.8 {14.7}	58.9 {16.8}	62.3 {17.7}	65.8 {18.7}
	1305D〔B〕V									

使用例

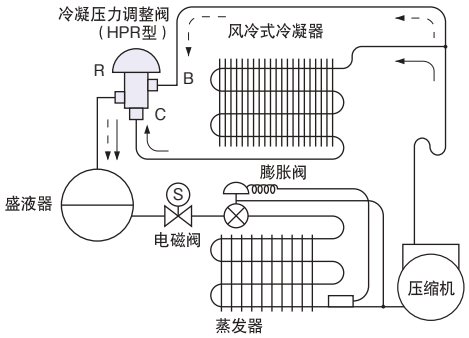

冷凝压力高于设定值时（夏季）C→R
冷凝压力低于设定值时（冬季）B→R

尺寸

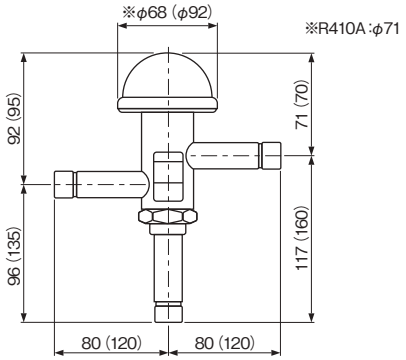

HPR-1304～1305D型
(HPR-2207D型)

单位：mm

截止阀

NBV 型

SAGInoMIYA

概要

- 波纹管密封式截止阀。从压盖密封垫没有外部泄漏。
- 可使用于R22、R134a、R404A等碳氟化合物冷媒回路和压缩空气等气体。

技术参数

喇叭管型

型号			口径 (mm)	流量系数 (Cv值)	接头		重量 (kg)
型式	编号	压力区分(MPa)			尺寸	形状	
NBV–	502B	X (2.94)	5	0.36	1/4	喇叭管 (JIS B8607)	0.3
	803B		7.5	0.82	3/8		0.4
	1004B		10	1.4	1/2		0.6
	1305B		13	2.4	5/8		0.8
	1606B		16	4.2	3/4		1.2
	502AMB		5	0.39	1/4	入口 R 出口 喇叭管(JIS B8607)	0.3
	803AMB		7.5	0.89	3/8		0.4
NBV–	502B	Y (3.53)	5	0.36	1/4	喇叭管 (JIS B8607)	0.3
	803B		7.5	0.82	3/8		0.4
	1004B		10	1.4	1/2		0.6
	1305B		13	2.4	5/8		0.8
	1606B		16	4.2	3/4		1.2
	502AMB		5	0.39	1/4	入口 R 出口 喇叭管(JIS B8607)	0.3
	803AMB		7.5	0.89	3/8		0.4

螺纹型

型号			口径 (mm)	流量系数 (Cv值)	接头		重量 (kg)
型式	编号	压力区分(MPa)			尺寸	形状	
NBV–	802G	X (2.94)	7.5	0.8	1/4	Rc	0.3
	1003G		10	1.4	3/8		0.4
	1304G		13	2.9	1/2		0.6
	2006G		20	6.7	3/4		1.1
	802AG		7.5	0.8	1/4		0.3
	1003AG		10	1.5	3/8		0.4
	1304AG		13	3.1	1/2		0.6
	2006AG		20	7.3	3/4		1.1
NBV–	802G	Y (3.53)	7.5	0.8	1/4	Rc	0.3
	1003G		10	1.4	3/8		0.4
	1304G		13	2.9	1/2		0.6
	2006G		20	6.7	3/4		1.1
	802AG		7.5	0.8	1/4		0.3
	1003AG		10	1.5	3/8		0.4
	1304AG		13	3.1	1/2		0.6
	2006AG		20	7.3	3/4		1.1

尺寸

NBV–B型

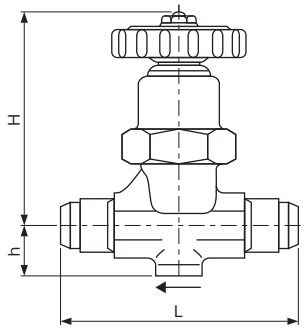

NBV–AMB型

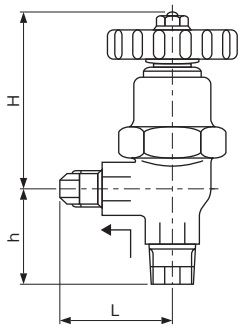

型　号		L	H	h
NBV–	502B	60	61	12
	803B	70	65	15
	1004B	90	78	17
	1305B	100	85	18
	1606B	110	88.5	26
	502AMB	35	55	30
	803AMB	40	65	40
	802G	54	65	—
	1003G	60	78	
	1304G	65	79	
	2006G	80	105	
	802AG	24	58	24
	1003AG	28	71	28
	1304AG	33	73	33
	2006AG	40	105	40

NBV–G型

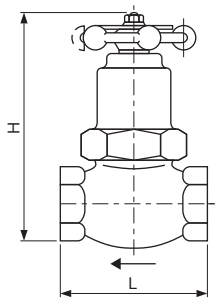

NBV–AG型

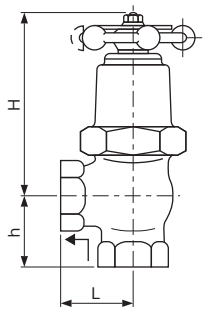

单位 : mm

膜片式断流阀

ADV 型

SAGInoMIYA

概要

- 适用于R22、R134a、R404A等氟代烃系的冷媒、空气等。
- 不能反压使用

ADV–B 型

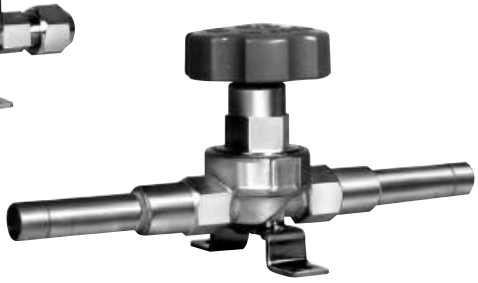

ADV–D 型

技术参数

单位：MPa{kgf/cm²}

型　号		口径 (mm)	流量系数 (Cv值)	接　头		最大工作压力	流体温度 (℃)	重量 (kg)
				铜管 (O.D.)	形　状			
ADV–	902BY	9	0.35	1/4"	喇叭管	3.6 {36}	−40～120	0.26
	903BY		0.79	3/8"				0.32
	1404BY	14	1.61	1/2"				0.51
	1605BY	16	2.82	5/8"				0.85
	1606BY		3.46	3/4"				1.13
	902DY	9	0.35	1/4" (6.35)	钎　焊			0.24
	903DY		0.79	3/8" (9.53)				0.28
	1404DY	14	1.61	1/2" (12.7)				0.46
	1605DY	16	2.82	5/8" (15.88)				0.76
	1606DY		3.46	3/4" (19.05)				0.91
	1607DY			7/8" (22.23)				

尺寸

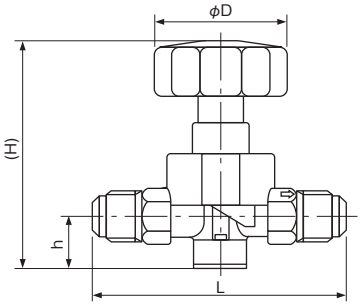

ADV–BY型

型　号		L	H	h	φD	φd	E
ADV–	902BY	80	75	20	52	—	—
	903BY	85	75.5	19.5			
	1404BY	101	87.5				
	1605BY	128	98	23	70		
	1606BY	135	102	25			
	902DY	165	75	20	52	6.5	8
	903DY		75.5	19.5		9.65	
	1404DY	190	87.5			12.95	10
	1605DY	200	98	23	70	16.15	12
	1606DY		102	25		19.3	14
	1607DY					22.45	

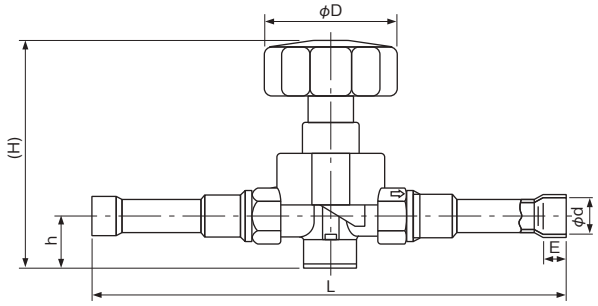

ADV–DY型

单位：mm

其他控制器

流量控制器 · 113
FQS 型

冷凝器风扇转速控制器 · 114–115
RGE 型

冷凝器风扇转速控制器 · 116
XGE 型

自动温度记录计 · 117
AKM, BKM 型

二氧化碳冷媒用控制器系列 · 118–120
CCB, HSK, HPV, UKV–J, JKV 型

成形、焊接波纹管 · 121
HBL, WSL 型

其他控制器及阀门 · 122
RKV, BI-METAL(No.03,05,24) 型

流量控制器

FQS 型

SAGInoMIYA

概要

- 采用叶片可根据阻力测出流体的流动，适于大流量的控制。

※鹭宫还生产特殊规格的直流高负荷用及防滴型产品。

CE 规格产品（应客户要求提供）
UL 认证产品（应客户要求提供）

技术参数

型　号	叶片尺寸	接　头		最大流体压力 MPa{kgf/cm²}	流体温度 (℃)	最大流速 (m/s)	重量 (kg)
		尺　寸	形　状				
FQS–U30G	3"	1"	R	0.98 {10}	5～80	2	0.6

•标准型IP20（防滴型IP62：应客户要求提供）

电气额定值

额定电压（V） / 额定电流（A）		功率 (cosφ)	125V. AC	250V. AC
无感电流		1	15	15
感应电流	满载电流	0.75	3.5	2.5
	瞬时电流	0.45	21	15

尺寸

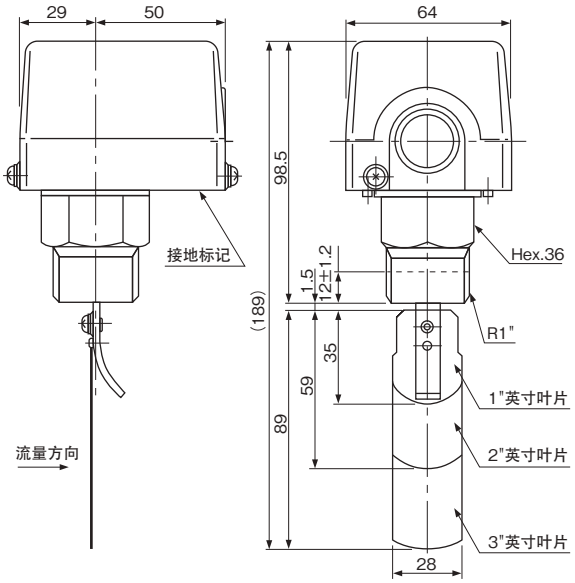

单位：mm

流量调整范围

标准产品调整在最小流量使用。用流量调整螺旋来变更调整值。
如果按顺时针方向旋转流量调整螺旋，驱动点会变高，
而向逆时针方向旋转，驱动点则会变低。
叶片为2张以上时，按长短顺序依次取掉叶片，
可以变更流量调整范围。

配管尺寸	叶片组合	※ 流量调整范围（L/min）			
		最　小		最　大	
		流量减少	流量增加	流量减少	流量增加
1"	1"	18	28	45	55
1-1/4"		43	53	100	120
1-1/2"		63	78	135	162
2"	1"+2"	50	65	150	180
	1"	151	181	220	264
2-1/2"	1"+2"	105	126	355	426
	1"	356	427	360	432
3"	1"+2"+3"	100	120	225	270
	1"+2"	226	271	480	576
	1"	481	577	510	612
4"	1"+2"+3"	200	240	385	462
	1"+2"	386	463	820	984
	1"	821	985	870	1044
5"	1"+2"+3"	350	420	594	713
	1"+2"	595	714	1265	1518
	1"	1266	1519	1342	1610
6"	1"+2"+3"	530	636	836	1003
	1"+2"	837	1004	1780	2136
	1"	1781	2137	1890	2268

※减量时：流量减少时的驱动点，增量时：流量增加时的驱动点。

冷凝器风扇转速控制器

RGE 型

SAGInoMIYA

概要

- 最适用于控制冷冻及冷媒冷凝装置和整体空调器，以及其他全年操作的装置的冷凝器风扇的转速。
- 在冬季以及季节中保持冷凝压力恒定，进行稳定的操作。
- 低速时可选择下列操作型式之一。
  最低转速操作
  截止操作
- 优异的抗噪声设计。
- 适用于外部强制操作开关。

CE 规格产品

单相型
UL 认证产品（应客户要求提供）

三相型
c SP us 认证产品（应客户要求提供）

单相型

三相型

通用规格

控制方法：相控制
保护等级：IP54

技术参数

型　号	*1 F.V.S.设定值(MPa) 工厂设定	调整范围 最　小	调整范围 最　大	*2 E.P.B. (MPa)	冷　媒	电气额定值	额定电流	最低转速／截止	环境温度 (℃)	动　作	重量 (kg)
RGE-Z1L4-7	1.9	0.8	2.8	固定0.6	R22, R404A, R407C	单相 200～240V. AC 50/60Hz	0.2～3A	约45%固定 (50Hz) 约35%固定 (60Hz) 使用转换开关能够选择截止或最低转速功能。 缺省设定 截止	−20～55	①	0.36
RGE-Z1L6-7	3.2	1.6	3.9	固定0.9	R410A						
RGE-Z1N4-7	1.9	0.8	2.8	固定0.4	R22, R404A, R407C		0.2～4A				0.5
RGE-Z1N6-7	3.2	1.6	3.9	固定0.8	R410A						
RGE-Z1P4-7	1.9	0.8	2.8	固定0.4	R22, R404A, R407C		0.2～6A				0.54
RGE-Z1P6-7	3.2	1.6	3.9	固定0.8	R410A						
RGE-Z1Q4-7	1.9	0.8	2.8	固定0.4	R22, R404A, R407C		0.2～8A				0.58
RGE-Z1Q6-7	3.2	1.6	3.9	固定0.8	R410A						
RGE-Z3R4-7	1.6	0.8	2.8	固定0.4	R22, R404A, R407C	三相 200～240V. AC 50/60Hz	0.2～5A	约35%固定 使用转换开关能够选择截止或最低转速功能。 缺省设定 最低转速	−20～50	②	1.4
RGE-Z3R6-7	3.2	1.6	3.9	固定0.8	R410A						
RGE-Z3T4-7	1.6	0.8	2.8	固定0.4	R22, R404A, R407C		0.2～7A				1.53
RGE-Z3T6-7	3.2	1.6	3.9	固定0.8	R410A						
RGE-X3R4-7	1.6	0.8	2.8	固定0.4	R22, R404A, R407C	三相 380～415V. AC 50/60Hz	0.2～5A				1.4
RGE-X3R6-7	3.2	1.6	3.9	固定0.8	R410A						

*1：控制器输送95%输出有效电压（VRMS）时的压力。
*2：在有效电压相当于最低转速或引起截止操作的压力宽度。
•最低转速：在压力带下降至E.P.B时，风扇马达将以规定值保持运转。
•截止：在压力下降至规定值（V%）时，风扇马达会停止。
•关于其他压力值或最低转速/截止设定值，请与本公司接洽。

动作说明

①单相型

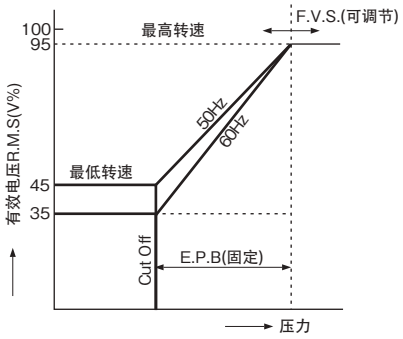

②三相型

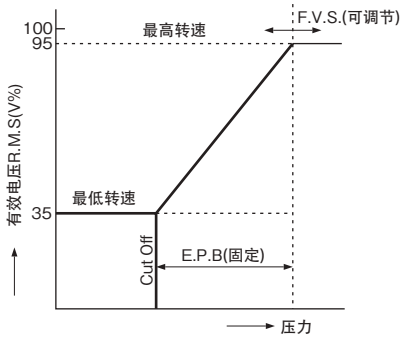

操作特性因电压、频率和风扇马达特性而不同。

接线

单相型

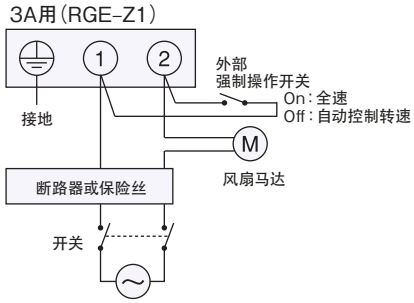

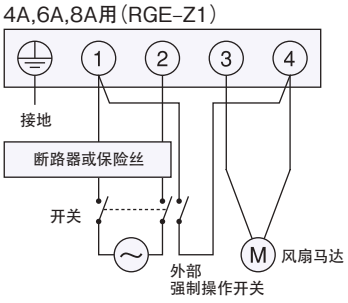

将外部强制操作开关应用于承受风扇马达的截止消耗电流。

三相型

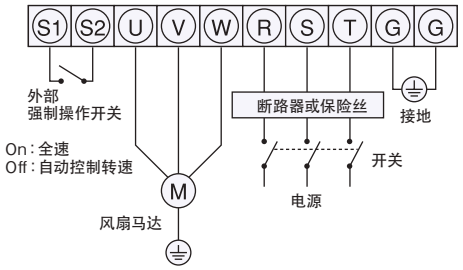

使用带非电压接点信号的强制操作开关。

尺寸

单相型

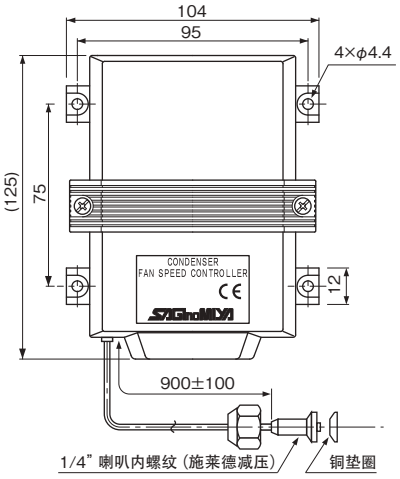

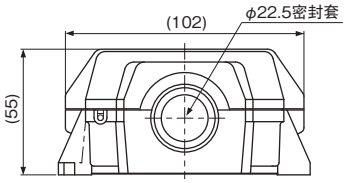

3A用

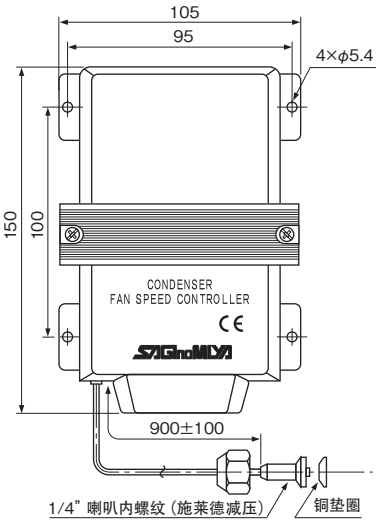

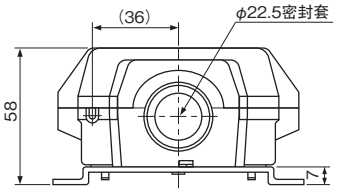

4A用

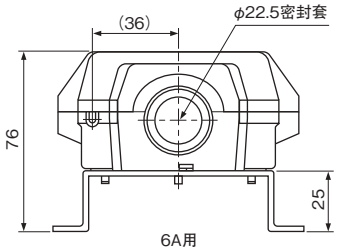

6A用

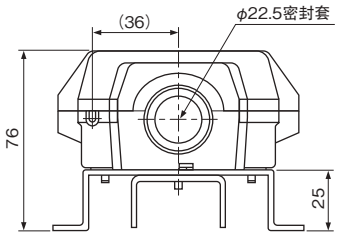

8A用

三相型

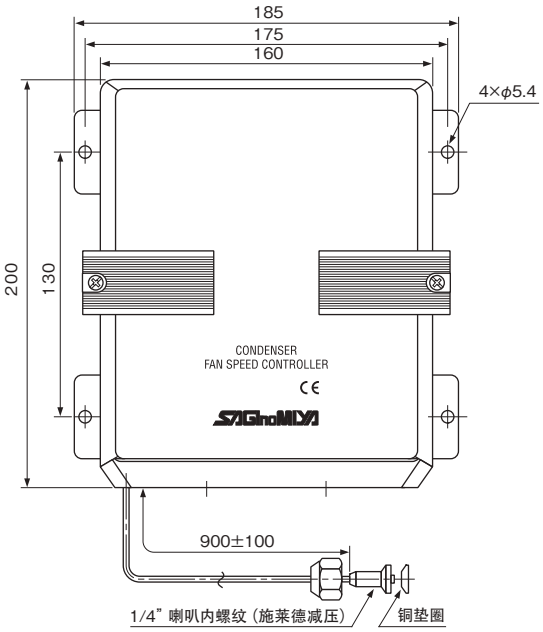

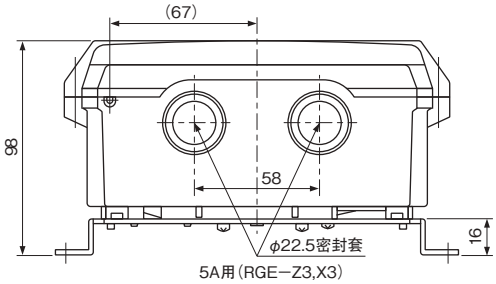

5A用(RGE−Z3,X3)

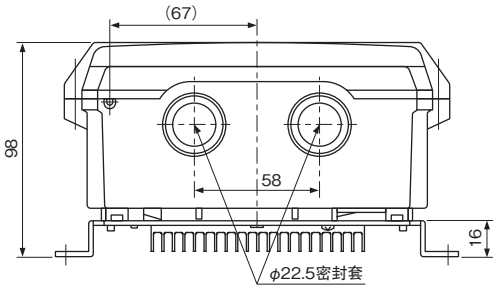

7A用(RGE−Z3)

单位：mm

冷凝器风扇转速控制器

XGE 型

SAGInoMIYA

概要

- 最适用于控制冷冻及冷媒冷凝装置和整体空调器，以及其他全年操作的装置的冷凝器风扇的转速。
- 在冬季以及季节中保持冷凝压力恒定，进行稳定的操作。

CE 规格产品　　UL认证产品(应客户要求提供)

通用规格

控制方法:相控制
最高使用压力:4.7MPa
电源:[额定电压]200～240V.AC～单相[频率]50/60Hz[额定电流]0.2～3A
接头形状:1/4″喇叭内螺纹(7/16-20 UNF)
保护等级:IP65

技术参数

型　号	*1 F.V.S. 设定值 (MPa) 工厂设定	调整范围 最　小	调整范围 最　大	*2 E.P.B. (MPa)	冷　媒	最低转速／截止	环境温度 (℃)	流体温度 (℃)	重量 (kg)
XGE-2CC-7	0.8	0.8	1.8	固定0.45	R134a	截止型	−20～55	−20～70	0.19
XGE-2MC-7						最低转速型			
XGE-4CC-7	1.9	1.0	2.5	固定0.6	R22, R407C, R404A	截止型			
XGE-4MC-7						最低转速型			
XGE-6CC-7	2.8	2.2	3.9	固定0.7	R410A	截止型			
XGE-6MC-7						最低转速型			

•截止:在压力下降至规定值(V%)时,风扇马达会停止。
•最低转速:在压力带下降至E.P.B时,风扇马达将以规定值保持运转。

*1:控制器输送95%输出有效电压(VRMS)时的压力。
*2:在有效电压相当于最低转速或引起截止操作的压力宽度。

动作说明

XGE-2CC-7, XGE-4CC-7, XGE-6CC-7 (截止型)

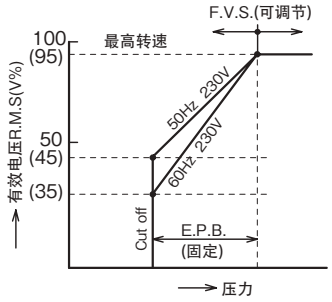

XGE-2MC-7, XGE-4MC-7, XGE-6MC-7 (最低转速型)

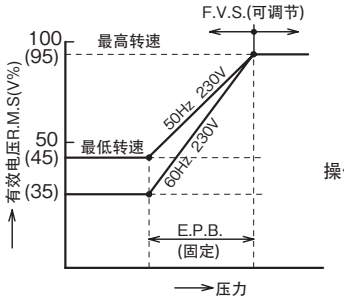

操作特性因电压、频率和风扇马达特性而不同。

尺寸

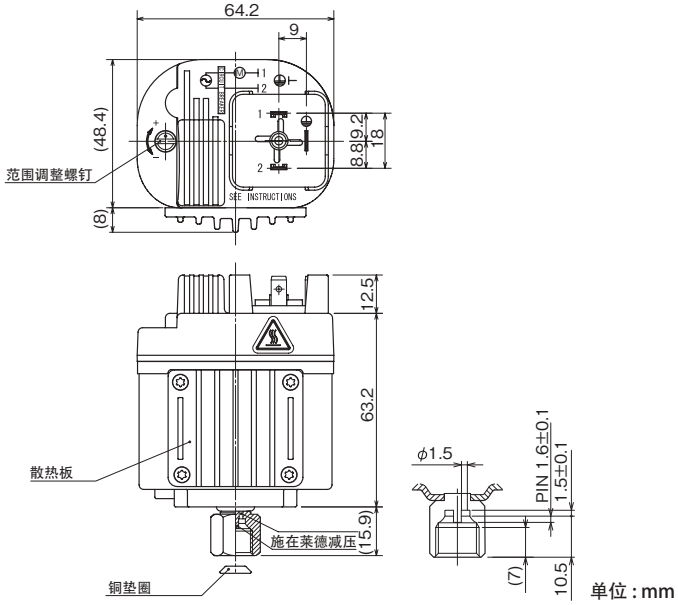

接线

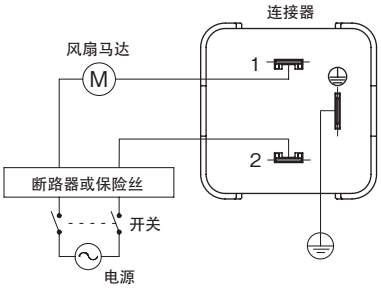

附带的插头可以从4个方向出导线

标准附属品

- 接线用插头
- 垫圈
- 插头固定用螺丝
- 塑料袋

自动温度记录计

AKM, BKM 型

SAGInoMIYA

概要

- 该记录计将温度显示、记录和报警(温度)输出功能合为一体,采用石英马达驱动式。
- 感温部采用对食品卫生无害的物质,适用于食品机械。
- 记录纸为压敏纸,不需要注入油墨。

AKM 型

技术参数

单位:℃

型　号	用　途	温度范围(℃)		显示精度	记录精度	报警精度	报警用电源	记录纸型号	重量(kg)
		最　小	最　大						
AKM-4014LH1X	冷冻、冷藏	−40	14	±2	±0.5 (再加显示精度)	显示精度 ±2	100～120V. AC	BKM-4044X	1.6
AKM-4014LH2X							200～240V. AC		
AKM-0054LH1X	空调	0	54				100～120V. AC	BKM-0054X	
AKM-0054LH2X							200～240V. AC		
AKM-1044LH1X		−10	44				100～120V. AC	BKM-4044X	
AKM-1044LH2X							200～240V. AC		
AKM-0620LH1X	医疗	−6	20	2～8: ±0.8 −6～2. 8～20: ±2	2～8: ±0.8 −6～2. 8～20: ±2		100～120V. AC	BKM-0620X	
AKM-0620LH2X							200～240V. AC		

•报警接点:各上限和下限指针为100V. AC 1A, 200V. AC 0.5A

接线图

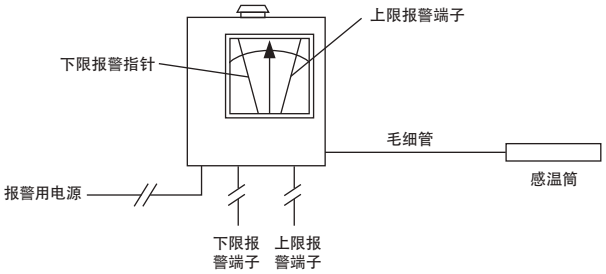

•标准毛细管长度:φ2.0×2000mm
(亦备有带塑料盖的型号)
•可将上限、下限端子与报警灯、蜂鸣器连接。

尺寸

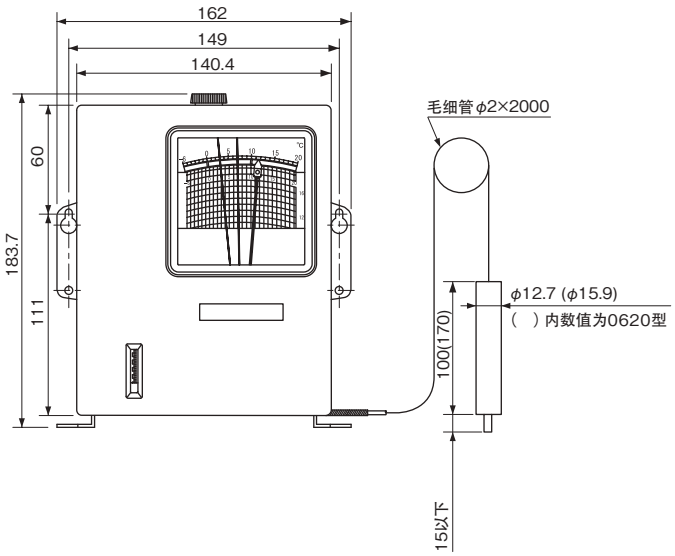

单位:mm

二氧化碳冷媒用控制器系列
（大批量产品）

CCB, HSK, HPV, UKV–J, JKV 型

SAGInoMIYA

概要

- 二氧化碳冷媒用
- 适用于超高压系统

CCB 型

HSK 型

HPV 型

UKV–J 型

●超高压控制用压力控制器［CCB型］

技术参数

单位 :MPa{kgf/cm²}

型　号	接点形式	設定値		最大工作压力	接头形状	端子结构	用　途	重量 (kg)
		Off	On					
CCB– ＊＊＊＊	SPST （压力上升时开）	15 {150}	10 {100}	15 {150}	1/4″ 铜管接头	开放型	高压力切断	0.07

•流体温度：－30～100℃

电气额定值

额定值分类			M（中电流）		T（微弱电流）	
额定电压（V） 额定电流（A）		功率 （cosφ）	120V. AC	240V. AC	24V. DC	12V. DC
无感电流		1	1～6		0.01～0.05	
感应电流	满载电流	0.75	–	–	–	–
	浪涌电流	–				

尺寸

CCB型

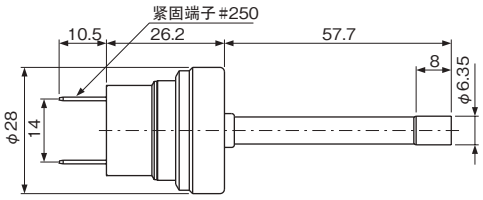

单位 : mm

接点形式

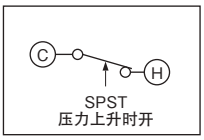

●超高压控制用压力传感器［HSK型］

技术参数

单位 :MPa{kgf/cm²}

型　号	压力范围	电源电压	输　出	精　度	消耗电流	负荷电阻	气密压力	接头形状	重量 (kg)
HSK–BC150D– ＊＊＊	{0~150} 0~15	5V. DC±0.25V	0.5～4.5V. DC	±2.5% F.S.	最大10mA	最小10kΩ	15 {150}	φ6铜管接头	0.07

•流体温度：－30～120℃
•环境温度：－30～100℃

接线图

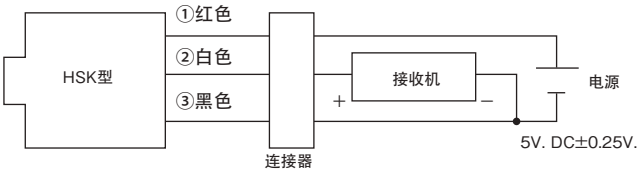

尺寸

HSK型

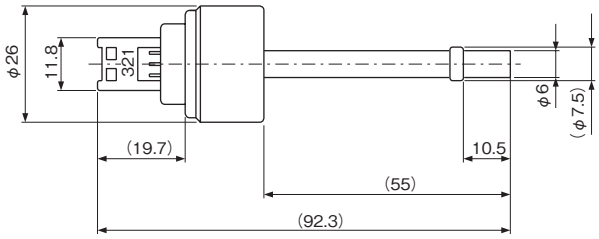

单位 : mm

●超高压控制用电磁阀［HPV型］

技术参数

单位 :MPa{kgf/cm²}

型　号	口径 (mm)	流量系数 (Cv 值)	接　头		动作压力差		最大工作压力	工作形式	重量 (kg)
			铜管尺寸 O.D.	形状	最　小	最　大			
HPV–102DQ1	1.0	0.028	1/4"	铜管接头	0	10.0 {100}	13.0 {130}	通电时阀开	0.05
HPV–122D	1.2	0.038					13.8 {138}		0.09
HPV–402DQ3	4.0	0.32					14.0 {140}		
HPV–825DS	7.8	0.54	5/16"		0.1 {1}		15.0 {150}		0.13

•环境温度：－30～50℃
•流体温度：－30～120℃

电气额定值

型　号	额定电压		允许范围 (%)	视在电力（VA）		耗电量 (W)	绝缘种类	重量 (kg)
				保持时	起动时			
HPV–102DQ1	100V. AC 200V. AC	50/60Hz	±10	11/8	32/27	6/4.5	* B 种	0.13
HPV–122D				16/13	52/38	9/8		0.16
HPV–402DQ3	200V. AC			10/8	32/26	5.5/4.5		
HPV–825DS				14/11	42/33	7/6		0.20

＊按照IEC标准

尺寸

HPV–102DQ1型 {HPV–122D型}

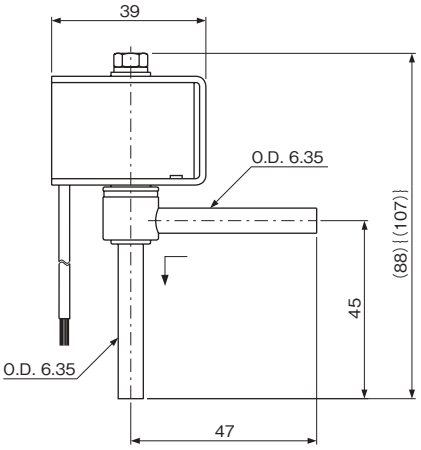

HPV–825DS型

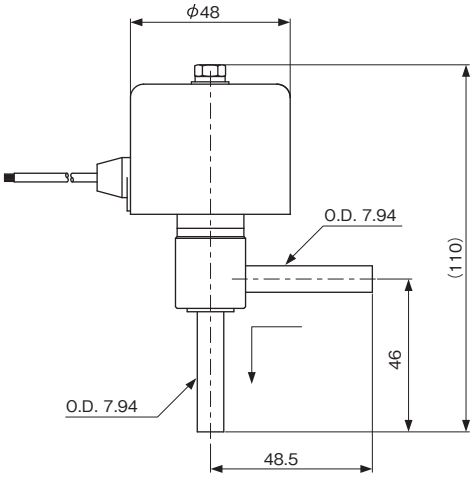

HPV–402DQ3型

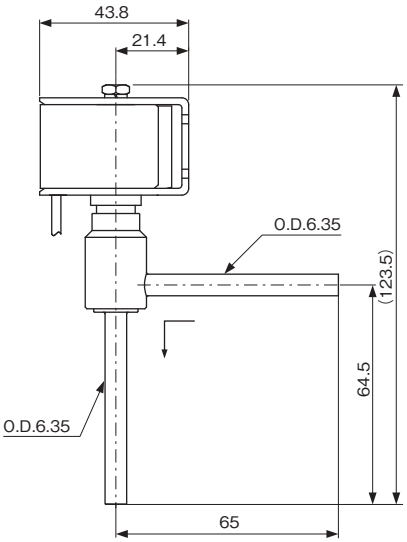

＊如需要其他接头形状，请联系我们

单位 : mm

●超高压控制用电子膨胀阀［UKV–J, JKV型］

技术参数

单位 :MPa{kgf/cm²}

型　号	0 脉冲时流量	口径（mm）	流量系数（Cv 值）	公称能力（kW）（美国冷冻吨）		最大工作压力	动作压力差	接头（铜管）（mm）		重量（kg）
				＊1 R744（CO_2）	＊2 R744（CO_2）			A 侧接头	B 侧接头	
UKV–J14D	阀开型	1.4	0.067	12.2 {3.5}	16.2 {4.6}	15 {150}	0~10 {0~100}	φ6.35 OD	φ6.35 OD	0.05
	阀闭型		0.056	10.3 {2.9}	13.6 {3.9}					
JKV–20D	阀开型	2.0	0.12	21.9 {6.2}	29.0 {8.2}			φ7.94 OD	φ7.94 OD	0.13
	阀闭型									
JKV–24D	阀开型	2.4	0.17	30.7 {8.7}	40.7 {11.6}					
	阀闭型									

＊1:以冷凝度－5℃，蒸发温度－25℃，过冷却度0℃，过热度0℃为基准。
＊2:气体冷却器入口温度70℃，气体冷却器出口温度22℃，蒸发温度6℃，过热度0℃为基准。
•环境温度:－30～70℃
•流体温度:－30～70℃

线圈

阀型号	励磁方式	额定电流、电压	＊绝缘种类	重量(kg)
UKV–J14D	1-2 相励磁	12V. DC…260mA/ 相 24V. DC…130mA/ 相	E 种	0.12
JKV–20D				0.17
JKV–24D		12V. DC…380mA/ 相		0.18

＊按照IEC标准

尺寸

UKV–J型

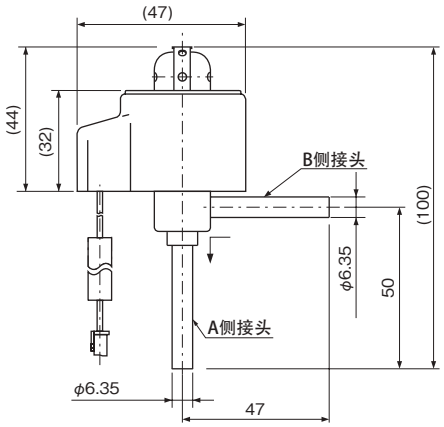

JKV–20D型

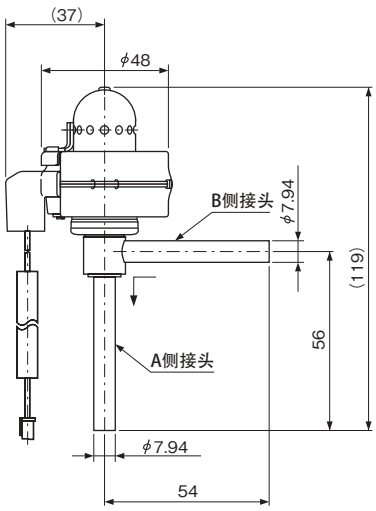

JKV–24D型

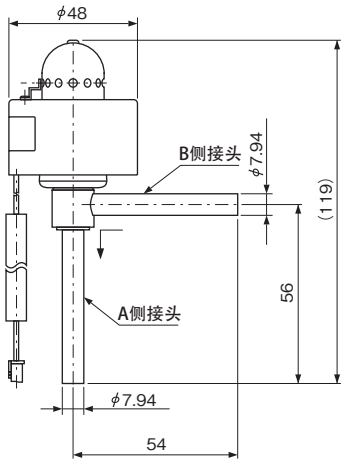

单位 : mm

成形、焊接波纹管
（大批量产品）

HBL, WSL 型

SAGInoMIYA

成形波纹管 HBL型等

从薄壁金属管内侧施加高液压而成形为波纹管，根据用途可选择适合的材料（规格）。其特点为大批生产，质量稳定。
材料例　●磷青铜　●铍铜　●不锈钢　●镍铬铁　等

焊接波纹管 WSL型等

本产品是将成形为精密的环形薄壁金属板的内外直径经特殊相互焊接的产品。适用于必须具备精度的专业，对使用条件（压力、温度、耐久性、耐蚀性）要求苛刻的专业。根据用途可选择适合的材料（规格）。
材料例　●不锈钢　●镍铬铁　等

真空用焊接波纹管（S波纹管）

该焊接波纹管适用于低压、高真空、长行程。
主要特点：●超群的耐蚀性SUS316L
●伸缩量大
●带安装方便的端接头
●价格低廉（可立即交付订货）

波纹管组装品

用途

●波纹管的适用专业为核能、航空、船舶、汽车、化学工业、冷冻、空调、电气、土木建筑、医疗科学、仪器、纺织、农畜产、阀门工业的范围极为广泛的各种工业。
※鹭宫也能制作在波纹管两端连接配件、波纹管组装品。

其他控制器及阀门

RKV, BI-METAL(No.03,05,24) 型

SAGInoMIYA

概要

鹭宫可提供各种控制器及阀门。
下列产品为控制器的举例。

- **三通转换膨胀阀**
  RKV型
  •控制带两个蒸发器的家用冰箱冷媒流向转换。

RKV 型

- **双金属片温控器**
  03,05,24型
  •用途广泛
  •温度范围:－20～260℃

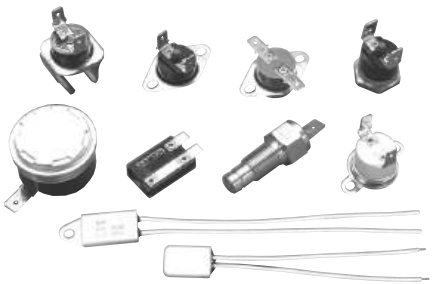

欲知上述产品详情,请与本公司洽谈。

有关免责事项的承诺

衷心感谢您素来爱用本公司的产品！
如果您在使用本公司产品时发现报价单、合同书、商品目录和规格说明书等中没有关于免责的内容，请遵照本文的说明进行处理。

●动作确认

使用本产品的顾客（以下称为“顾客”）在正确安装本产品后，请务必进行试运转，确认所有系统发挥作用。
为了防止在顾客的机器和装置中，因为安装不当而引发人身事故、火灾事故和巨额损失等，请顾客进行故障安全设计[1]、防火势蔓延的安全设计，实施必要的安全加工，并运用容错[2]技术进行正确的调节，使产品能够保持可靠性达到必要水平的状态。

注[1] 故障安全设计：即使机器发生故障也能保证安全运转的设计。
注[2] 容错：运用冗余技术。

本产品的定期检查
请务必一年最少实施一次动作确认，保留相关的记录。

顾客因为疏于实施这些确认工作而遭受了损失时，本公司免除一切损失赔偿责任。不过，如果顾客是因为本产品制造过程中的瑕疵而遭受了损失时，不受此限。

●使用上的限制

本产品的设计制造目的并非是用于在危及人类生命的情况下使用的机器或设备，而是用于冷暖气及冷冻空调装置或各种工业装置（以下称为“本目的”）。
所以，本产品一概不用于与下面 1）～ 3）有关的领域。顾客因为在这些领域中使用本产品而遭受了损失时，本公司免除一切损失赔偿责任。

1） 核能和放射线方面
2） 宇宙和海底机器方面
3） 无论直接或间接，一般认为装置和机器的故障及动作不良可能造成生命、身体、财产等的重大损失，对可靠性要求极高的机器

另外，当用于与上面的 1）、2）有关的领域时，仅在用于符合本目的的用途以及用于有关下面 4）～ 10）的领域时，请务必先与本公司营业人员联系，获得其书面的同意。没有与本公司的营业人员联系并征得其同意，就将本产品用于这些领域，导致出现损失时，本公司免 除一切损失赔偿责任。

4） 使用易燃、有毒制冷剂的采暖、制冷、空调设备，或者使用易燃、有毒液体的各种工业设备
5） 运输设备（铁路、航空、船舶、车辆设备等）
6） 防灾、防盗设备
7） 医疗设备、燃烧设备、电加热设备、娱乐设备、与扣费直接有关的设备 / 用途
8） 在水、电、气等的供应系统、大型通信系统、交通和航空管制系统中需要具有高可靠性的设备
9） 要遵照政府机构或各行业规定的设备
10）其他需要具备上述 4）～ 9）的设备的高可靠性、安全性的机械和装置

虽然也会受到使用条件、使用环境的影响，但只要规格说明书、使用说明书中没有提及使用期间，就请以 5 ～ 10 年为期限，更换产品。

●保修范围

当使用了该产品的客户的商品因该产品的瑕疵而出现故障时，仅在该产品交付给客户之后的 1 年内，弊司将无偿提供该产品的替代品或者返修品。不过，在因为顾客的产品故障导致的损失中，本公司承担的比例以已交付的本产品的价格为上限。另外，当顾客的产品故障是因为以下情况引起时，本公司免除一切损失赔偿责任。

1） 顾客对本产品的操作不当以及使用不当。
（未遵守商品目录、规格说明书、使用说明书等中记述的条件、环境、注意事项等）
2） 故障是因为本产品以外的情况引起时。
3） 因为非本公司或本公司以外的委托人员做改造或修理引起时。
4） 使用本产品时违反了“使用上的限制”时。
5） 按照本公司发货时的科学和技术水平无法预见时。
6） 因天灾、灾害、第三者的行为等非本公司的责任引起时。

请注意，通过互联网拍卖等方式购买的本产品不享受上述任何保修服务。

株式会社 鷺宮製作所
2024.5

⚠ 安全注意事项

在使用之前，请仔细阅读“使用说明书”，正确地使用。

规格和结构因产品改进若有更改，恕不另行通知。

Automatic Controls

REFERENCE INFORMATION
APPROVAL STANDARD LIST
PRESSURE CONTROLS
TEMPERATURE & HUMIDITY CONTROLS
PRESSURE & TEMPERATURE CONTROLS INFORMATION
EXPANSION VALVES
SOLENOID VALVES & CONTROL VALVES
OTHER VALVES
OTHER CONTROL EQUIPMENT

株式会社 鷺宮製作所

＜日本＞
E-mail : inter@saginomiya.co.jp
电话：+81-3-6205-9120　传真：+81-3-6205-9122
URL：http://www.saginomiya-global.com/cn/

＜中国＞ **佛山华鹭自动控制器有限公司**
E-mail : salesdept@foshanhualu.com
电话：+86-757-8383-1558　传真：+86-757-8383-1218

Printed in Japan
2022.5a