必ずお読みください

取 扱 説 明 書

ヒューミディスタット

形式 －ＤＩＳ 形

SAGInoMIYA

はじめに

このたびは、ＤＩＳ形ヒューミディスタットをお買い上げいただき、ありがとうございます。
ご使用の前に、取扱説明書をよくお読みの上、正しくお使いください。
なお、お読みになった後は、お使いになる方がいつでも見られる場所に**必ず保管してください。**

安全上のご注意

⚠ 警告

●配線、保守点検の際には、必ず電源を切ってから行ってください。感電の恐れがあります。
●製品に水をかけないでください。感電の恐れがあります。
●通電中はカバーを絶対外さないでください。カバーを外す際は、必ず電源を切ってください。
感電の恐れがあります。

取付および配線上のご注意

⚠ 注意

●ダイヤル、端子ねじ以外のねじは回さないでください。誤作動の恐れがあります。
●検出部には衝撃等を与えないでください。誤作動の恐れがあります。
●ダクトへの本体取付には、Ｍ４のねじを使用してください。
●締め付けトルクは、次に示すトルクに従って行い、ねじの締め付け過ぎにご注意ください。
・端子ねじ、ダクト（壁面）取付ねじ ： 78.5N･cm(8kgf･cm)
●次に示す場所への取付はしないでください。誤作動の恐れがあります。
・障害物によって、ダクト内の循環空気が妨げられる場所
・隙間風の影響を受ける場所
・直射日光、または放射熱を直接に受ける場所
・冷暖房装置から直接の温風、冷風を受ける場所
・温水蒸気または冷水ダクトから１ｍ以内の場所
・振動の多い場所
・ほこりの多い場所
・オイルミスト等を含む、汚れた風の当たる場所
●結線は、ＩＶ２ｍｍ² 以上の電線を使用してください。
●結線は、全て電気設備技術基準に従って行ってください。
●電気定格を越えた負荷のかかる機器には使用しないでください。接点不良の恐れがあります。
●ダイヤル設定値と制御湿度には差が生じることがあります。設置後は必ず試運転等で作動湿度を確認してください。誤差があった場合は、誤差を見込んでダイヤル設定を行ってください。
または「操作方法」内の「補正方法」に従って補正を行ってください。
例：ご希望の制御点が５０％ＲＨに対してダイヤル５０％ＲＨにセット、実際の制御点が
６０％ＲＨだった場合、ダイヤル設定５０％ＲＨ→４０％ＲＨにする。
精度維持のため、１回以上／年の点検をお奨めします。

外形寸法

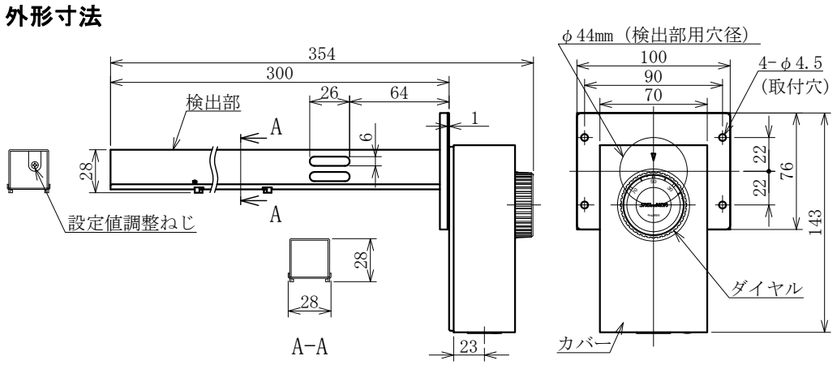

製品仕様

ダクト挿入型の湿度スイッチです。
・形　　式：ＤＩＳ－Ｃ１０７０
・湿度調整範囲：３０～７０％ＲＨ
・入切湿度差：約７％ＲＨ(50%RH設定時)
・接点形式：単極双投
・限界風速：１５ｍ／ｓｅｃ
・周囲温度：１０～４０℃(結露なきこと)
・保存温度：－１０～５５℃
・重量：約０．５５ｋｇ

取付方法

取付、配線の際は、次の手順で行ってください。
・ダクト側面にφ４４ｍｍの穴をあけます。
・φ４４ｍｍの穴に検出部を挿入し、取付ブラケット４箇所のφ４．５穴を利用して本体を固定します。
・カバーを外し、ｺｰﾄﾞ入口ゴムに穴を開けます。
・コード入口ゴムにケーブルを通します。
・スイッチの端子に結線します。
・カバーを取り付けます。
・取付後、周囲の雰囲気(環境）に１～２時間位なじませてください。

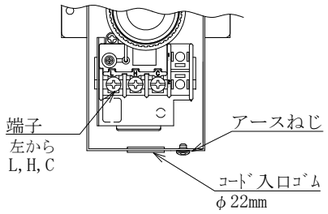

結線

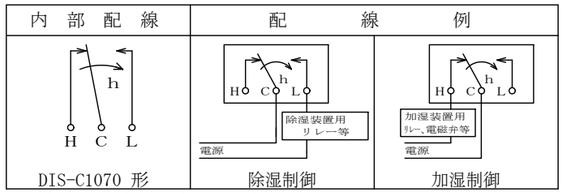

注）矢印は湿度上昇時の作動方向を示します。

操作方法

・本体正面のダイヤルをご希望の湿度に目盛を合わせることにより行います。
・入切湿度差は固定式ですので、設定できません。
・補正方法
万一、制御されている室内湿度の平均値が、ダイヤル設定湿度とズレている場合、設定値調整ねじで補正できます。
室内湿度にダイヤル設定値を合わせた後、設定値調整ねじにより機器の運転状態を確認しながら補正してください。設定値調整ねじズレ防止の為、補正後は必ずボンドロックを行ってください。

作動確認

本製品をご使用になるお客様（以下、「お客様」といいます。）は、ご使用の際、本製品を正しく取り付け後、必ず試運転を実施し 全システムが完全に機能することを確認してください。
本製品の不適切な取り付けにより、結果としてお客様の機械・装置において、人身事故、火災事故、多大な損害の発生などを生じさせないよう、フェールセーフ設計[1]、延焼対策設計による安全設計を行い必要な安全の作り込みを行っていただくと共に、フォールトトレランス[2]などにより要求される信頼性にも必ず適合できる状態に正しくご調整くださいますようお願いいたします。

注[1] フェールセーフ設計：機械が故障しても安全なように設計する。
注[2] フォールトトレランス：冗長性技術を利用する。

本製品の定期的な検査
最低 年1回は作動の確認を必ず実施し、その記録を残してください。

お客様がこれらを怠ったことにより、お客様に損害が発生した場合、当社はあらゆる損害賠償責任から免責されるものといたします。ただし、お客様に生じた損害が 本製品の製造過程における瑕疵による場合はこの限りではありません。

電気定格

定格電流 (A) ＼ 定格電圧 (V)		力率 cosφ	ＡＣ 125V	ＡＣ 250V	ＤＣ 24V
無誘導負荷電流		1	4.5A	2A	1A
誘導負荷電流	常時電流	0.75	3A	1.5A	0.4A
	突入電流	—	15A	7.5A	2A

※ 最小電流定格 ： 50mA

使用上の制限

本製品は、生命にかかわるような状況下で使用される機器又はシステムに用いることを目的として設計・製造されたものではなく、冷暖房及び冷凍空調装置用又は各種産業装置用に用いることを目的(以下、「本目的」といいます。）として設計・製造されたものです。
従いまして、下記1)～3)に関する分野における本製品の使用は一切予定しておりません。
これらの分野について本製品を使用され、それにより損害が発生した場合でも、当社はあらゆる損害賠償責任から免責されるものといたします。

1）原子力・放射線関連
2）宇宙・海底機器関連
3）装置・機器の故障及び動作不良が、直接又は間接を問わず、生命、身体、財産などへ重大な損害を及ぼすことが通常予想されるような極めて高い信頼性を要求される機器

なお、左記1）、2）に関する分野であっても、本目的に沿う用途で使用される場合に限り、及び、下記4）～9）に関する分野に使用される場合は、当社営業担当窓口へ必ずご連絡のうえ書面による同意を得ていただきますようお願いいたします。
万が一、当社営業担当窓口へのご連絡及び同意なくこれらの分野に本製品が使用され、それにより損害が発生した場合は、当社はあらゆる損害賠償責任から免責されるものといたします。

4）輸送機器（鉄道・航空・船舶・車両設備など）
5）防災・防犯機器
6）医療機器、燃焼機器、電熱機器、娯楽設備、課金に直接関わる設備／用途、可燃性流体を使用する機器
7）電気、ガス、水道などの供給システム、大規模通信システム、交通・航空管制システムで高い信頼性が必要な設備
8）官公庁 若しくは各業界の規制に従う設備
9）その他、上記4)～8)に準ずる高度な信頼性、安全性が必要な機械・装置

使用条件・使用環境にも影響されますが、仕様書や取扱説明書に使用期間の記載がない場合は５年～１０年を目安に製品のお取替えをお願いいたします。

保証範囲

本製品を使用したお客様の製品に故障が生じ、その原因が本製品の瑕疵による場合、お客様への納入後１年以内に限り、納入した本製品の代替品の提供または修理品の提供を無償で行わせていただきます。ただし、お客様の製品の故障により生じた損害のうち、当社が負担する割合は、納入した本製品の価格を上限とさせていただきます。また、お客様の製品の故障が下記事由に基づく場合は、当社はあらゆる損害賠償責任から免責されるものといたします。

1）お客様による本製品の不適当な取扱いならびにご使用の場合。
（カタログ、仕様書、取扱説明書などに記載されている条件、環境、注意事項などの不遵守）

2）故障の原因が、本製品以外の事由の場合。
3）当社もしくは当社が委託した者以外の改造または修理による場合。
4）「使用上の制限」に反し本製品が使用された場合。
5）当社出荷当時の科学・技術水準では予見不可能であった場合。
6）その他、天災、災害、第三者による行為などで当社側の責にあらざる場合。

なお、インターネットオークションなどで本製品を購入された場合、上記の保証は一切受けられませんのでご注意ください。

問合せ先

株式会社 鷺宮製作所　本社/〒169-0072 東京都新宿区大久保3-8-2 新宿ガーデンタワー22階
URL http://www.saginomiya.co.jp

営業本部 / 東　京　03-6205-9140　大阪支店 / 大　阪　06-6385-8011

本製品に関するお問い合わせは、お買い求めいただきました販売店
もしくは saginomiya-info@saginomiya.co.jp へお問い合わせください。

DIS　APR.2020